Série 8, Lave-linge, 10 kg, 1600 trs/min
WGB25604FG

Un lave-linge innovant avec ActiveWater Plus qui économise jusqu'à 50% d'eau et réduit votre pile de repassage grâce à Iron Assist.

- **Iron Assist** : programme de défroissage qui réduit jusqu'à 50%* des plis et donc votre pile de repassage.
- **Mini Load – lavez un vêtement ou de petites charges, la quantité d'eau et la durée du cycle s'ajustent.**
- **Home Connect : l'électroménager connecté et intelligent qui vous facilite la vie.**
- **Assistant Easy Start : choisissez le programme de lavage idéal grâce à notre guide de démarrage rapide.**
- **Voice Control; Contrôlez votre lave-vaiselle vocalement.**

Données techniques

Classe d'efficacité énergétique: ..... A
Consommation énergétique pondérée en kWh pour 100 cycles de lavage Eco 40-60: ..... 51 kWh
Capacité maximale: ..... 10.0 kg
Consommation d'eau du programme Eco en litres par cycle: ..... 49 l
Durée du programme Eco 40-60 en heures et en minutes à la capacité nominale: ..... 3:55 h
Classe d'efficacité d'essorage du programme Eco 40-60: ..... A
Classe de niveau sonore: ..... A
Niveau sonore: ..... 72 dB(A) re 1 pW
Type d'installation: ..... Pose libre
Dimensions de l'appareil (HxLxP): ..... 845 x 598 x 590 mm
Poids net: ..... 82.8 kg
Puissance de raccordement: ..... 2300 W
Intensité: ..... 10 A
Tension: ..... 220-240 V
Fréquence: ..... 50-60 Hz
Longueur du cordon électrique: ..... 160.0 cm
Charnière de la porte: ..... Gauche
Roulettes: ..... Non
Code EAN: 4242005397181
Type d'installation: ..... Pose libre

Accessoires en option

WMZ2200	FIXATION AU SOL
WMZ2381	RALLONGE AQUASTOP / AQUASECURE
WMZPW20W	SOCLE AVEC TIROIR LAVE-LINGE

4 242005 397181

Série 8, Lave-linge, 10 kg, 1600 trs/min
WGB25604FG

Un lave-linge innovant avec ActiveWater Plus qui économise jusqu'à 50% d'eau et réduit votre pile de repassage grâce à Iron Assist.

Informations générales

- Classe d'efficacité énergétique[1]: A
- Energie[2] / Eau[3]: 51 kWh / 49 litres
- Capacité: 1 - 10 kg
- Durée programme[4]: 3:55 h:min
- Classe d'efficacité d'essorage: A
- Vitesse d'essorage**: 400 - 1600 tr/min
- Niveau sonore: 72 dB (A) re 1 pW
- Classe d'efficacité sonore: A

Programmes

- Programmes standard: Coton, Synthétiques, Délicat/Soie, Laine/Lavage à la main.
- Programmes spéciaux: App, Iron Assist, Hygiene, Jeans/Couleurs sombres, Vidange/Essorage, Mix rapide, Sport, Rinçage unique, Express 15 min/30 min
- Programmes via app: Duvet, Nettoyage tambour avec rappel, Rideaux, Essuises, Chemises, Outdoor

Options

- Home Connect: Remote Monitoring et Remote Control, Energy Management, plus de programmes disponibles via téléchargement. Gardez votre appareil à jour avec la mise à jour du firmware.
- Hygiène Plus: linge propre et élimination efficace des germes
- Iron Assist: Programme vapeur qui aide à défroisser les vêtements secs
- Mini Load: Lavez des articles simples ou de petites charges avec efficacité
- Stain automatic - 6 taches par simple pression d'une touche, 10 taches supplémentaires via Home Connect
- Touches TouchControl: Préférences de base, Start/Pause, Fin différée, Système antitache, Intensive Plus, Sécurité d'enfants, Memory, Options additionelles, Cycle nuit, Départ à distance, Petite charge, Départ/Stop avec fonction rajout de linge, Température, SpeedPerfect, Prélavage, Vitesse d'essorage, Rinçage plus, Arrêt cuve pleine

Equipement et confort

- Rajout de linge: fonction qui vous offre la possibilité d'ajouter du linge même après le départ d'un programme de lavage.
- Système de lavage 4D: résultat de lavage parfait - même en charge pleine, l'eau et la lessive pénètrent au coeur des textiles.
- Bandeau de commande élégamment inclinée pour une utilisation facile
- XXL Volume du tambour: 70 l
- Eclairage du tambour par LED
- VarioDrum: tambour pour un lavage doux et efficace
- Compteur d'utilisation: compte le nombre de programmes terminés
- 10 ans de garantie sur le moteur EcoSilence Drive
- ActiveWater Plus: la détection automatique de la charge permet une consommation d'eau particulièrement économique, même pour les petites charges de linge.
- Aqua Protection Plus
- Design AntiVibration: plus de silence et stabilité
- Isolation acoustique renforcée grâce à la plaque de sol
- Détection de mousse
- Indication de surdosage produit lessiviel
- Aide pour dosage de produit lessiviel liquide
- Système anti-balourd
- Sécurité enfants
- Signal de fin de programme
- Nettoyage facile du bac à produit lessiviel
- Hublot de 32 cm, avec angle d'ouverture de 182°

Caractéristiques techniques

- A glisser sous plan de travail de 85 cm
- Dimensions (H x L): 84.5 cm x 59.8 cm
- Profondeur de l'appareil: 59.0 cm
- Profondeur porte incluse: 64.8 cm
- Profondeur avec porte ouverte: 109.0 cm

[1] Echelle de classes d'efficacité énergétique de A à G

[2] Consommation d'énergie en kWh par 100 cycles (programme Eco 40-60)

[3] Consommation d'eau pondérée en litres par cycle (programme Eco 40-60)

[4] Durée de programme Eco 40-60

** La valeur indiquée a été arrondie

Série 8, Lave-linge, 10 kg, 1600 trs/min
WGB25604FG

Mesures en mm

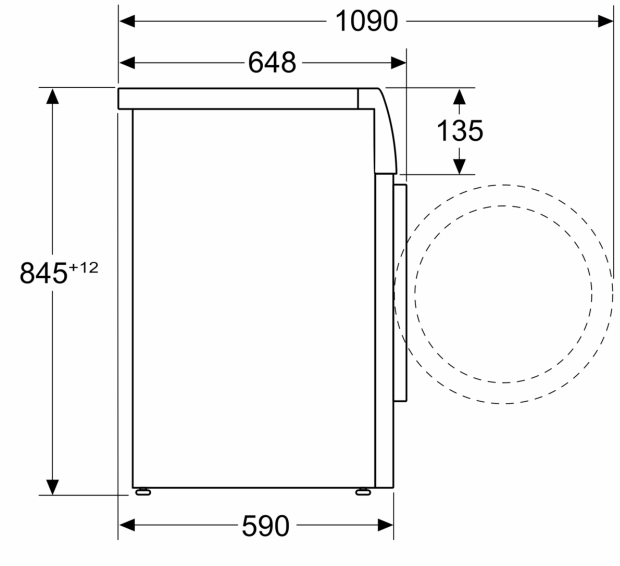

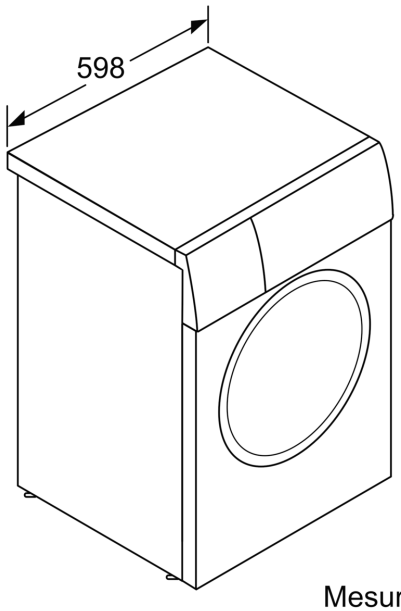

Mesures en mm