SIEMENS

# iQ500, Lave-linge, 9 kg, 1400 trs/min
# WG44G2Z9FG

## Résultats de lavage optimaux grâce au speedPack L et à l'élimination automatique des taches sans le moindre prétraitement.

- ✓ speedPack L : accélérez vos programmes ou optez pour un lavage en 15 minutes seulement.
- ✓ Option Antitaches : élimine quatre types de taches tenaces sans traitement avant lavage.
- ✓ Label d'efficacité énergétique A : nos lave-linge les plus économes en énergie.
- ✓ Programme smartFinish : défroisse les textiles pour faciliter le repassage.
- ✓ Programme Outdoor/Impregnation : spécialement conçu pour les textiles imperméables.

## Équipement

**Données techniques**

Classe d'efficacité énergétique: ..... A
Consommation énergétique pondérée en kWh pour 100 cycles de lavage Eco 40-60: .....46 kWh
Capacité maximale: ..... 9.0 kg
Consommation d'eau du programme Eco en litres par cycle: ..... 48 l
Durée du programme Eco 40-60 en heures et en minutes à la capacité nominale: .....3:48 h
Classe d'efficacité d'essorage du programme Eco 40-60: ..... B
Classe de niveau sonore: .....A
Niveau sonore: ..... 70 dB(A) re 1 pW
Type d'installation: ..... Pose libre
Dimensions de l'appareil (HxLxP): ..... 848 x 598 x 590 mm
Poids net: ..... 73.8 kg
Puissance de raccordement: ..... 2300 W
Intensité: ..... 10 A
Tension: ..... 220-240 V
Fréquence: ..... 50-60 Hz
Longueur du cordon électrique: .....160.0 cm
Charnière de la porte: .....Gauche
Roulettes: .....Non
Code EAN: ..... 4242003934296
Type d'installation: ..... Pose libre

4 242003 934296

## Accessoires en option

| | |
|---|---|
| WZWP20W | Socle avec tiroir, lave-linge |
| WX975600 | Fixation au sol |
| WZ10131 | RALLONGE AQUASTOP / AQUASECURE |

SIEMENS

# iQ500, Lave-linge, 9 kg, 1400 trs/min
# WG44G2Z9FG

## Équipement

**Informations générales**
- Classe d'efficacité énergétique[1]: A
- Energie[2] / Eau[3]: 46 kWh / 48 litres
- Capacité: 1 - 9 kg
- Durée programme[4]: 3:48 h:min
- Classe d'efficacité d'essorage: B
- Vitesse d'essorage**: 400 - 1400 tr/min
- Niveau sonore: 70 dB (A) re 1 pW
- Classe d'efficacité sonore: A

**Programmes**
- Programmes standard: Coton, Synthétiques, Délicat/Soie, Laine/Lavage à la main.
- Programmes spéciaux: Nettoyage tambour avec rappel automatique, Lingerie, smartFinish, Hygiene, Outdoor/Imperméabiliser, Vidange/Essorage, Mix rapide, Rinçage unique, Express 30/15 min

**Options**
- varioSpeed: temps de lavage réduit jusqu'à 65% ***
- smartFinish: Programme vapeur qui aide à défroisser les vêtements secs
- Système antitache pour 4 taches - activable sur les programmes standards
- Touches touchControl: Repassage facile, Fin différée, Système antitache, Départ/Pause avec fonction rajout de linge, Température, varioPerfect, Prélavage, Vitesse d'essorage, Rinçage plus, Arrêt cuve pleine

**Equipement et confort**
- Rajout de linge: fonction qui vous offre la possibilité d'ajouter du linge même après le départ d'un programme de lavage
- Grand display LED avec affichage pour le déroulement du programme, vitesse d'essorage max., temps résiduel, 24 h fin différée et conseil de dosage
- Volume du tambour: 65 litres
- Eclairage du tambour par LED
- waveDrum: tambour pour un lavage doux et efficace grace à la structure unique
- Nettoyage tambour avec rappel automatique avec rappel automatique
- Compteur d'utilisation: compte le nombre de programmes terminés
- 10 ans de garantie sur le moteur iQdrive
- waterPerfect Plus: gestion économe de l'eau, même pour les petites charges, grâce à nos capteurs intelligents.
- aquaStop* avec une garantie à vie contre les dégâts des eaux
- Design AntiVibration: plus de silence et stabilité
- Isolation acoustique renforcée grâce à la plaque de sol
- Détection de mousse
- Aide pour dosage de produit lessiviel liquide
- Système anti-balourd
- Sécurité enfants
- Signal de fin de programme
- Nettoyage facile du bac à produit lessiviel
- Hublot de 32 cm, avec angle d'ouverture de 165°

**Caractéristiques techniques**
- A glisser sous plan de travail de 85 cm
- Dimensions (H x L): 84.8 cm x 59.8 cm
- Profondeur de l'appareil: 59.0 cm
- Profondeur porte incluse: 63.6 cm
- Profondeur avec porte ouverte: 107.3 cm

[1] Echelle de classes d'efficacité énergétique de A à G

[2] Consommation d'énergie en kWh par 100 cycles (programme Eco 40-60)

[3] Consommation d'eau pondérée en litres par cycle (programme Eco 40-60)

[4] Durée de programme Eco 40-60

* Les conditions de garantie peuvent être trouvées sur notre site internet

** La valeur indiquée a été arrondie

*** Comparaison entre la durée du programme Easy Care 40°C et la durée du programme Easy Care 40°C avec l'option varioSpeed

SIEMENS

# iQ500, Lave-linge, 9 kg, 1400 trs/min
# WG44G2Z9FG
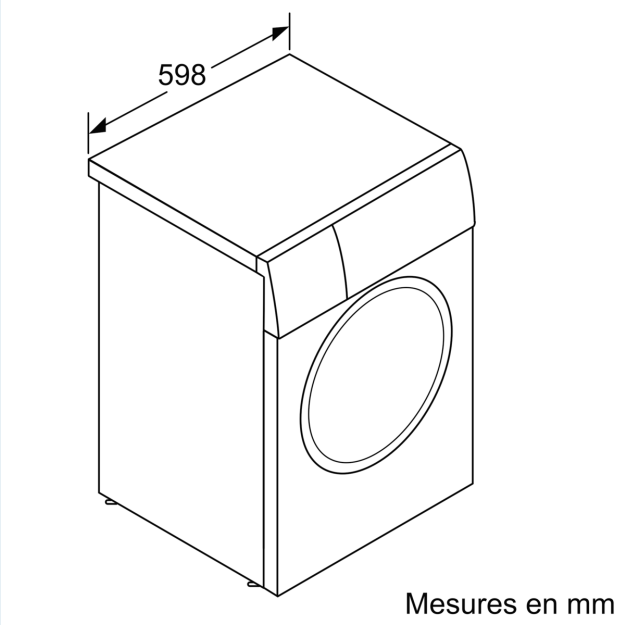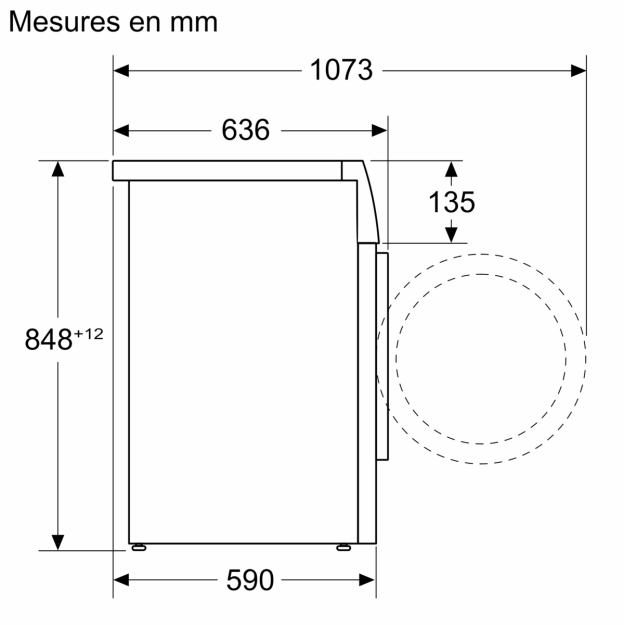
## Dessins sur mesure