Série 4, Lave-linge, 8 kg, 1400 trs/min
WAN28299FG

A↑G A

ActiveWater Plus

Rajout de linge

Lave-linge avec Iron Assist pour réduire la quantité de linge à repasser et avec un moteur EcoSilence Drive à longue durée de vie.

- **Iron Assist** : programme de défroissage qui réduit jusqu'à 50%* des plis et donc votre pile de repassage.
- **Classe énergétique A** : vous économisez de l'énergie !
- **Active Water Plus** : coûts et consommation d'eau réduits grâce à la détection en continu de la quantité de linge.
- **Programme 'SpeedPerfect'** : un linge parfaitement propre, en 2 fois moins de temps.
- **Fonction Rajout de linge** : un vêtement à ajouter dans la machine ? Pas de problème... elle fait une pause pour vous.

Données techniques

Classe d'efficacité énergétique: ..... A
Consommation énergétique pondérée en kWh pour 100 cycles de lavage Eco 40-60: ..... 46 kWh
Capacité maximale: ..... 8.0 kg
Consommation d'eau du programme Eco en litres par cycle: ..... 47 l
Durée du programme Eco 40-60 en heures et en minutes à la capacité nominale: ..... 3:33 h
Classe d'efficacité d'essorage du programme Eco 40-60: ..... B
Classe de niveau sonore: ..... A
Niveau sonore: ..... 71 dB(A) re 1 pW
Type d'installation: ..... Pose libre
Hauteur avec top amovible: ..... -5 mm
Dimensions de l'appareil (HxLxP): ..... 845 x 598 x 590 mm
Poids net: ..... 71.7 kg
Puissance de raccordement: ..... 2300 W
Intensité: ..... 10 A
Tension: ..... 220-240 V
Fréquence: ..... 50 Hz
Longueur du cordon électrique: ..... 160.0 cm
Charnière de la porte: ..... Gauche
Roulettes: ..... Non
Code EAN: 4242005398256
Type d'installation: ..... Pose libre

Accessoires en option

WMZ2200	FIXATION AU SOL
WMZ2381	RALLONGE AQUASTOP / AQUASECURE
WMZPW20W	SOCLE AVEC TIROIR LAVE-LINGE

4 242005 398256

Série 4, Lave-linge, 8 kg, 1400 trs/min
WAN28299FG

Lave-linge avec Iron Assist pour réduire la quantité de linge à repasser et avec un moteur EcoSilence Drive à longue durée de vie.

Informations générales

- Classe d'efficacité énergétique[1]: A
- Energie[2] / Eau[3]: 46 kWh / 47 litres
- Capacité: 1 - 8 kg
- Durée programme[4]: 3:33 h:min
- Classe d'efficacité d'essorage: B
- Vitesse d'essorage**: 0 - 1400 tr/min
- Niveau sonore: 71 dB (A) re 1 pW
- Classe d'efficacité sonore: A

Programmes

- Programmes standard: Coton, Synthétiques, Délicat/Soie, Laine/Lavage à la main.
- Programmes spéciaux: Nettoyage tambour avec rappel automatique, Iron Assist, Blouses/Chemises, Hygiene, Jeans/Couleurs sombres, Outdoor, Vidange/Essorage, Mix rapide, Rinçage unique, Express 15 min/30 min, Délicat/Soie, Laine/Lavage à la main

Options

- Iron Assist: Programme vapeur qui aide à défroisser les vêtements secs
- SpeedPerfect: parfaitement propre, jusqu'à trois fois plus rapide. ***
- Touches TouchControl: Fin différée, Départ/Stop avec fonction rajout de linge, Température, SpeedPerfect, Prélavage, Vitesse d'essorage, Rinçage plus/Arrêt cuve pleine

Equipement et confort

- Grand écran indiquant vitesse d'essorage, temps résiduel, fin différée 24 h et recommandation de charge
- Commande entièrement électronique par un seul bouton pour les programmes de lavage et les programmes spéciaux
- Rajout de linge: fonction qui vous offre la possibilité d'ajouter du linge même après le départ d'un programme de lavage.
- Volume du tambour: 65 litres
- Compteur d'utilisation: compte le nombre de programmes terminés
- 10 ans de garantie sur le moteur EcoSilence Drive
- EcoSilence Drive: moteur à faible consommation, des plus silencieux
- ActiveWater Plus: la détection automatique de la charge permet une consommation d'eau particulièrement économique, même pour les petites charges de linge.
- AquaStop* avec une garantie à vie contre les dégâts des eaux
- Design AntiVibration: plus de silence et stabilité
- Isolation acoustique renforcée
- Détection de mousse
- Indication de surdosage
- Aide pour dosage de produit lessiviel liquide
- Système anti-balourd
- Sécurité enfants
- Signal de fin de programme
- Hublot de 32 cm, avec angle d'ouverture de 171°
- Crochet de fermeture métallique
- Fermeture de porte magnétique comfort

Caractéristiques techniques

- A glisser sous plan de travail de 85 cm
- Dimensions (H x L): 84.5 cm x 59.8 cm
- Profondeur de l'appareil: 59.0 cm

Série 4, Lave-linge, 8 kg, 1400 trs/min
WAN28299FG

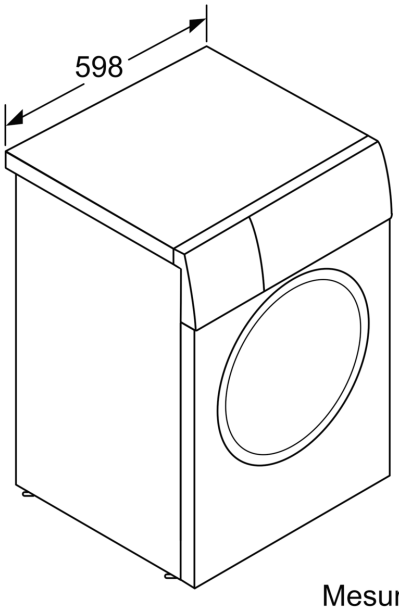

Mesures en mm

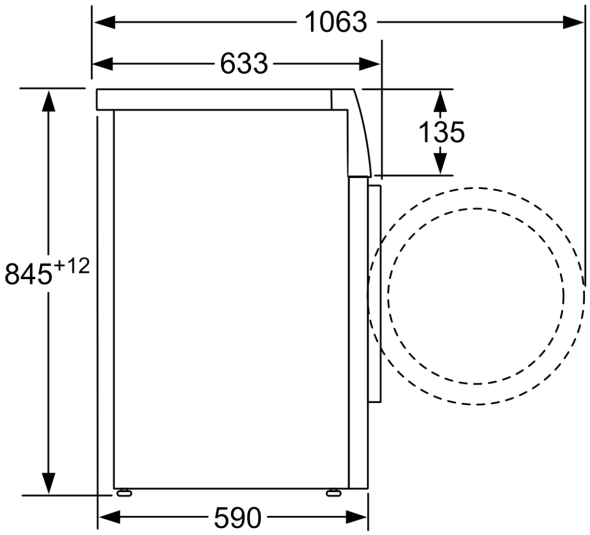

Mesures en mm