SIEMENS

iQ300, Lave-vaisselle entièrement intégrable, 60 cm, XXL (grande hauteur)
SX63HX36TE

Accessoires en option

SZ30BI22	JEU DE FIXATION NIRO
SZ38BI00	KIT DE FIXATION POUR PORTE SEQUENCEE
SZ72010	RALLONGE AQUASTOP
SZ73000	KIT LAVAGE 4ELEMENTS POUR LAVE-VAISSELLE
SZ73010	CHARNIERE MOBILE INSTALLATION LV HAUTEUR
SZ73051EU :	
SZ73640	Panier pour verres à long pied

Excellent lave-vaisselle compatible Wifi avec projection au sol du témoin lumineux de fonctionnement, utilisable via un smartphone ou assistance vocale.

- ✓ varioSpeed Plus : lave et sèche jusqu'à trois fois plus vite.
- ✓ infoLight projette un témoin lumineux bleu sur le sol pendant que le lave-vaisselle fonctionne et disparaît quand le programme est terminé.
- ✓ Home Connect : contrôlez votre lave-vaisselle intelligent, où que vous soyez.
- ✓ Remote Control : sélectionnez et lancez facilement les programmes de nettoyage via l'application Home Connect.
- ✓ Bouton Favori : retrouvez plus rapidement vos programmes préférés sur votre lave-vaisselle.

Équipement

Données techniques

Classe d'efficacité énergétique: ..... E
Consommation énergétique pour 100 cycles de programme Eco: 92 kWh
Nombre maximum de place: 12
Consommation d'eau du programme Eco en litres par cycle: ..... 9.5 l
Durée du programme: .....3:45 h
Niveau sonore: ..... 46 dB(A) re 1 pW
Classe de niveau sonore: C
Type d'installation: ..... Encastrable
Hauteur avec top amovible: ..... 0 mm
Dimensions du produit (HxLXP): .....865 x 598 x 550 mm
Taille de la niche d'encastrement: .....865-925 x 600 x 550 mm
Profondeur porte ouverte à 90°: .....1200 mm
Pieds réglables: ..... Oui - tous depuis l'avant
Réglage maximum de la hauteur des pieds: .....60 mm
Plinthe réglable: .....À la fois horizontal et vertical
Poids net: .....34.7 kg
Poids brut: .....36.8 kg
Puissance de raccordement: .....2400 W
Intensité: .....10 A
Tension: ..... 220-240 V
Fréquence: .....50; 60 Hz
Index des réparations: 8.9
Longueur du cordon électrique: .....175.0 cm
Type de prise: .....Prise Gardy avec fil de terre
Longueur du tuyau d'alimentation: .....165 cm
Longueur du tuyau d'évacuation: .....190 cm
Code EAN: 4242003878019
Type d'installation: ..... Entièrement intégrables

4 242003 878019

SIEMENS

iQ300, Lave-vaisselle entièrement intégrable, 60 cm, XXL (grande hauteur)
SX63HX36TE

Équipement

Performance et consommation
- Classe d'efficacité énergétique[1]: E
- Consommation Energie[2] / Eau[3]: 92 kWh / 9.5 litres
- Niveau sonore: 46 dB(A) re 1 pW

Programmes et fonctions spéciales
- 6 programmes: Eco 50 °C, Auto 45-65 °C, Intensif 70 °C, 1h 65 °C, Rapide 45 °C, Prélavage
- Programme Favourite
- 4 options : Home Connect par WLAN (contrôle du lave-vaisselle à distance), Zone haute pression, Demi-charge, Speed on demand - varioSpeedPlus
- Machine Care
- Silence on demand (via app)

Confort
- Capacité: 12 couverts
- iQdrive
- Échangeur thermique.
- aquaSensor
- Assistant de dosage
- Détection automatique du type de produit de lavage
- Filtre autonettoyant, à triple filtre
- Commande sur le bord supérieur de la porte
- InfoLight blue
- Affichage du temps résiduel en minutes
- Démarrage différé électronique: 1-24 heures
- Paniers varioFlex
- lowFriction wheels sur le panier inférieur
- Rack Stopper pour éviter le déraillement du panier inférieur
- Panier supérieur réglable en hauteur avec rackMatic (à 3 niveaux)
- Range-assiettes rabattables dans le panier supérieur (2x)
- Range-assiettes rabattables dans le panier inférieur (4x)
- Supports pour tasses dans le panier supérieur (2x)
- Technique de protection des verres
- aquaStop® : garantie Siemens Electromenager en cas de dégât des eaux - pour toute la durée de vie de l'appareil*
- Cuve polinox

Informations techniques et accessoires
- Dimensions (H x L x P): 86.5 x 59.8 x 55 cm
- Home Connect par WLAN
- Affichage en texte clair (anglais)
- Protection anti vapeur, protège le plan de travail
- (Pas de support à couverts dans le panier supérieur)
- Panier à couverts vario dans le panier inférieur
- Durée progr. Eco[4] : 3:45 (h:min)
- Classe d'efficacité sonore : C

* Les conditions de garantie peuvent être trouvées sur notre site internet

[1] Echelle de classes d'efficacité énergétique de A à G

[2] Consommation énergétique en kWh par 100 cycles (en programme Eco 50 °C)

[3] Consommation d'eau en litres par cycle (en programme Eco 50 °C)

[4] Durée du programme Eco 50 °C

SIEMENS

iQ300, Lave-vaisselle entièrement intégrable, 60 cm, XXL (grande hauteur)
SX63HX36TE

Dessins sur mesure

mesures en mm

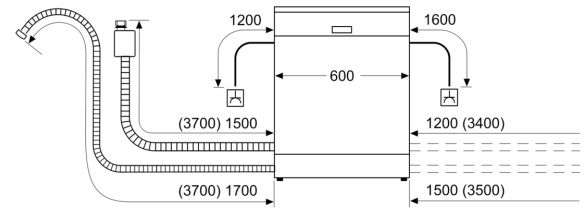

⏚ prise
( ) valeurs avec kit prolongateur

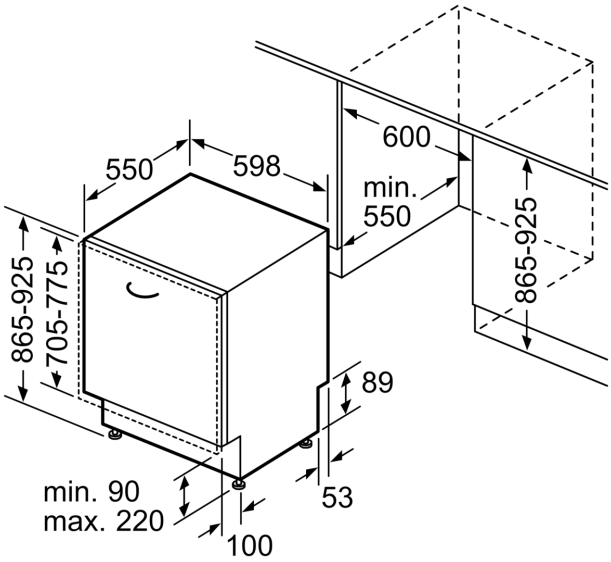

Mesures en mm