SIEMENS

iQ100, Lave-vaisselle entièrement intégrable, 60 cm
SN61HX08VE

Lave-vaisselle compatible Wifi avec projection au sol du témoin lumineux de fonctionnement, utilisable via un smartphone ou assistance vocale.

- ✓ varioSpeed Plus : lave et sèche jusqu'à trois fois plus vite.
- ✓ Le système rackMatic permet de régler aisément la hauteur du panier supérieur sur 3 niveaux.
- ✓ infoLight projette un témoin lumineux bleu sur le sol pendant que le lave-vaisselle fonctionne et disparaît quand le programme est terminé.
- ✓ Home Connect : contrôlez votre lave-vaisselle intelligent, où que vous soyez.
- ✓ Remote Control : sélectionnez et lancez facilement les programmes de nettoyage via l'application Home Connect.

Accessoires en option

SZ30BI02	JEU DE FIXATION NIRO
SZ38BI00	KIT DE FIXATION POUR PORTE SEQUENCEE
SZ72010	RALLONGE AQUASTOP
SZ73000	KIT LAVAGE 4ELEMENTS POUR LAVE-VAISSELLE
SZ73001	Panier à couverts argentés
SZ73010	CHARNIERE MOBILE INSTALLATION LV HAUTEUR
SZ73051EU :	
SZ73056	PORTE INOX POUR LV60 TOUT INTEGRABLE H81
SZ73100	PANIER A COUVERTS CLASSIQUE MOBILE
SZ73300	SUPPORT VERRES A PIED PANIERS FLEXCO/PRO
SZ73640	Panier pour verres à long pied

Équipement

Données techniques

Classe d'efficacité énergétique: ..... E
Consommation énergétique pour 100 cycles de programme Eco: 94 kWh
Nombre maximum de place: 13
Consommation d'eau du programme Eco en litres par cycle: ..... 9.5 l
Durée du programme: .....3:45 h
Niveau sonore: ..... 46 dB(A) re 1 pW
Classe de niveau sonore: C
Type d'installation: ..... Encastrable
Hauteur avec top amovible: ..... 0 mm
Dimensions du produit (HxLXP): .....815 x 598 x 550 mm
Taille de la niche d'encastrement: .....815-875 x 600 x 550 mm
Profondeur porte ouverte à 90°: ..... 1150 mm
Pieds réglables: ..... Oui - tous depuis l'avant
Réglage maximum de la hauteur des pieds: .....60 mm
Plinthe réglable: .....À la fois horizontal et vertical
Poids net: .....33.7 kg
Poids brut: .....35.8 kg
Puissance de raccordement: .....2400 W
Intensité: .....10 A
Tension: ..... 220-240 V
Fréquence: .....50; 60 Hz
Index des réparations: 8.9
Longueur du cordon électrique: .....175.0 cm
Type de prise: .....Prise Gardy avec fil de terre
Longueur du tuyau d'alimentation: .....165 cm
Longueur du tuyau d'évacuation: .....190 cm
Code EAN: 4242003868553
Type d'installation: ..... Entièrement intégrables

4 242003 868553

SIEMENS

iQ100, Lave-vaisselle entièrement intégrable, 60 cm
SN61HX08VE

Équipement

Performance et consommation
- Classe d'efficacité énergétique[1]: E
- Consommation Energie[2] / Eau[3]: 94 kWh / 9.5 litres
- Capacité: 13 couverts
- Durée progr. Eco[4] : 3:45 (h:min)
- Niveau sonore: 46 dB(A) re 1 pW
- Classe d'efficacité sonore : C

Programmes et fonctions spéciales
- 5 programmes: Eco 50 °C, Auto 45-65 °C, Intensif 70 °C, 1h 65 °C, Prélavage
- 3 fonctions speciales : Home Connect par WLAN (contrôle du lave-vaisselle à distance), Demi-charge, varioSpeed Plus
- Machine Care
- Programme Favourite
- Silence on demand (via app)

Confort
- Home Connect par WLAN
- Commande sur le bord supérieur de la porte
- Affichage en texte clair (anglais)
- InfoLight blue

Technologie de lavage/séchage
- Échangeur thermique.
- aquaSensor
- iQdrive
- Assistant de dosage
- Départ différé 3-6-9 h
- Détection automatique du type de produit de lavage
- aquaStop® : garantie Siemens Electromenager en cas de dégât des eaux - pour toute la durée de vie de l'appareil*
- Technique de protection des verres
- Filtre autonettoyant, à triple filtre

Sécurité
- Paniers vario
- Tiroir à couverts vario - 3ème niveau
- Panier supérieur réglable en hauteur avec rackMatic (à 3 niveaux)
- lowFriction wheels sur le panier inférieur
- Rack Stopper pour éviter le déraillement du panier inférieur
- Range-assiettes rabattables dans le panier inférieur (2x)
- Supports pour tasses dans le panier supérieur (2x)

Informations techniques et accessoires
- Protection anti vapeur, protège le plan de travail
- Dimensions (H x L x P): 81.5 x 59.8 x 55 cm
- Cuve polinox

* Les conditions de garantie peuvent être trouvées sur notre site internet

[1] Echelle de classes d'efficacité énergétique de A à G
[2] Consommation énergétique en kWh par 100 cycles (en programme Eco 50 °C)
[3] Consommation d'eau en litres par cycle (en programme Eco 50 °C)
[4] Durée du programme Eco 50 °C

SIEMENS

iQ100, Lave-vaisselle entièrement intégrable, 60 cm
SN61HX08VE
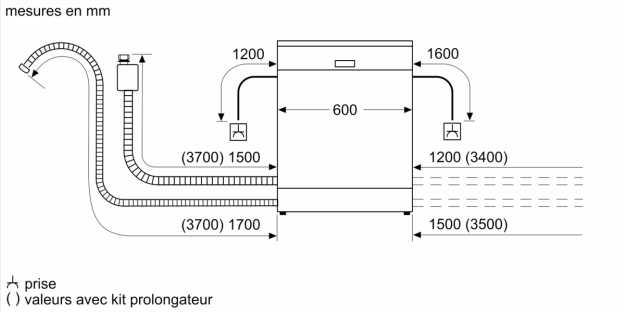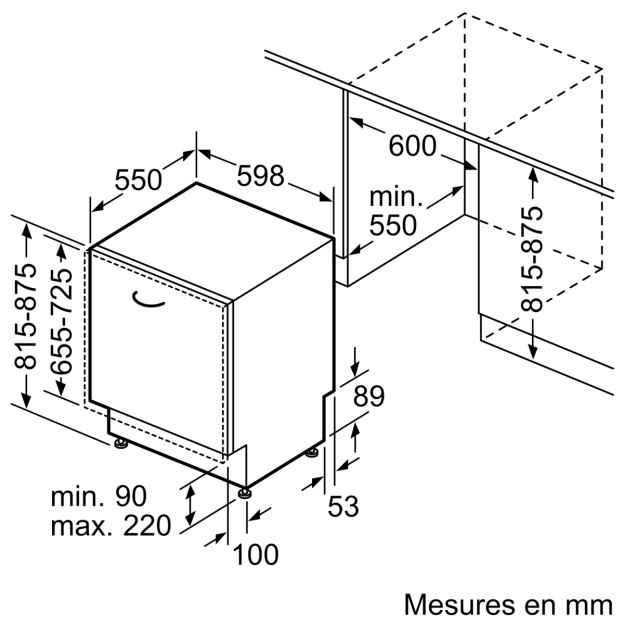
Dessins sur mesure