SIEMENS

iQ300, Lave-vaisselle intégrable, 60 cm, Acier brossé SN53ES04TE

Accessoires en option

SZ73300	SUPPORT VERRES A PIED PANIERS FLEXCO/PRO
SZ73640	Panier pour verres à long pied
SZ30BI02	JEU DE FIXATION NIRO
SZ72010	RALLONGE AQUASTOP
SZ73000	Set pour lave-vaisselle
SZ73001	Cassette à argenterie
SZ73010	CHARNIERE MOBILE INSTALLATION LV HAUTEUR
SZ73051EU	Durée de programme Eco 50 °C
SZ73125	PORTE INOX LV 60CM INTEG T3/T4CVTS

1 - Echelle de classes d'efficacité énergétique de A à G
2 - Consommation énergétique en kWh par 100 cycles (en programme Eco 50 °C)
3 - Consommation d'eau en litres par cycle (en programme Eco 50 °C)
4 - Durée de programme Eco 50 °C
5 - Label Hygiène de niveau 1 - Selon les tests effectués par l'Institut d'hygiène intégrative et de virologie concernant l'élimination des virus enveloppés (par exemple Corona, influenza) dans le programme Eco 50°C testé en utilisant des détergents disponibles dans le commerce pour les lave-vaisselle domestiques. Label d'hygiène de niveau 3 - Selon les tests effectués par l'Institut d'hygiène intégrative et de virologie concernant l'élimination des virus enveloppés et non enveloppés (par ex. Murine Parvo MVM, Corona, Influenza, Noro) dans le programme testé Intensive 70°C en utilisant des détergents disponibles dans le commerce pour les lave-vaisselle ménagers. Le programme Machine Care a été testé avec les produits de nettoyage et d'entretien des machines Siemens. De plus amples informations sont disponibles à l'adresse suivante : https://integrative-hygiene.de/Subject. Nous n'assumons aucune responsabilité quant à l'exactitude des informations fournies. Illustration(s) exemplaire(s), à des fins d'explication

Le lave-vaisselle compatible WIFI pour personnaliser vos programmes via votre smartphone ou assistance vocale.

- ✓ varioSpeed Plus : lave et sèche jusqu'à trois fois plus vite.
- ✓ Niveau d'hygiène validé pour Eco 50 °C et niveaux supérieurs avec Intensif 70 °C et Machine Care✓ .[5]
- ✓ Paniers varioFlex : pour un rangement facile et modulable.
- ✓ Home Connect : contrôlez votre lave-vaisselle intelligent, où que vous soyez.
- ✓ Bouton Favori : retrouvez plus rapidement vos programmes préférés sur votre lave-vaisselle.

Équipement

Données techniques

Classe d'efficacité énergétique[1]: ..... B
Consommation énergétique pour 100 cycles de programme Eco[2]: 64 kWh
Nombre max de couverts: 13
Consommation d'eau du programme Eco[3]: ..... 9.0 l
Durée du programme[4]: .....3:55 h
Niveau sonore: ..... 44 dB(A) re 1pW
Classe de niveau sonore: .....B
Type d'installation: ..... Encastrable
Hauteur avec top amovible: ..... 0 mm
Dimensions de l'appareil (HxLxP): .....815 x 598 x 573 mm
Taille de la niche d'encastrement: .....815-875 x 600 x 550 mm
Profondeur porte ouverte à 90°: ..... 1150 mm
Pieds réglables: ..... Oui - tous depuis l'avant
Réglage maximum de la hauteur des pieds: .....60 mm
Plinthe réglable: .....À la fois horizontal et vertical
Poids net: .....33.7 kg
Poids brut: .....35.9 kg
Puissance de raccordement: .....2400 W
Intensité: ..... 10 A
Tension: ..... 220-240 V
Fréquence: .....50; 60 Hz
Index des réparations: 9.4
Longueur du cordon électrique: .....175.0 cm
Type de prise: .....Prise Gardy avec fil de terre
Longueur du tuyau d'alimentation: ..... 165 cm
Longueur du tuyau d'évacuation: .....190 cm
Code EAN: 4242003960912
Type d'installation: ..... Intégrable

SIEMENS

iQ300, Lave-vaisselle intégrable, 60 cm, Acier brossé
SN53ES04TE

Équipement

Performance et consommation
- Classe d'efficacité énergétique[1]: B
- Consommation Energie[2] / Eau[3]: 64 kWh / 9 litres
- Capacité: 13 couverts
- Durée progr. Eco[4] : 3:55 (h:min)
- Niveau sonore: 44 dB(A) re 1 pW
- Classe d'efficacité sonore : B

Programmes et fonctions spéciales
- 6 programmes: Eco 50 °C, Auto 45-65 °C, Intensif 70 °C, 1h 65 °C, Rapide 45 °C, Prélavage
- 4 options : Home Connect par WLAN (contrôle du lave-vaisselle à distance), Zone haute pression, Demi-charge, Speed on demand - varioSpeedPlus
- Machine Care
- Programme Favourite
- Fonctions complémentaires via l'application Home Connect: HygienePlus, Silence on demand

Confort
- Home Connect par WLAN
- Affichage en texte clair (Anglais)
- Affichage du temps résiduel en minutes

Technologie de lavage/séchage
- autoOpen dry et échangeur thermique
- aquaSensor
- iQdrive
- Assistant de dosage
- Démarrage différé électronique: 1-24 heures
- Détection automatique du type de produit de lavage
- aquaStop® : garantie Siemens Electromenager en cas de dégât des eaux - pour toute la durée de vie de l'appareil*
- Verrouillage électronique
- Technique de protection des verres
- Filtre autonettoyant, à triple filtre

Sécurité
- Paniers varioFlex
- Panier supérieur réglable en hauteur avec rackMatic (à 3 niveaux)
- lowFriction wheels sur le panier inférieur
- Rack Stopper pour éviter le déraillement du panier inférieur
- Range-assiettes rabattables dans le panier supérieur (2x)
- Range-assiettes rabattables dans le panier inférieur (4x)
- Supports pour tasses dans le panier supérieur (2x)
- variable dark grey
- Compartiment à couverts dans le panier supérieur

Informations techniques et accessoires
- Protection anti vapeur, protège le plan de travail
- Dimensions (H x L x P): 81.5 x 59.8 x 57.3 cm
- Cuve polinox

* Les conditions de garantie peuvent être trouvées sur notre site internet

[1] Echelle de classes d'efficacité énergétique de A à G

[2] Consommation énergétique en kWh par 100 cycles (en programme Eco 50 °C)

[3] Consommation d'eau en litres par cycle (en programme Eco 50 °C)

[4] Durée du programme Eco 50 °C

SIEMENS

iQ300, Lave-vaisselle intégrable, 60 cm, Acier brossé
SN53ES04TE
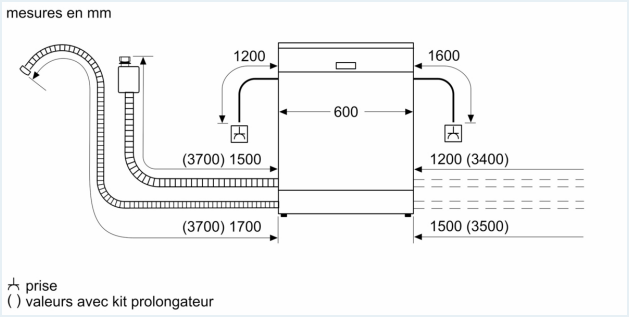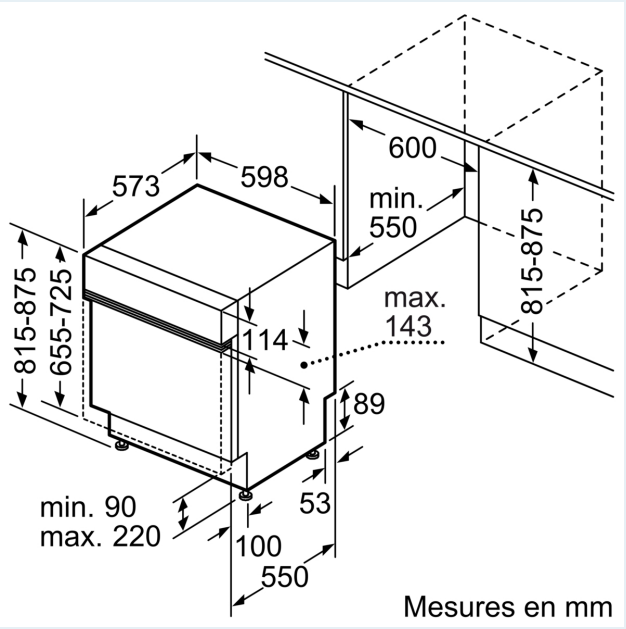
Dessins sur mesure