iQ300, lave-vaisselle sous-encastrable, 60 cm, Inox
SN436S01GE

Lave-vaisselle avec option varioSpeed Plus (jusqu'à 3 fois plus rapide) et panier varioFlex pour faciliter le rangement de la vaisselle.

- ✓ L'option varioSpeedPlus permet de laver jusqu'à 3 fois plus rapidement tout en gardant la même performance de lavage et de séchage.
- ✓ Système de sécurité aquaStop®: garantie à vie contre les dégats des eaux externes.
- ✓ 10 ans de garantie contre la corrosion de l'intérieur de la cuve des lave-vaisselle Siemens.
- ✓ Le moteur iQdrive est extrêmement efficace, silencieux et durable.
- ✓ L'assistant de dosage déploie toute la force du détergent pour des résultats de nettoyage optimaux.

Accessoires en option

SZ73640	Panier pour verres à long pied
SZ73300	SUPPORT VERRES A PIED PANIERS FLEXCO/PRO
SZ73100	PANIER A COUVERTS CLASSIQUE MOBILE
SZ73006	JEU DE FIXATION NIRO
SZ73001	Panier à couverts argentés
SZ73000	KIT LAVAGE 4ELEMENTS POUR LAVE-VAISSELLE
SZ72010	RALLONGE AQUASTOP

Équipement

Données techniques

Classe d'efficacité énergétique: E
Consommation énergétique pour 100 cycles de programme Eco: 92 kWh
Nombre maximum de couverts: 12
Consommation d'eau du programme Eco en litres par cycle: 9,5 l
Durée du programme: 3:30 h
Émissions de bruit acoustique dans l'air: 46 dB(A) re 1 pW
Classe d'émissions de bruit acoustique dans l'air: C
Type de construction: Encastrable
Hauteur avec top amovible: 0 mm
Dimensions du produit: 815 x 598 x 573 mm
Taille de la niche d'encastrement: 815-875 x 600 x 550 mm
Certificats de conformité: CE, VDE
Profondeur porte ouverte à 90°: 1150 mm
Pieds réglables: Oui - tous depuis l'avant uniquement
Réglage maximum de la hauteur des pieds: 60 mm
Plinthe réglable: 0
Poids net: 38,5 kg
Poids brut: 41,0 kg
Puissance de raccordement: 2400 W
Intensité: 10 A
Tension: 220-240 V
Fréquence: 50; 60 Hz
Longueur du cordon électrique: 175 cm
Type de prise: 0
Longueur du tuyau d'alimentation: 165 cm
Longueur du tuyau d'évacuation: 190 cm
Code EAN: 4242003773000
Type de montage: Sous-encastrable

4 242003 773000

Fabriqué par BSH titulaire des droits d'utilisation de la#marque Siemens AG

iQ300, lave-vaisselle sous-encastrable, 60 cm, Inox
SN436S01GE

Équipement

Informations générales
- Classe d'efficacité énergétique:A++
- Classe d'efficacité de séchage:A
- Consommation pour le programmeEco50°C:0.9 kWh
- Consommation d'énergie pour le programmeEco50°C:258 kWhpar an, basé sur 280 cycles standards utilisant de l'eau froide et le mode basse puissance. La consommation réelle dépendra de la manière dont l'appareil est utilisé.
- Consommation d'eau en programmeEco50:9.5 l
- Consommation d'eau pour le programmeEco50°C:2660litres par an, basé sur 280 cycles standards. La consommation réelle dépendra de la façon dont le lave-vaisselle est utilisé.

Programmes
- 6Programmes:Intensif70 °C,Auto,45-65 °C,Eco50 °C,Verre40 °C,1h65 °C,Prélavage
- 3 fonctions speciales :varioSpeed Plus,Zone haute pression,Extra sec
-
-
- Programme Entretien de la machine

Equipement et confort
- Niveau sonore:46dB (A) re 1 pW
- Capacité:12couverts
- Système de régénération électronique
- Elément de chauffage instantané
- Assistant de dosage
- iQdrive
- aquaSensor,Capteur de charge
- Détection automatique du type de produit de lavage
- Echangeur thermique
- Technique de lavage alterné
- Filtre autonettoyantà triple filtre
- Affichage du temps résiduel en minutes
- Démarrage différé électronique: 1-24 heures
- Indicateur électronique de la réserve de sel
- Indicateur électronique de la réserve de produit de rinçage
- Paniers varioFlexN
- Panier supérieur réglable en hauteur avec rackMatic (à 3 niveaux)
- Range-assiettes rabattables dans le panier supérieur (2x)
- Range-assiettes rabattables dans le panier inférieur (4x)
- Panier à couverts vario dans le panier inférieur
- Cuve Inox / Polinox
- aquaStop® : garantie Siemens Electromenager en cas de dégât des eaux - pour toute la durée de vie de l'appareil*
- Verrouillage électronique
- easyLock
- Technique de protection des verres
- Pied arrière réglable de l'avant
- Déflecteur de vapeur inclus
- Dimensions (H x L x P):81.5x59.8x57.3cm

iQ300, lave-vaisselle sous-encastrable, 60 cm, Inox
SN436S01GE
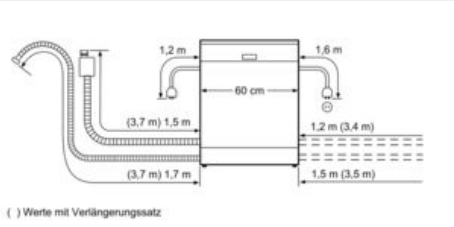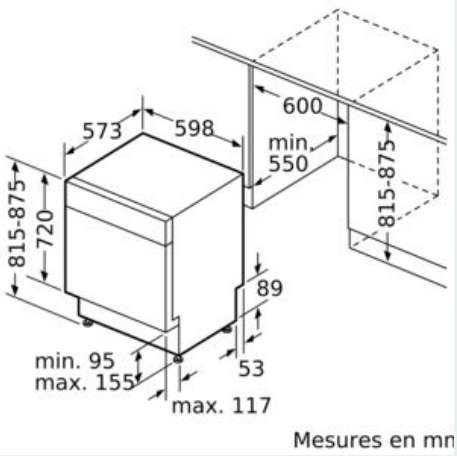
Dessins sur mesure