Série 4, Lave-vaisselle entièrement intégrable, 60 cm, XXL (grande hauteur)
SBV4HAX48E

Chargement facile de votre vaisselle et gestion de votre lave-vaisselle via l'application Home Connect.

- **Paniers Flex**: solution pratique et flexible pour un chargement facile.
- **Silence Plus** : un lave-vaisselle remarquablement silencieux à 44 dB.
- **Touche "Favourite"** : enregistrez votre cycle de lavage favori.
- **AquaStop** : garantie Bosch en cas de dégâts des eaux - pendant toute la durée de vie de l'appareil.*
- **EcoSilence Drive**: exceptionnellement silencieux, particulièrement efficace et garantit une faible consommation électrique.

Données techniques

Classe d'efficacité énergétique: ..... D
Consommation énergétique pour 100 cycles de programme Eco: ..84 kWh
Nombre maximum de place: 13
Consommation d'eau du programme Eco en litres par cycle: .....9.5 l
Durée du programme: ..... 4:55 h
Niveau sonore: .....44 dB(A) re 1 pW
Classe de niveau sonore: ..... B
Type d'installation: ..... Encastrable
Hauteur avec top amovible: .....0 mm
Dimensions du produit (HxLXP): .....865 x 598 x 550 mm
Taille de la niche d'encastrement: .....865-925 x 600 x 550 mm
Profondeur porte ouverte à 90°: .....1200 mm
Pieds réglables: ..... Oui - tous depuis l'avant
Réglage maximum de la hauteur des pieds: ..... 60 mm
Plinthe réglable: .....À la fois horizontal et vertical
Poids net: .....36.6 kg
Poids brut: ..... 38.5 kg
Puissance de raccordement: ..... 2400 W
Intensité: ..... 10 A
Tension: ..... 220-240 V
Fréquence: .....50; 60 Hz
Longueur du cordon électrique: ..... 175.0 cm
Type de prise: ..... Prise Gardy avec fil de terre
Longueur du tuyau d'alimentation: ..... 165 cm
Longueur du tuyau d'évacuation: .....190 cm
Code EAN: 4242005179497
Type d'installation: .....Entièrement intégrable

Accessoires en option

SGZ0IC00	CLIP DE MAINTIEN POUR PANIER SUPERIEUR
SGZ1010	RALLONGE AQUASTOP
SGZ8BI00	KIT DE FIXATION POUR PORTE SEQUENCEE
SMZ1051EU :	
SMZ2014	PANIER POUR VERRE A LONG PIED
SMZ5003	CHARNIERES DE PLINTHE
SMZ5045	Kit de Parement, 86,5 cm de haut
SMZ5300	SUPPORT VERRES A PIED PANIERS MAXFLEX/PR

4 242005 179497

Série 4, Lave-vaisselle entièrement intégrable, 60 cm, XXL (grande hauteur)
SBV4HAX48E

Chargement facile de votre vaisselle et gestion de votre lave-vaisselle via l'application Home Connect.

Performance et consommation

- Classe d'efficacité énergétique[1]: D
- Consommation Energie[2] / Eau[3]: 84 kWh / 9.5 litres

Programmes/Options

- 6 programmes: Eco 50 °C, Auto 45-65 °C, Intensif 70 °C, 1h 65 °C, Silence 50 °C, Prélavage
- Programme Favourite
- 4 options : Home Connect par WLAN (contrôle du lave-vaisselle à distance), Extra sec, Demi-charge, SpeedPerfect+
- Machine Care
- Silence on demand (via app)

Confort/Sécurité

- Niveau sonore: 44 dB(A) re 1 pW
- Niveau sonore progr. Silence : 41 dB(A) re 1 pW
- Capacité: 13 couverts
- Assistant de dosage
- AquaSensor
- Détection automatique du type de produit de lavage
- Échangeur thermique.
- EcoSilence Drive
- Filtre autonettoyant, à triple filtre
- Commande sur le bord supérieur de la porte
- InfoLight rouge
- Affichage du temps résiduel en minutes
- Démarrage différé électronique: 1-24 heures
- Paniers Flex
- Low Friction Wheels sur le panier inférieur
- Rack Stopper pour éviter le déraillement du panier inférieur
- Panier supérieur réglable en hauteur avec RackMatic (à 3 niveaux)
- Range-assiettes rabattables dans le panier supérieur (2x)
- Range-assiettes rabattables dans le panier inférieur (2x)
- Compartiment à couverts dans le panier supérieur
- Panier à couverts Vario dans le panier inférieur
- Supports pour tasses dans le panier supérieur (2x)
- Revêtement intérieur: Acier inox
- aquaStop® : garantie Bosch en cas de dégât des eaux - pour toute la durée de vie de l'appareil*
- Glass protection technology

Dimensions

- Dimensions (H x L x P): 86.5 x 59.8 x 55 cm

* Les conditions de garantie peuvent être trouvées sur notre site internet

[1] Echelle de classes d'efficacité énergétique de A à G

[2] Consommation énergétique en kWh par 100 cycles (en programme Eco 50 °C)

[3] Consommation d'eau en litres par cycle (en programme Eco 50 °C)

Série 4, Lave-vaisselle entièrement intégrable, 60 cm, XXL (grande hauteur)
SBV4HAX48E

mesures en mm

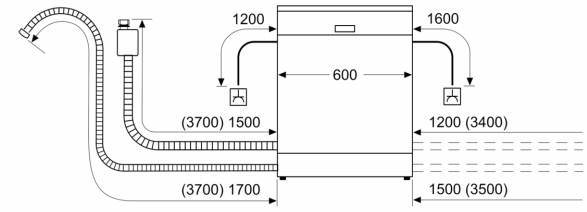

prise
( ) valeurs avec kit prolongateur

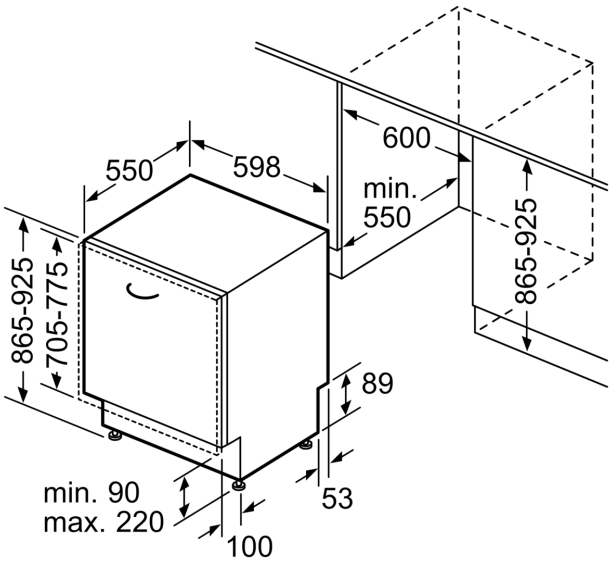

Mesures en mm