Série 4, Table de cuisson à induction avec hotte intégrée, 60 cm, Noir mat, Encastrable avec cadre PVS69BB16E

La table de cuisson à induction avec module de ventilation intégré: combine l'induction et la technologie de ventilation pour des résultats parfaits.

- **Matt Design** : 5x moins de rayures visibles grâce à la finition noir carbone mate.
- **Integrated Ventilation Module** : vapeur et odeurs sont aspirées directement à la source.
- **TouchSelect** : facilité de sélection de la zone de cuisson et des niveaux de puissance.
- **Combi Zone**: plus de flexibilité en combinant deux zones de cuisson.
- **PowerBoost** : jusqu'à 50 % de puissance en plus pour une cuisson à induction plus rapide.

Accessoires intégrés

1 x Connecteur télescopique mode recyclage, 1 x Filtre à charbon Clean Air Plus

Accessoires en option

HEZ32WA00 SONDE A VIANDE SANS FIL, HEZ390522 GRIL FONTE 40X20 CM, HEZ9CF240 POÊLE À FRIRE 24CM Ø, HEZ9CF280 POÊLE À FRIRE 28CM Ø, HEZ9ES100 CAFETIERE ESPRESSO, HEZ9FE280 POELE EN FONTE 28 CM, HEZ9SE030 Set de 2 casseroles et 1 poêle à frire, HEZ9SE040 BATTERIE CUISINE 4 PCS, HEZ9SE060 BATTERIE CUISINE 6 PCS, HEZ9TY010 Teppan Yaki, HEZ9VDKR0 KIT INST. EN RECYCLAGE L (PROF. 70 CM), HEZ9VDKR1 KIT INST. EN RECYCLAGE S (PROF. 60 CM), HEZ9VDSB1 Coude horizontal 90°, HEZ9VDSB2 Coude vertical L 90°, HEZ9VDSB3 Coude vertical M 90°, HEZ9VDSB4 Coude vertical S 90°, HEZ9VDSI0 Connecteur rond/plat droit, HEZ9VDSI1 Connecteur rond/plat coudé, HEZ9VDSM1 Tube plat, 500mm, HEZ9VDSM2 Tube plat, 1000mm, HEZ9VDSS1 Manchon femelle, HEZ9VDSS2 PIECE DE CONNEXION FLEXIBLE PLAT Ø150, HEZ9VEDU0 INST. EVACUATION FILTRE REDUCTEUR BRUIT, HEZ9VRCR1 Filtre anti-odeurs Clean Air longue duré, HEZ9VRPD1 diffuseur de plinthe

Données techniques

Nom du produit / famille de produit: ..... Foyer en céramique
Type d'installation: ..... Encastrable
Type énergie: ..... Electrique
Nombre total de positions pouvant être utilisées simultanément: 4
Niche d'encastrement: .....223 x 560-560 x 490-500 mm
Largeur: .....602 mm
Dimensions de l'appareil (HxLxP): ..... 223x602x520 mm
Dimensions du produit emballé: ..... 420x690x660 mm
Poids net: .....22.9 kg
Poids brut: ..... 27.0 kg
Témoin de chaleur résiduelle: .....Indépendant
Emplacement du bandeau de commande: .....Devant de la table
Matériau de base de la surface: ..... Vitrocéramique
Couleur de la surface: ..... Noir mat
Longueur du cordon électrique: ..... 110 cm
Brûleurs scellés: .....Non
PowerBoost: ..... Toutes les zones de cuisson
Puissance du 2nd foyer: .....3600.0 W
Puissance du cinquième foyer: .....1400.0 W
Nombre de vitesses: .....Niveau 3 + 1 intensif
Débit maximal d'aspiration d'air en évacuation: ..... 500 m^3/h
Débit de l'aspiration en Recyclage d'air position turbo: .... 595.0 m^3/h
Débit maximal d'aspiration d'air en recyclage: ..... 441 m^3/h
Extraction d'air en position de boost: ..... 622 m^3/h
Niveau sonore: .....69 dB(A) re 1 pW
Filtre anti-odeurs: .....Non
Témoin de saturation des filtres: .....Oui
Intensité: .....GENERAL.N_A A
Tension: ..... 220-240/380-415 V
Fréquence: .....60; 50 Hz
Accessoires inclus: 1 x Connecteur télescopique mode recyclage, 1 x Filtre à charbon Clean Air Plus

4 242005 588398

Série 4, Table de cuisson à induction avec hotte intégrée, 60 cm, Noir mat, Encastrable avec cadre PVS69BB16E

La table de cuisson à induction avec module de ventilation intégré: combine l'induction et la technologie de ventilation pour des résultats parfaits.

- Table de cuisson de 60 cm: surface pour 4 casseroles et poêles.60 cm: surface pour 4 casseroles et poêles.

Flexibilité des zones de cuisson

- CombiZone
- : utilisez des ustensiles de cuisine plus gros en connectant deux zones de cuisson classiques en une seule grande zone.
- Zone de cuisson avant gauche: 190 mm, 210 mm, 2.2 kW (max. 3.7 kW)
- Zone de cuisson arrière gauche: 190 mm, 210 mm, 2.2 kW (max. 3.7 kW)
- Zone de cuisson arrière droit: 145 mm , 1.4 kW (max. 2.2 kW)

Facilité d'utilisation

- Commande par capteurs TouchSelect: contrôler l'alimentation avec les boutons tactiles +/- imprimés.
- Commande entièrement électronique à 17 niveaux: adaptez précisément la chaleur avec 17 niveaux de puissance (9 niveaux principaux et 8 niveaux intermédiaires).
- Minuterie avec coupure automatique: éteint la zone de cuisson à la fin du temps programmé (par exemple, pour les œufs à la coque)
- Minuterie d'alarme: une alarme retentit à la fin du temps programmé (par exemple pour les pâtes)

Gain de temps et efficacité

- Fonction PowerBoost pour toutes les zones à induction
- : faire bouillir l'eau plus rapidement grâce à 50% d'énergie en plus que le niveau standard le plus élevé.
- Fonction QuickStart: lors de la mise en marche, la table de cuisson sélectionne automatiquement la zone de cuisson avec l'ustensile de cuisson qui y est déjà déposé.
- Fonction ReStart: en cas d'arrêt involontaire, restaurez tous les réglages précédents en rallumant la table de cuisson dans les 4 secondes.
- QuickStop: éteignez rapidement une zone de cuisson en appuyant longuement

Design

- Matt Design : vitrocéramique mate, moins de rayures visibles et d'empreintes digitales.
- Side profiles, Studio Line, Carbon Black

Sécurité

- Témoins de chaleur résiduelle à 2 niveaux: indique quelles zones de cuisson sont encore très chaudes ou chaudes.
- Sécurité enfants: empêche l'activation involontaire de la table de cuisson.
- Interrupteur général: éteignez toutes les zones de cuisson d'une simple pression sur un bouton.
- Coupure de sécurité: pour des raisons de sécurité, la zone de cuisson s'arrête après un temps prédéfini sans interaction.

Installation

- Dimensions de l'appareil (HxLxP): 223 x 602 x 520
- Dimensions d'encastrement (HxLxP): 223 x 560 x (490 - 500)
- Epaisseur minimale du plan de travail: 16 mm
- Puissance de raccordement : 7400 W
- Fonction de gestion d'énergie: limite la puissance maximale si nécessaire (dépend de la protection par fusible de l'installation électrique).
- Câble de raccordement : 110 cm, Cable de raccordement inclus

Accessoires

- filtre CleanAir Plus, Élément télescopique pour recyclage sans conduits d'installation inclus
- Installation possible dans un meuble de 60 cm

Ventilation intégrée

- Table de cuisson à induction avec hotte aspirante haute performance entièrement intégrée.
- Convient à une configuration d'extraction avec évacuation extérieure ou en mode recyclage (y compris les différents modes logiciels). Les accessoires d'installation pour le recyclage sans évacuation extérieure, comprenant quatre filtres anti-odeurs Long-life Clean Air** ainsi qu'un élément coulissant télescopique, sont inclus avec la table de cuisson. Des accessoires pour d'autres options d'installation sont disponibles ; veuillez consulter les notes de planification pour plus de détails. **Démarrage de la production en octobre 2026.
- Esthétique, tous les éléments sont intégrés en vitrocéramique et résistants à la chaleur pour la libre circulation et le placement des ustensiles de cuisine.
- Système de ventilation avec 3 niveaux de puissance de ventilateur contrôlés électroniquement et 1 niveau de puissance de ventilateur Boost-/Intensif (avec retour automatique) via Commande par capteurs TouchSelect :
- - Extraction de l'air entièrement automatisée lors de l'utilisation des zones de cuisson.
- - Arrêt automatique différé après la cuisson pour effacer les odeurs résiduelles après la cuisson (faible bruit, 12min en extraction, 30min en recyclage, peut être arrêté manuellement).
- - Commande complètement manuelle possible via Commande par capteurs TouchSelect.
- Technologie BLDC efficace : un taux d'extraction élevé et un niveau de bruit réduit. Très résistant à la pression, même avec des conduits plus longs et plus complexes.
- Filtres à graisse et collecteur de liquide faciles à démonter et à nettoyer:
- - Retrait pratique de l'unité d'une seule main via une poignée flottante en verre.
- - Filtres à graisse intégrés, à grande échelle et haute performance en acier inoxydable avec 12 couches de filtration et une couche supérieure noire pour une intégration plus esthétique. Efficacité de filtration des graisses de 94 %.
- - Toutes les parties sont faciles à nettoyer, résistantes au lave-vaisselle et résistantes à la chaleur.
- - Collecteur de liquide avec une capacité de 200 ml pour la condensation lors de la cuisson ou les petits accidents.
- - Système de drainage puissant pour les déversements de plus de 200 ml de liquide.
- - Collecteur de liquide de sécurité d'une capacité de 700 ml pour les accidents plus sévères. Résistant au lave-vaisselle. Facile d'accès et détachable par le dessous.
- - Capacité totale de 900ml (200ml + 700ml).
- - Système de ventilation étanche.

- Performance du système de ventilation:
- - Performances d'extraction en extraction d'air (selon EN 61591): min. réglage normal 330 M3H , max. réglage normal 500 M3H , max. réglage Boost-/Intensif 622 M3H .
- - Performance d'extraction en recyclage (selon EN 61591): min. réglage normal 252 M3H , max. réglage normal 441 M3H , max. réglage Boost-/Intensif 595 M3H.
- - Niveau sonore dans l'extraction d'air (niveau de puissance acoustique selon EN 60704-3): min. réglage normal 61 DB re 1 pW, max. réglage normal 69 DB re 1 pW, max. réglage Boost-/Intensif 74 DB re 1 pW.
- - Niveau sonore dans l'extraction recirculée (Niveau de puissance acoustique selon EN 60704-3.): Min. réglage normal 55 DB re 1 pW, max. réglage normal 66 DB re 1 pW, max. réglage Boost-/Intensif 72 DB re 1 pW.
- - Efficacité des filtres à graisse (selon EN 61591) 94 %.
- Données de consommation et efficacité énergétique (conformément au règlement (UE) no 65/2014):
- - Classe d'efficacité énergétique: B (sur une échelle de classes d'efficacité énergétique de A+++ à D).
- - Efficacité dynamique des fluides: A .
- - Consommation énergétique moyenne: 57 kWh/an
- - Classe d'efficacité des filtres à graisse: B .
- - Niveau sonore en fonctionnement normal min. et max.: 61 DB & 69 DB .
- Pour une installation en mode recyclage : les filtres anti-odeurs Long-life CleanAir** sont fournis avec l'appareil (**À partir d'octobre 2026)
- Le filtre anti-odeurs Clean Air longue durée absorbe les odeurs intenses, telles que celles du poisson, ainsi que le pollen. Sa durée de vie peut être prolongée jusqu'à 4 fois en renouvelant le filtre dans le four (pendant 3 heures à 100 °C)
- - Surface des filtres grande échelle avec des capacités de réduction des odeurs élevées.
- - Filtres à faible bruit avec psycho-acoustique optimisée.
- - Facile d'accès et facile à retirer par le haut.
- - Kit de filtres CleanAir Plus (remplacement) HEZ9VRCR1.
- Pour une configuration d'extraction d'air: 2 x 2 filtres acoustiques à faible bruit haute performance directement intégrés pour un bruit nettement plus faible et une psycho-acoustique améliorée.

Notes de planification et d'installation

- Convient aux installations en extraction d'air ou en recyclage en 4 options différentes (sans conduit, recirculation partiellement et entièrement par conduit ou extraction d'air). Les accessoires d'installation pour la recirculation sans conduit, parmi lesquels quatre filtres anti-odeurs CleanAir Plus et un élément télescopique, sont inclus dans la table de cuisson. Les accessoires inclus permettent des installations faciles et rapides et peuvent être prévus dans toutes les profondeurs de plan de travail ≥ 60cm. Pour d'autres types d'installation, l'un des kits d'accessoires suivants est recommandé :
- - HEZ9VDKR1 pour les configurations en recyclage avec raccordement partiel dans les plans de travail de ≥ 60cm de profondeur avec une hauteur de plan de travail maximale de 960 mm. HEZ9VDKR0 pour les configurations en recyclage avec raccordement partiel dans les plans de travail de ≥ 70cm de profondeur avec une hauteur de plan de travail maximale de 960 mm.
- - HEZ9VEDU0, filtres acoustiques pour l'extraction d'air
- Pour compléter l'installation en évacuation ou pour réaliser toute autre configuration en recyclage de l'air, différents accessoires de raccordement sont disponibles.
- Suggestions de planification:
- - L'installation est possible en îlot ainsi qu'en configuration murale.
- - Le produit et ses accessoires sont conforme à l'essai de flamme à l'aiguille (selon la norme IEC 60695-11-5) et à la classe de matériaux de construction B1/B2 (DIN 4102-1).
- - La profondeur maximale est de 223 mm pour les appareils encastrés sur le plan de travail et de 227 mm pour les appareils encastrés à fleur de plan.
- - L'appareil doit être librement accessible par le bas (c'est-à-dire pour accéder au collecteur de liquide inférieur de sécurité).
- - Aucun faux plancher n'est nécessaire sous la table de cuisson avec système de ventilation à aspiration descendante intégré. Les tiroirs et/ou étagères du meuble bas doivent être amovibles. Le panneau arrière du meuble bas peut être conservé - seule une découpe pour la sortie d'air est nécessaire (la position et la taille peuvent être tirées des instructions d'installation).
- - Une installation avec recirculation sans conduit nécessite une ouverture verticale de 25 mm minimum derrière le panneau arrière du meuble. Pour une performance idéale, une ouverture de 50 mm est suggérée.
- - L'épaisseur minimale du plan de travail est de 16 mm pour les appareils montés sur le dessus et encastrés avec le système d'installation standard.
- - Le poids total de l'appareil est de 26 kg - la portance et la stabilité, notamment dans le cas de plans de travail très fins, doivent être soutenues par des sous-structures adaptées. Le poids total de l'appareil et les spécifications d'intégrité structurelle du fabricant du plan de travail sont à prendre en compte.
- - Pour les installations en recyclage, (avec ou sans conduits), une ouverture de retour de 400cm² est à respecter dans la zone du socle. L'ouverture peut être réalisée via des grilles de sortie, des grilles à lamelles ou des plinthes subtilement raccourcies selon l'assortiment du fabricant de meubles de cuisine.
- - La sortie d'air à l'arrière de l'appareil est directement accessible avec un élément de conduit plat mâle (DN 150).
- - Le surpresseur résistant aux chutes de pression permet des canalisations plus longues et plus complexes jusqu'à 8m avec trois arceaux à 90° tout en gardant des performances suffisantes.
- - Lors de l'installation d'une hotte de ventilation à extraction canalisée et d'un foyer de cheminée, la ligne d'alimentation électrique de l'appareil nécessite un interrupteur de sécurité approprié. Ceci n'est pas nécessaire pour les configurations en extraction recirculée.
- - Dans une configuration d'extraction par conduits, un clapet anti-retour (ou une trappe de retour) avec une pression d'ouverture maximale de 65Pa doit être installé.

Série 4, Table de cuisson à induction avec hotte intégrée, 60 cm, Noir mat, Encastrable avec cadre
PVS69BB16E

mesures en mm

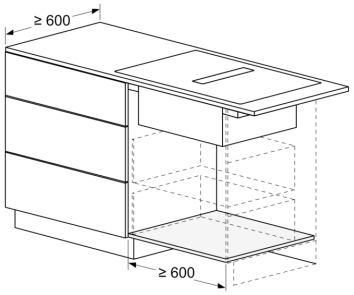

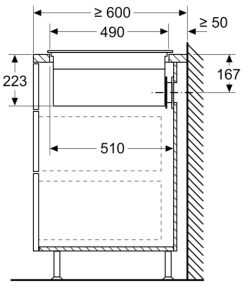

Mesures en mm

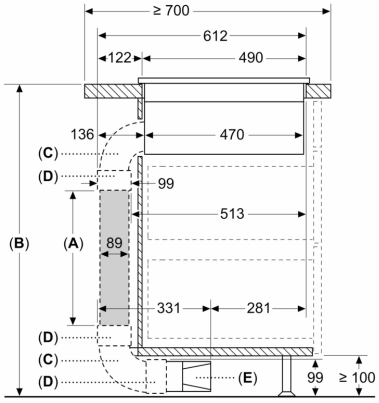

A: Longueur de tube
B: Hauteur de la cuisine
C: Coude en L à 90°
D: Manchon de raccordement
E: Diffuseur

Kit de canalisation disponible pour les plans de travail de profondeur ≥ 700 mm et jusqu'à 960 mm de hauteur

L'installateur doit sélectionner la longueur du tube et si nécessaire le couper en fonction de la hauteur de la cuisine

A	B
500	≤ 960
1000	> 960

Mesures en mm

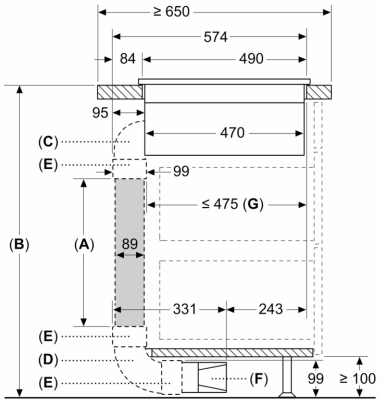

A: Longueur de tube
B: Hauteur de la cuisine
C: Coude en M à 90°
D: Coude en L à 90°
E: Manchon de raccordement
F: Diffuseur
G: Tiroir raccourci

L'installateur doit sélectionner la longueur du tube et si nécessaire le couper en fonction de la hauteur de la cuisine

A	B
500	≤ 940
1000	> 940

Mesures en mm

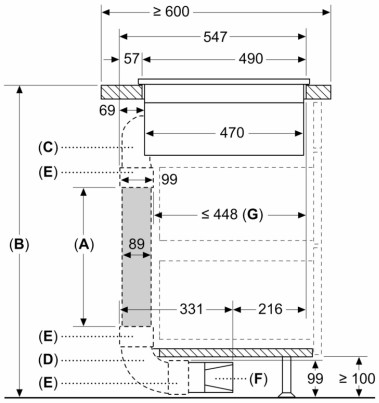

A: Longueur de tube
B: Hauteur de la cuisine
C: Coude en S à 90°
D: Coude en L à 90°
E: Manchon de raccordement
F: Diffuseur
G: Tiroir raccourci

Kit de canalisation disponible pour les plans de travail de profondeur ≥ 600 mm et jusqu'à 960 mm de hauteur

L'installateur doit sélectionner la longueur du tube et si nécessaire le couper en fonction de la hauteur de la cuisine

A	B
500	≤ 990
1000	> 990

mesures en mm

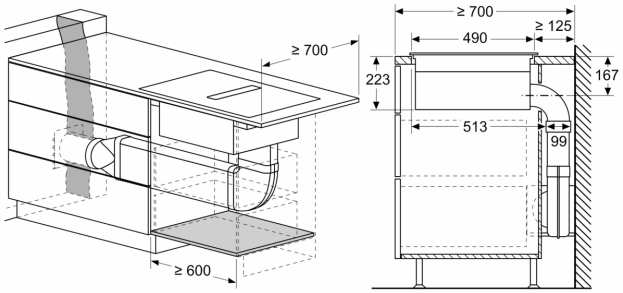

mesures en mm

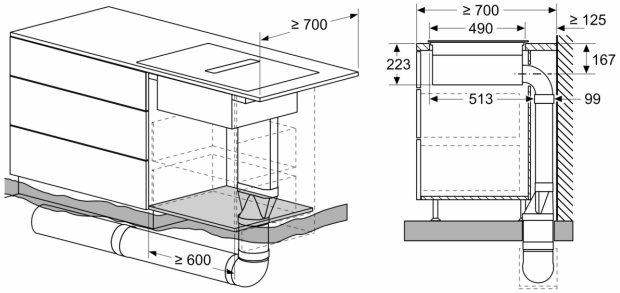

mesures en mm

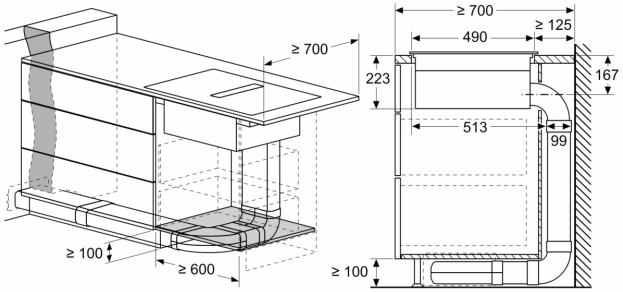

mesures en mm

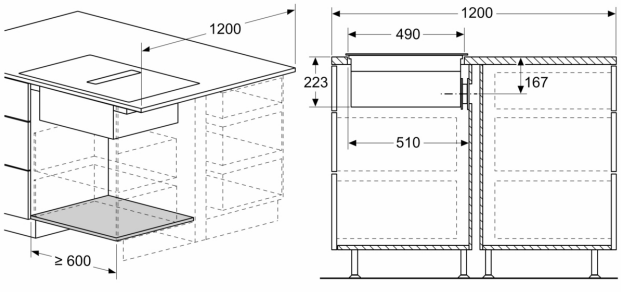

mesures en mm

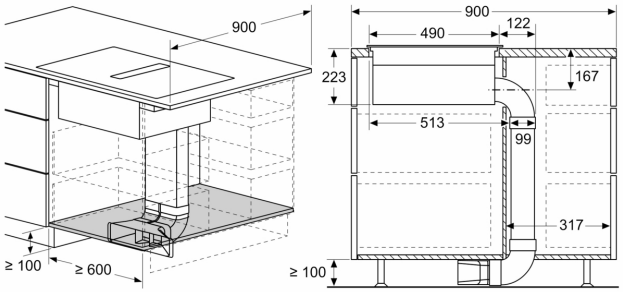

Mesures en mm

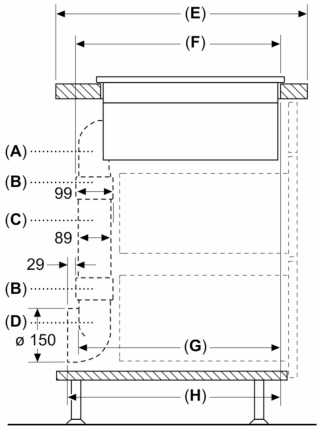

A	E	F	G	H
Taille S	≥ 600	547	545	579
Taille M	≥ 650	574	569	603
Taille L	≥ 700	612	609	643

A: Coude à 90°
B: Manchon de raccordement
C: Tuyau droit
D: Adaptateur rond-plat 90°

Mesures en mm

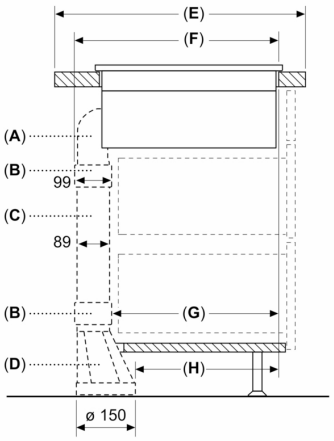

A	E	F	G	H
Taille S	≥ 600	547	451	389
Taille M	≥ 650	574	475	413
Taille L	≥ 700	612	515	453

A: Coude à 90°
B: Manchon de raccordement
C: Tuyau droit
D: Adaptateur droit rond-plat

Mesures en mm

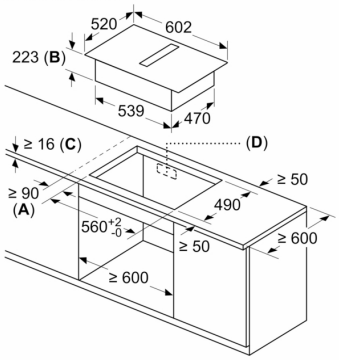

A : distance minimale entre la découpe de plaque et le mur
B : profondeur d'encastrement
C : le plan de travail dans lequel la table de cuisson est installée doit pouvoir supporter des charges d'env. 60 kg, si nécessaire avec des sous-constructions appropriées.
D : une découpe pour les câbles doit être prévue dans la paroi arrière. La taille et l'emplacement exacts peuvent être obtenus à partir du dessin spécifique.

Mesures en mm

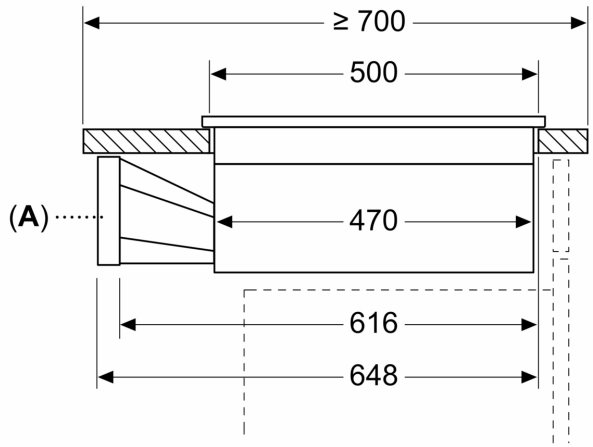

A: Adaptateur rond-plat

Mesures en mm
Vue de face

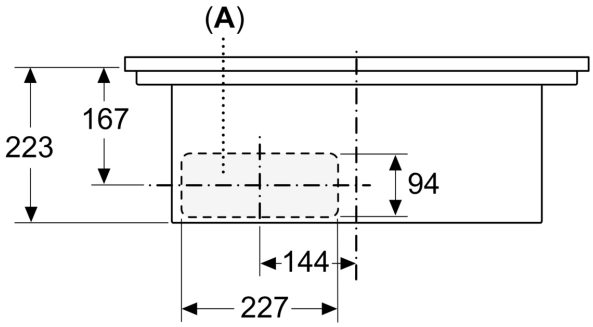

A: Connecté directement à l'arrière

Mesures en mm
Vue de face - découpe du meuble pour circulation d'air sans conduit

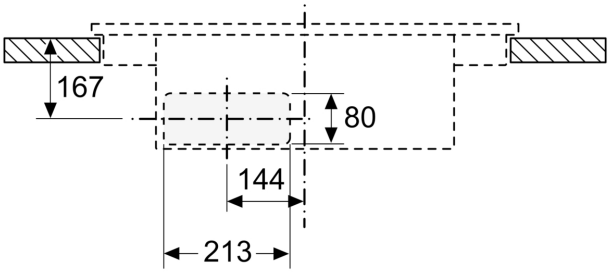

Mesures en mm
Vue latérale

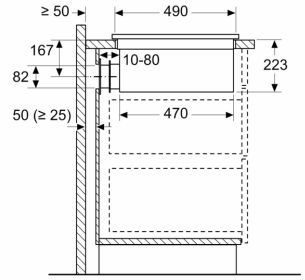

En cas d'installation directement contre des murs extérieurs qui ne sont pas isolés ($\mu \geq 0{,}5$ W/m² °C), nous recommandons d'utiliser des configurations de recyclage partiellement ou totalement gainées.
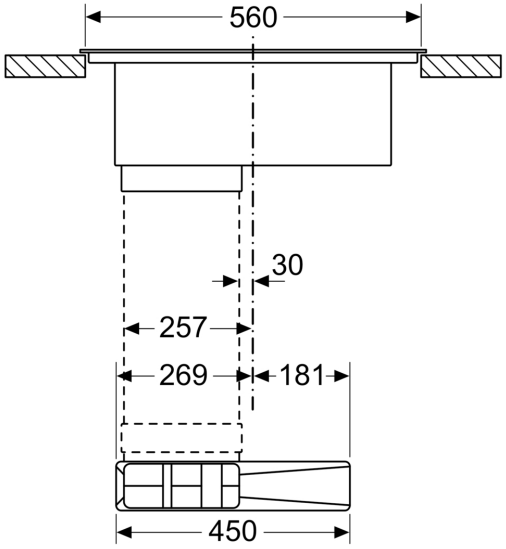
Mesures en mm
Vue avant