SIEMENS

Extension de cheminée, 500 mm
LZ12240

- ✓ Extension (500mm) de la partie télescopique pour une hotte murale
- ✓ La hauteur totale de la hotte peut être prolongée de 280mm maximum
- ✓ Pour une hauteur totale de la hotte de 962 à 1220mm
- ✓ Convient pour un fonctionnement en évacuation ou recyclage

Dimensions du produit emballé:	455 x 335 x 690 mm
Dimensions de la palette (mm):	200.0 x 80.0 x 120.0
Colisage par palette:	12
Poids net:	1.4 kg
Poids brut:	3.5 kg
Code EAN:	4242003441275

4 242003 441275

SIEMENS

Extension de cheminée, 500 mm
LZ12240

Accessoire en option

- Extension (500mm) de la partie télescopique pour une hotte murale
- La hauteur totale de la hotte peut être prolongée de 280mm maximum
- Pour une hauteur totale de la hotte de 962 à 1220mm
- Convient pour un fonctionnement en évacuation ou recyclage

SIEMENS
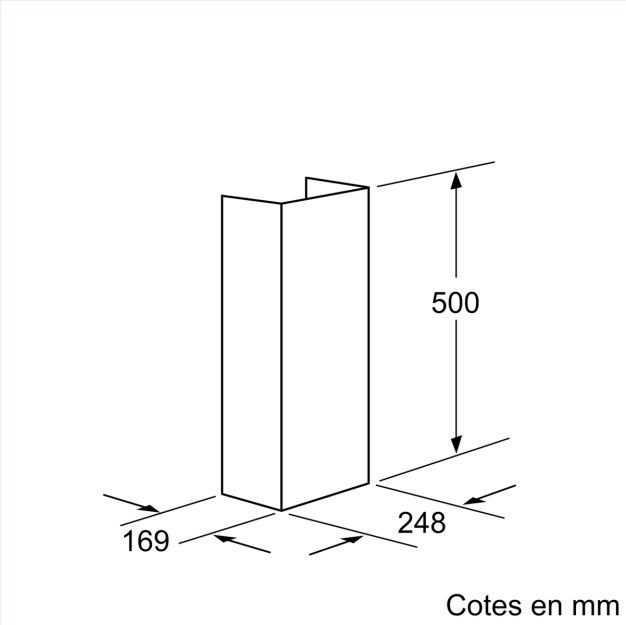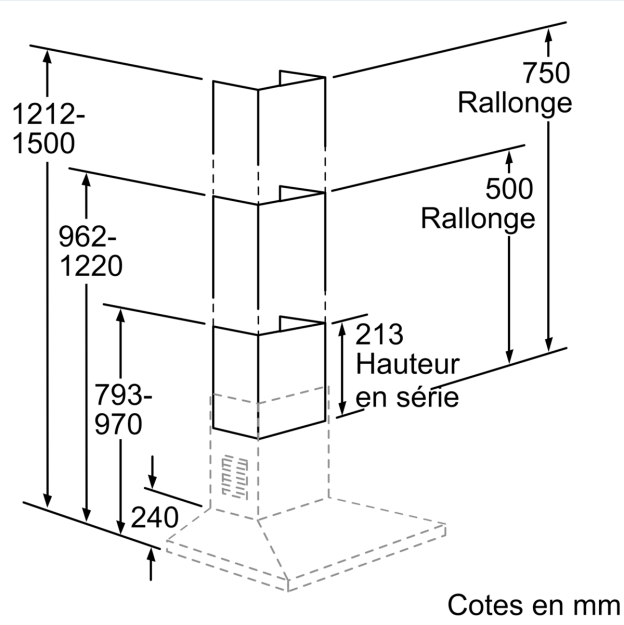
Extension de cheminée, 500 mm
LZ12240