SIEMENS

iQ300, Réfrigérateur pose libre, 186.2 x 59.5 cm, Acier noir brossé anti-fingerprint KS36NEXCM

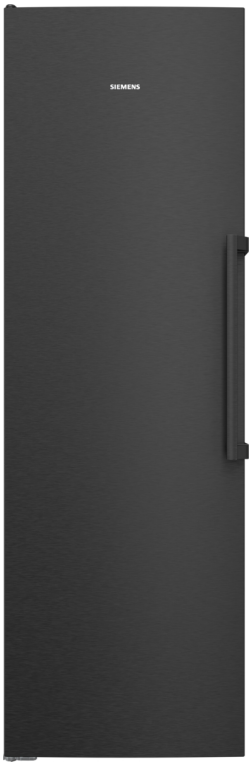





extraKlasse

Réfrigérateur pose-libre doté du système hyperFresh 0°C pour une fraîcheur prolongée, d'une capacité impressionnante pour ranger facilement vos courses et d'une poignée d'ouverture facile.

- ✓ Side-by-side Combination: un design parfaitement intégré, un volume généreux et un style moderne.
- ✓ bigCapacity: Un espace de rangement spacieux qui accueille facilement l'ensemble de vos provisions.
- ✓ hyperFresh 0°C : Des températures proches de 0°C pour conserver la fraîcheur des aliments plus longtemps.
- ✓ Flexible Door Interior : Réglez facilement les compartiments dans la porte selon vos besoins.
- ✓ Easy Opening Handle : accès sans effort.

Équipement

Données techniques

Classe d'efficacité énergétique[1]: C
Consommation énergétique annuelle moyenne[2]: ..... 110 kWh/an
Volume utile partie congélation: .....0 l
Volume utile partie réfrigération: ..... 402 l
Niveau sonore: ..... 35 dB(A) re 1 pW
Classe de niveau sonore: ..... B
Type d'installation: ..... Pose libre
Porte habillable: ..... Pas possible
Hauteur: ..... 1862 mm
Largeur: .....595 mm
Profondeur: ..... 663 mm
Niche d'encastrement: .....GENERAL.N_A mm
Poids net: .....67.8 kg
Intensité: .....GENERAL.N_A A
Charnière de la porte: ..... Gauche réversible
Tension: ..... 220-240 V
Fréquence: .....50 Hz
Longueur du cordon électrique: .....230 cm
Y a-t-il un ventilateur dans le compartiment réfrigérateur: .....Non
Porte réversible: ..... Oui
Clayettes réglables dans le réfrigérateur: 5
Clayettes spéciales bouteille: ..... Oui
Code EAN: 4242003984260
Marque: .....Siemens
Référence Commerciale: KS36NEXCM
Froid ventilé: ..... Réfrigérateur
Type d'installation: ..... Pose libre

4 242003 984260

[1] Echelle de classes d'efficacité énergétique de A à G
[2] Sur base des résultats du test normalisé de 24 heures. Consommation réelle en fonction de l'usage/emplacement de l'appareil.

SIEMENS

iQ300, Réfrigérateur pose libre, 186.2 x 59.5 cm, Acier noir brossé anti-fingerprint KS36NEXCM

Équipement

Points forts
- Dimensions de l'appareil (HxLxP): 1862x595x663 mm
- Classe d'efficacité énergétique[1]: C
- Volume utile partie réfrigération: 402 l
- Niveau sonore: 35 dB(A) re 1 pW
- Système de fraîcheur: hyperFresh
- Liste des avertissements: Porte ouverte réfrigérateur
- Poids net: 67,8 kg

Général
- Couleur: Inox foncé
- Couleur / Materiel du corps: Fonte grise métallisée
- Charnière de la porte: Gauche réversible
- Type de poignée de porte: Poignée externe
- Distributeur de glaçons ou d'eau: Non
- Système de commandes: Bouton, Via appli
- Classe d'efficacité énergétique[2]: C
- Consommation énergétique annuelle moyenne[3]: 110 kWh/an
- Volume utile partie réfrigération: 402 l
- Volume utile partie congélation: 0 l
- Niveau sonore: 35 dB(A) re 1 pW
- Classe de niveau sonore: B
- Classe climatique: Subtropical, Tempéré, Tempéré élargi, Tropical
- Tension: 220-240 V

Taille et poids
- Dimensions de l'appareil (HxLxP): 1862x595x663 mm
- Dimensions du produit emballé: 1940x665x790 mm
- Profondeur de la niche d'encastrement: 600 mm
- Poids net: 67,8 kg
- Poids brut: 74,0 kg
- Longueur du cordon électrique: 230 cm

Fonctionnalités spécifiques
- Système de fraîcheur: hyperFresh
- Extra silencieux
- Total noFrost
- Flex Door
- Supercooling
- Type de casier à bouteille: 1 Porte-bouteille chromé
- Type d'affichage: Affichage numérique
- Liste des avertissements: Porte ouverte réfrigérateur

Froid
- Clayettes dans le réfrigérateur: 4
- Clayettes réglables dans le réfrigérateur: 5
- Nombre de compartiments de porte - réfrigérateur (sans compartiment beurre et fromage): 5
- Eclairage réfrigérateur: LED avec softStart

Congeler

Connectivité
- Home Connect[4], [5]
- Fonctionnalités de Home Connect: iService à distance, Surveillance et contrôle à distance

[1] Echelle de classes d'efficacité énergétique de A à G

[2] Echelle de classes d'efficacité énergétique de A à G

[3] Sur base des résultats du test normalisé de 24 heures. Consommation réelle en fonction de l'usage/emplacement de l'appareil.

[4] Nous fournissons régulièrement des mises à jour pour améliorer les fonctionnalités de votre appareil connecté (notamment des mises à jour de sécurité). Vous connaissez déjà ces mises à jour grâce à votre smartphone. Si vous souhaitez recevoir une notification lorsqu'une telle mise à jour est disponible pour votre appareil Home Connect, veuillez procéder comme suit : Téléchargez l'application Home Connect. Créez un compte, puis connectez votre appareil dans l'application. Plus d'informations seront alors disponibles dans l'application.

[5] Certaines des fonctions affichées ne sont accessibles que si l'appareil est connecté à un compte Home Connect et à un compte SingleKey ID via Internet. Home Connect est un service de Home Connect GmbH. Pour plus d'informations sur Home Connect, visitez le site www.home-connect.com.

SIEMENS

iQ300, Réfrigérateur pose libre, 186.2 x 59.5 cm, Acier noir brossé anti-fingerprint
KS36NEXCM

Dessins sur mesure

Mesures en mm

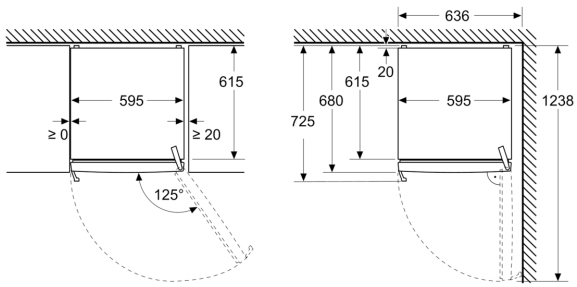

Mesures en mm

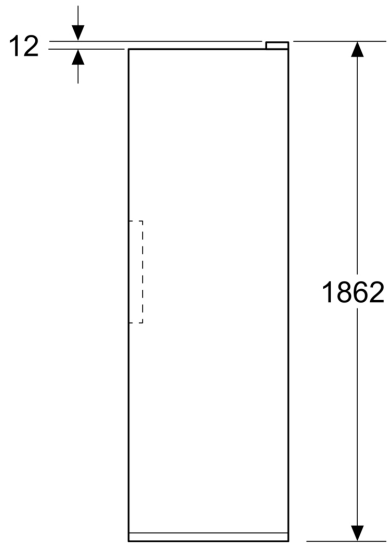

Mesures en mm

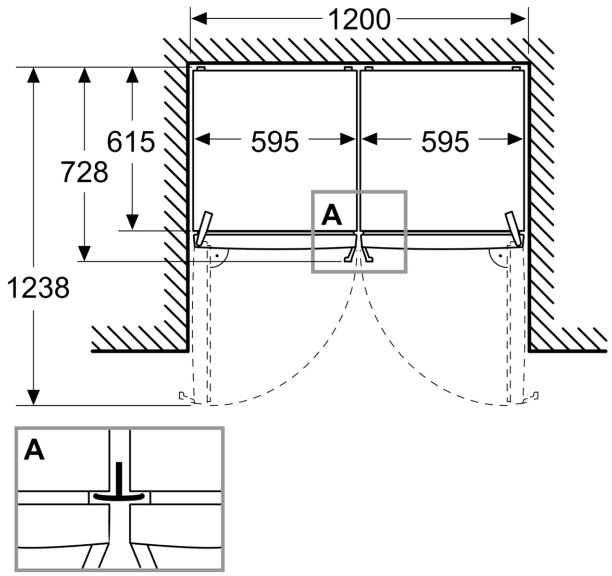

A: Sortie d'air ≥ 200 cm²

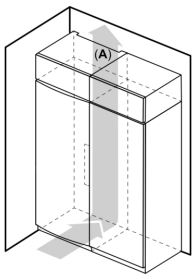

B: Sortie d'air ≥ 200 cm²

