## Série 4, Réfrigérateur intégrable, 87.4 x 54.1 cm, Charnières plates KIR21EFE0

1 x beurrier

| | |
|---|---|
| KFZ20AX0 | PANNEAU DE PORTE BLANC+CADRE ALU |
| KFZ20SX0 | Porte en inox |
| KSZB6R00 | ACCESSOIRE BOUTEILLE |
| KSZGGM00 | Beurrier |

## Le réfrigérateur encastrable spacieux avec tiroir Multi Box XXL pour fruits et légumes et compartiment de porte très stables offre un stockage optimal d'aliments.

- **EcoAirflow** : une ventilation optimale et une température constante dans toute la zone de refroidissement.
- **Éclairage LED** : pour une visibilité parfaite sur vos produits frais.
- **Super réfrigération** : refroidit les nouveaux aliments plus rapidement, tout en protégeant les aliments déjà à l'intérieur du réfrigérateur.

| | |
|---|---|
| Classe d'efficacité énergétique: | E |
| Consommation énergétique annuelle moyenne: | 92 kWh / an |
| Volume utile partie congélation: | 0 l |
| Volume utile partie réfrigération: | 136 l |
| Niveau sonore: | 35 dB(A) re 1pW |
| Classe de niveau sonore: | B |
| Type d'installation: | Encastrable |
| Porte habillable: | Possible, en option |
| Hauteur: | 874 mm |
| Largeur: | 541 mm |
| Profondeur: | 548 mm |
| Taille de la niche d'encastrement: | 880 x 560 x 550 mm |
| Poids net: | 30.8 kg |
| Intensité: | 10 A |
| Charnière de la porte: | Droite réversible |
| Tension: | 220-240 V |
| Fréquence: | 50 Hz |
| Longueur du cordon électrique: | 230.0 cm |
| Nombre de compresseurs: | 1 |
| Nombre de circuit de froid: | 1 |
| Y a-t-il un ventilateur dans le compartiment réfrigérateur: | Non |
| Porte réversible: | Oui |
| Nombre de clayettes dans le réfrigérateur: | 2 |
| Clayettes spéciales bouteille: | Oui |
| Code EAN: | 4242005350476 |
| Marque: | Bosch |
| Référence Commerciale: | KIR21EFE0 |
| Catégorie de produit: | Réfrigérateur simple porte |
| Froid ventilé: | Non applicable |
| Type d'installation: | Entièrement intégrable |
| Accessoires inclus: | 1 x beurrier |

4 242005 350476

# Série 4, Réfrigérateur intégrable, 87.4 x 54.1 cm, Charnières plates KIR21EFE0

## Le réfrigérateur encastrable spacieux avec tiroir Multi Box XXL pour fruits et légumes et compartiment de porte très stables offre un stockage optimal d'aliments.

**Informations générales**
- KIR21EFE0
- Réfrigérateur intégrable
- Charnières plates, sans SoftClose

**Puissance / Consommation**
- Classe d'efficacité énergétique E sur une échelle allant de A à G
- Consommation énergétique : 92 kWh/an
- Volume réfrigérateur: 136 l
- Niveau sonore: 35 DB (classe sonore B)

**Equipement**
- Réglage électronique de la température, lisible via LED
- Eclairage LED

**Partie réfrigérateur**
- Super-réfrigération avec arrêt automatique
- 3 clayettes en verre incassable, dont 2 réglables en hauteur
- 2 compartiments de porte

**Système fraîcheur**
- 1 MultiBox - compartiment transparent avec fond ondulé, idéal pour le stockage des fruits et légumes

**Dimensions**
- Dimensions de l'appareil (H x L x P): 87.4 x 54.1 x 54.8 cm
- Dimensions de la niche (H x L x P): 88 x 56 x 55 cm

**Informations techniques**
- Classe climatique : SN-ST
- Tension 220 - 240 V
- Longueur du cable d'alimentation: 230 cm

**Accessoires**
- Beurrier

## Série 4, Réfrigérateur intégrable, 87.4 x 54.1 cm, Charnières plates
## KIR21EFE0

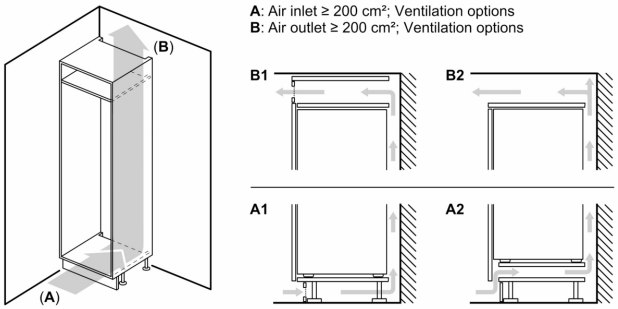


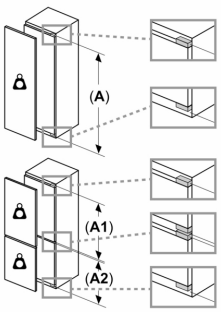


**Poids maximal admissible des façades de l'appareil**

Les façades d'appareils montés qui dépassent le poids autorisé peuvent provoquer des dommages et entraîner un dysfonctionnement des charnières

**A:** Hauteur de la porte de l'appareil, charnières comprises, en mm
**B:** Charnière non amortie, façade de l'appareil en kg

**C:** Charnière amortie, façade de l'appareil en kg

**D:** Charge supplémentaire possible en kg avec le kit de charge lourde

| A | B | C | D |
|---|---|---|---|
| 1500-1750 | 22 | 22 | B+5 / C+5 |
| 720-1400 | 19 | 19 | |
| **A1** | 15 | 19 | |
| **A2** | 15 | 19 | |

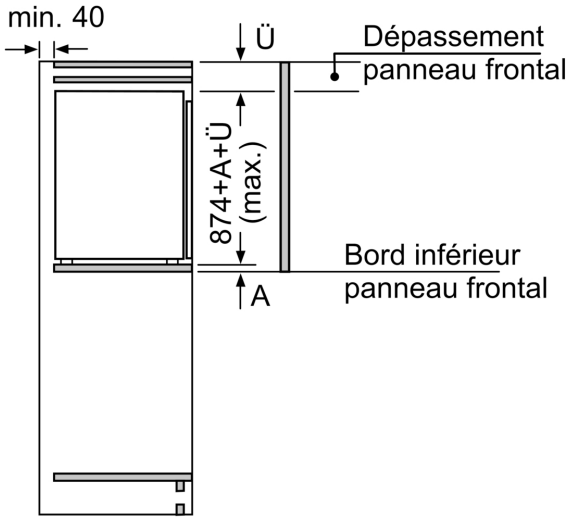


Mesures en mm

Mesures en mm

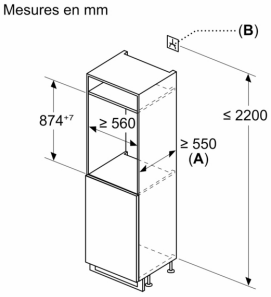


**A:** ≥ 560 mm (recommandé)

**B:** Prise

Mesures en mm
Recommandation de dimension d'espace libre pour charnière plate

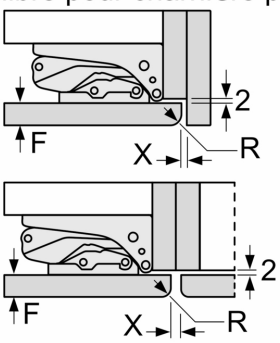


| F | R | X |
|---|---|---|
| 16-19 | 0-3 | 2,5 |
| 20 | 0-1 | 3 |
| | 2-3 | 2,5 |
| 21 | 0-1 | 3 |
| | 2-3 | 2,5 |
| 22 | 0 | 4 |
| | 1 | 3,5 |
| | 2-3 | 3 |

Les dimensions d'espace libre recommandées dans le tableau doivent être respectées afin d'assurer une ouverture sans collision des portes de l'appareil, et d'éviter ainsi d'endommager les meubles de cuisine.