SIEMENS

iQ300, Combiné intégrable avec congélateur en bas, 177.2 x 54.1 cm, Charnières à glissières KI86NVSE0

KSGGZM00	Beurrier

Réfrigérateur combiné intégré avec système hyperFresh pour conserver les aliments au frais plus longtemps, et grâce au noFrost, la glace ne s'accumule plus dans le congélateur.

- ✓ noFrost – La corvée du dégivrage, c'est terminé.
- ✓ autoAirflow – Une température uniforme pour conserver la fraîcheur de vos aliments plus longtemps.
- ✓ Éclairage LED: illumine votre réfrigérateur pour garder un œil sur tous vos produits frais.
- ✓ Super-congélation – Congeler rapidement, même de grandes quantités d'aliments.
- ✓ Support à bouteilles: vos bouteilles sont bien rangées, protégées et facilement accessibles.

Classe d'efficacité énergétique:	E
Consommation énergétique annuelle moyenne:	234 kWh / an
Volume utile partie congélation:	76 l
Volume utile partie réfrigération:	184 l
Niveau sonore:	35 dB(A) re 1pW
Classe de niveau sonore:	B
Type d'installation:	Encastrable
Porte habillable:	Pas possible
Hauteur:	1772 mm
Largeur:	541 mm
Profondeur:	548 mm
Taille de la niche d'encastrement:	1775 x 560 x 550 mm
Poids net:	52.5 kg
Code EAN:	4242003894569
Intensité:	10 A
Charnière de la porte:	Droite réversible
Tension:	220-240 V
Fréquence:	50 Hz
Longueur du cordon électrique:	230.0 cm
Nombre de compresseurs:	1
Nombre de circuit de froid:	1
Y a-t-il un ventilateur dans le compartiment réfrigérateur:	Non
Porte réversible:	Oui
Nombre de clayettes dans le réfrigérateur:	3
Clayettes spéciales bouteille:	Oui
Froid ventilé:	Congélateur
Type d'installation:	Entièrement intégrables

4 242003 894569

SIEMENS

iQ300, Combiné intégrable avec congélateur en bas, 177.2 x 54.1 cm, Charnières à glissières KI86NVSE0

Informations générales
- KI86NVSE0

Puissance / Consommation
- Classe d'efficacité énergétique E sur une échelle allant de A à G
- Consommation énergétique : 234 kWh/an
- Volume total: 260 l
- Volume réfrigérateur: 184 l
- Volume congélateur : 76 l
- Niveau sonore: 35 DB (classe sonore B)

Equipement
- Technique noFrost
- Réglage électronique de la température, lisible via LED
- Système d'alarme optique et acoustique pour porte ouverte
- Eclairage LED

Partie réfrigérateur
- 4 clayettes en verre incassable, dont 3 réglables en hauteur
- 3 compartiments de porte
- 1 grand(s) compartiment(s) dans la contre-porte

Système fraîcheur
- 1 compartiment hyperFresh avec ajustement du taux d'humidité - garde fruits et légumes frais plus longtemps
- 1 compartiment hyperFresh <0°C> - les viandes et poissons restent frais plus longtemps

Partie congélateur
- Capacité de congélation en 24h : 4 kg
- Super-congélation
- 3 tiroirs de congélation transparents
- Autonomie en cas de coupure électrique : 10 h

Dimensions
- Dimensions de l'appareil (H x L x P): 177.2 x 54.1 x 54.8 cm
- Dimensions de la niche (H x L x P): 177.5 x 56 x 55 cm

Informations techniques
- Charnières de porte à droite, réversibles
- Classe climatique : SN-ST
- Tension 220 - 240 V

Accessoires
- bac à glaçons

Installation

SIEMENS
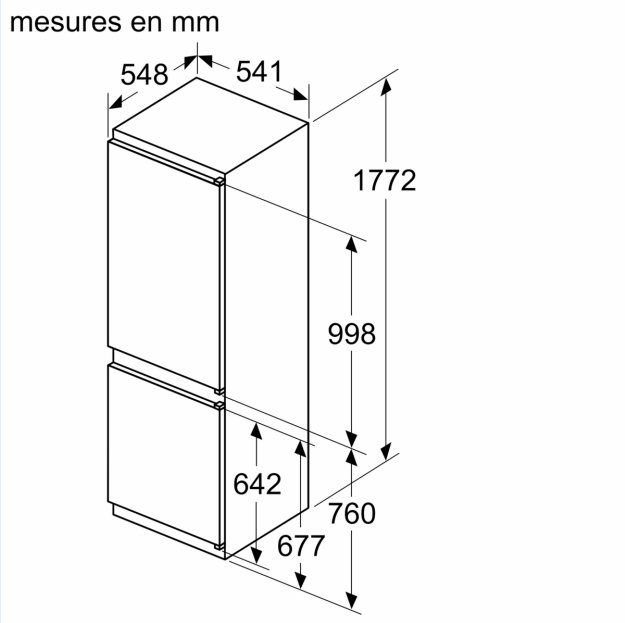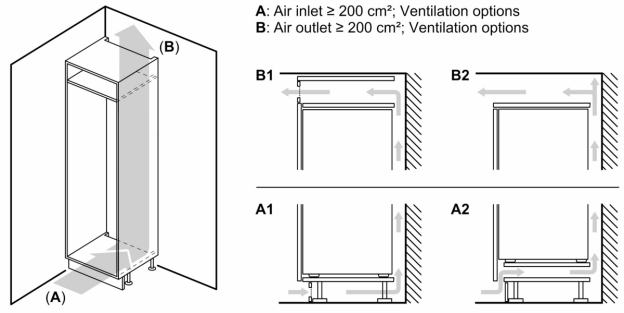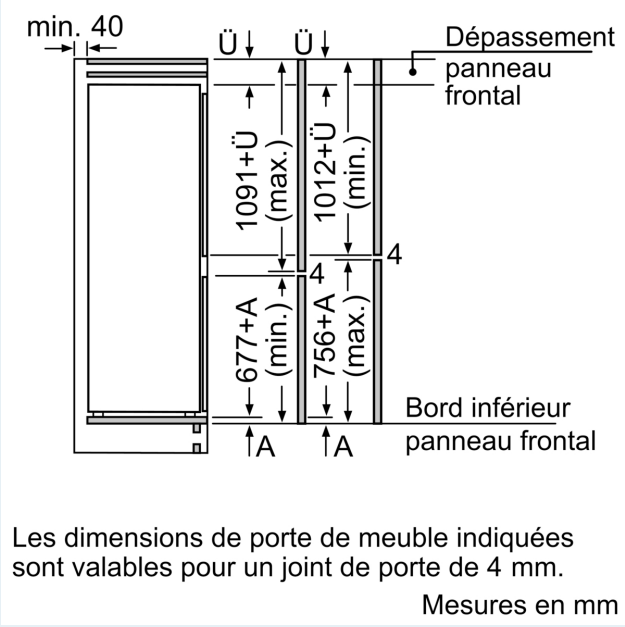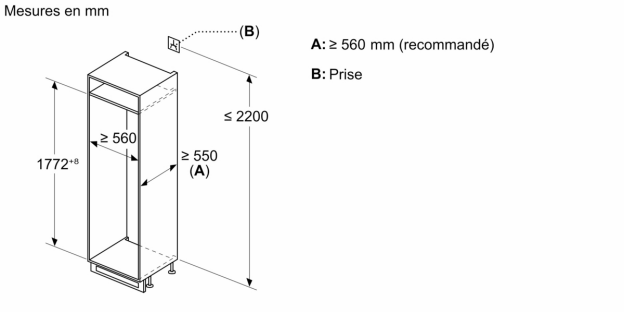
iQ300, Combiné intégrable avec congélateur en bas, 177.2 x 54.1 cm, Charnières à glissières KI86NVSE0