iQ500, réfrigérateur intégrable, 140 x 56 cm
KI51RAD30

A++

Accessoires intégrés

2 x casier à oeufs#

Accessoires en option

KS10Z020

Réfrigérateur intégrable coolEfficiency avec hyperFresh plus pour garder les fruits et légumes frais jusqu'à 2 fois plus longtemps et clayette flexible varioShelf

- ✓ Le tiroir hyperFresh Plus avec régulation de l'humidité, pour conserver des fruits et légumes frais 2 fois plus longtemps.
- ✓ Les lumières LED éclairent l'intérieur uniformément et sans éblouir
- ✓ Les easyAccess shelves assurent davantage de confort de chargement et une meilleure vue d'ensemble sur toutes les aliments.
- ✓ La touche Super-Réfrigération abaisse la température pendant une période définie afin de rafraîchir rapidement les aliments que vous rangez dans votre réfrigérateur.
- ✓ Suivant la place dont vous avez besoin, mettez les deux parties de la clayette varioShelf l'une derrière l'autre ou l'une en dessous de l'autre.

Équipement

Données techniques

Type de construction : Encastrable
Porte habillable : impossible
Hauteur (mm) : 1397
Largeur (mm) : 558
Profondeur : 545
Taille de la niche d'encastrement (mm) : 1400 x 560 x 550
Poids net (kg) : 51,685
Puissance de raccordement (W) : 90
Intensité (A) : 10
Charnière de la porte : Droite réversible
Tension (V) : 220-240
Fréquence (Hz) : 50
Certificats de conformité : CE, VDE
Longueur du cordon électrique (cm) : 230
Nombre de compresseurs : 1
Nombre de circuit de froid : 1
Y a-t-il un ventilateur dans le compartiment réfrigérateur : Non
Porte réversible : Oui
Nombre de clayettes dans le réfrigérateur : 5
Clayettes spéciales bouteille : Non
Code EAN : 4242003742969
Marque : Siemens
Référence Commerciale : KI51RAD30
Catégorie de produit : Réfrigérateur simple porte
Consommation énergétique annuelle (kWh/annum) - NOUVEAU (2010/30/CE) : 109,00
Capacité net du réfrigérateur (l) - nouveau (2010/30/EC) : 247
Capacité net du congélateur (l) - nouveau (2010/30/EC) : 0
Froid ventilé : Non
Pouvoir de congélation (kg/24h) - nouveau (2010/30/EC) : 0
Niveau sonore (dB(A) re 1 pW) : 33
Classe climatique : SN-T
Type d'installation : Intégration total

4 242003 742969

Fabriqué par BSH titulaire des droits d'utilisation de la#marque Siemens AG

iQ500, réfrigérateur intégrable, 140 x 56 cm
KI51RAD30

Équipement

Informations générales
- Classe d'efficacité énergétique:#A++ sur une échelle de classes d'efficacité énergétique de A+++ à D#: 109 kWh/an
- Volume net partie réfrigérateur: 247 l

Equipement
- freshSense - température constante via la technologie des capteurs intelligents
- Réglage électronique de la température au degré près
- Niveau sonore: 33 dB(A) re 1 pW
- softClose Door: aide à la fermeture de la porte avec fermeture amortie et extra douce
- Parois à entretien facile
- Commutateur de superréfrig.: Super-réfrigération avec désactivation automatique
- Dégivrage automatique
- 6 clayettes, dont 5 en verre incassable et réglables en hauteur
- 5 compartiments de porte, dont 1 à beurre et fromage
- Eclairage LED

Système fraîcheur
- 1 compartiment hyperFresh plus avec ajustement du taux d'humidité - garde fruits et légumes frais jusqu'à 2 fois plus longtemps
-

Accessoires
- casier à oeufs
- Peigne à bouteilles

Informations techniques
- Dimensions de l'appareil (H x L x P): 139.7 x 55.8 x 54.5 cm
- Dimensions de la niche (H x L x P): 140 x 56 x 55 cm
- Classe climatique: SN-T

iQ500, réfrigérateur intégrable, 140 x 56 cm
KI51RAD30

Dessins sur mesure

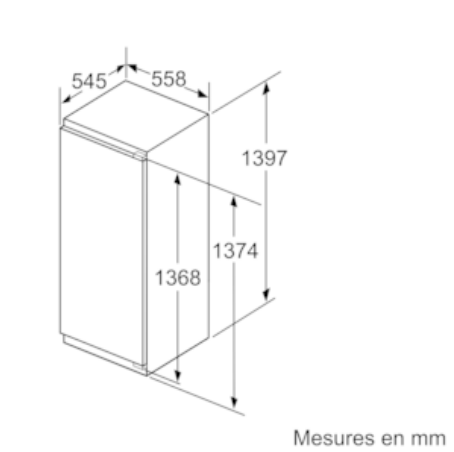

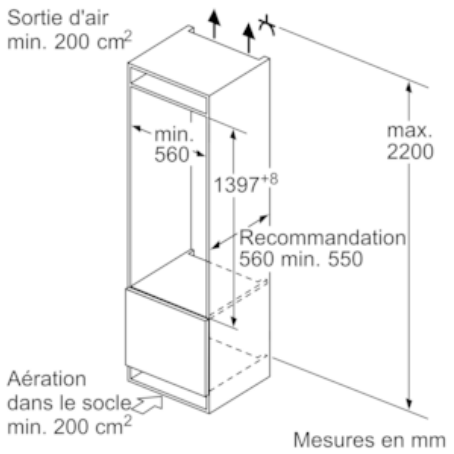

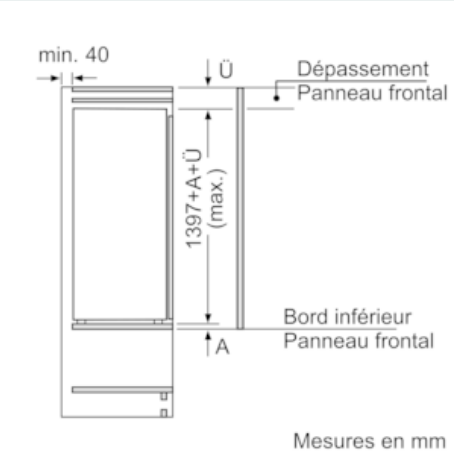

Mesures en mm
Recommandation de dimension d'espace libre pour charnière plate

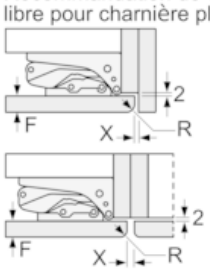

F	R	X
16-19	0-3	2,5
20	0-1	3
	2-3	2,5
21	0-1	3
	2-3	2,5
22	0	4
	1	3,5
	2-3	3

Les dimensions d'espace libre recommandées dans le tableau doivent être respectées afin d'assurer une ouverture sans collision des portes de l'appareil, et d'éviter ainsi d'endommager les meubles de cuisine.