SIEMENS

iQ500, réfrigérateur intégrable, 122.5 x 56 cm, Charnières plates SoftClose
KI41REDD0

Accessoires intégrés

3 x casier à oeufs , 1 x boite de conservation avec couvercle

Accessoires en option

KF40ZAX0 :	
KF40ZSX0	Porte en inox
KS10Z020 :	
KSGGZM00	Beurrier

Réfrigérateur intégrable coolEfficiency avec hyperFresh plus pour garder les fruits et légumes frais jusqu'à 2 fois plus longtemps et clayette flexible varioShelf

- ✓ Garde les fruits et légumes frais et croquants jusqu'à deux fois plus longtemps - hyperFresh Plus.
- ✓ La porte softClose se ferme automatiquement et en douceur à partir d'un angle d'ouverture de 20°.
- ✓ La touche Super-réfrigération abaisse la température pendant une période définie afin de rafraîchir rapidement les aliments que vous rangez dans votre réfrigérateur.
- ✓ Positionnez les deux parties de la clayette varioShelf l'une sous l'autre ou côte à côte en fonction de l'espace requis.
- ✓ Les clayettes safetyGlass en verre de sécurité extrêmement solide sont très faciles à nettoyer.

Équipement

Données techniques

Classe d'efficacité énergétique: ..... D
Consommation énergétique annuelle moyenne en kWh/an: 81 kWh / an
Somme des volumes des compartiments de congélation: ..... 0 l
Somme des volumes des compartiments pour denrées hautement périssables: ..... 211 l
Émissions de bruit acoustique dans l'air: ..... 34 dB(A) re 1 pW
Classe d'émissions de bruit acoustique dans l'air: ..... B
Type de pose: ..... Encastrable
Porte habillable: ..... Possible, en option
Hauteur: ..... 1221 mm
Largeur: ..... 558 mm
Profondeur: ..... 545 mm
Taille de la niche d'encastrement: ..... 1225.0 x 560 x 550 mm
Poids net: ..... 45.1 kg
Puissance: ..... 90 W
Intensité: ..... 10 A
Charnière de la porte: ..... Droite réversible
Tension: ..... 220-240 V
Fréquence: ..... 50 Hz
Longueur du cordon électrique: ..... 230.0 cm
Nombre de compresseurs: 1
Nombre de circuit de froid: 1
Y a-t-il un ventilateur dans le compartiment réfrigérateur: ..... Non
Porte réversible: ..... Oui
Nombre de clayettes dans le réfrigérateur: 5
Clayettes spéciales bouteille: ..... Oui
Code EAN: 4242003849484
Marque: ..... Siemens
Référence Commerciale: KI41REDD0
Type: ..... Réfrigérateur
Froid ventilé: ..... Non
Type d'installation: ..... Entièrement intégrables
Liste des accessoires inclus: ..... 3 x casier à oeufs , 1 x boite de conservation avec couvercle

4 242003 849484

SIEMENS

iQ500, réfrigérateur intégrable, 122.5 x 56 cm, Charnières plates SoftClose KI41REDD0

Équipement

Informations générales
- KI41REDD0
- Porte fixe, softClose Door: aide à la fermeture de la porte avec fermeture amortie et extra douce

Puissance / Consommation
- Classe d'efficacité énergétique Classe énergie_Eu19: D sur une échelle allant de A à G
- Consommation énergétique : 81 kWh/an
- Volume réfrigérateur : 211 l
- Niveau sonore : 34 DB (Classe sonore_Eu19: B)

Equipement
- Réglage électronique de la température au degré près
- freshSense - température constante via la technologie des capteurs intelligents
- Alarme sonore de porte ouverte

Partie réfrigérateur
- Dégivrage automatique
- Commutateur de superréfrig.: Super-réfrigération avec désactivation automatique
- 6 clayettes en verre incassable (5 réglables en hauteur), dont varioShelf, easyAccess shelf
- 4 compartiments de porte, dont 1 à beurre et fromage
- dimLight: lampes LED à luminosité progressive

Système fraîcheur
- 1 compartiment hyperFresh plus avec ajustement du taux d'humidité - garde fruits et légumes frais jusqu'à 2 fois plus longtemps

Dimensions
- Dimensions de l'appareil (H x L x P): 122.1 x 55.8 x 54.5 cm
- Dimensions de la niche (H x L x P): 122.5 x 56 x 55 cm

Informations techniques
- Charnières de porte à droite, réversibles
- Classe climatique : SN-ST
- Puissance de raccordement: 90 W
- Tension 220 - 240 V

Accessoires
- Accessories: 1 x boite de conservation avec couvercle
- Peigne à bouteilles

Installation

SIEMENS

iQ500, réfrigérateur intégrable, 122.5 x 56 cm, Charnières plates SoftClose
KI41REDD0

Dessins sur mesure

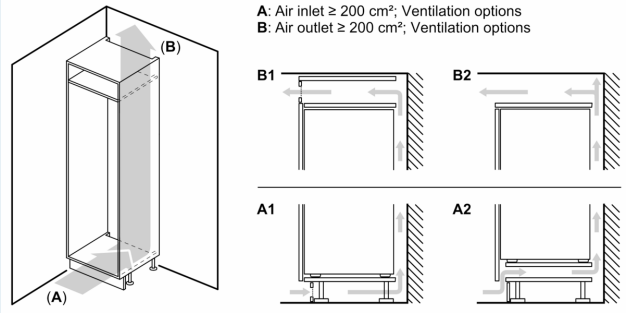

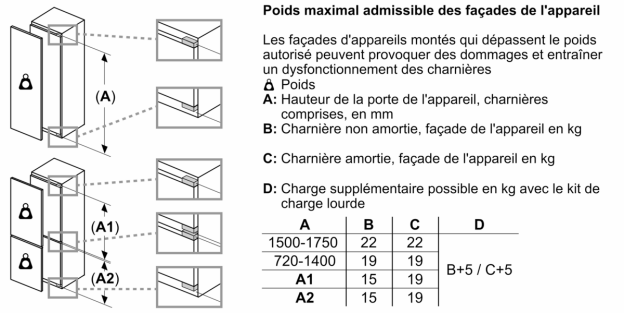

A	B	C	D
1500-1750	22	22	B+5 / C+5
720-1400	19	19	
A1	15	19	
A2	15	19	

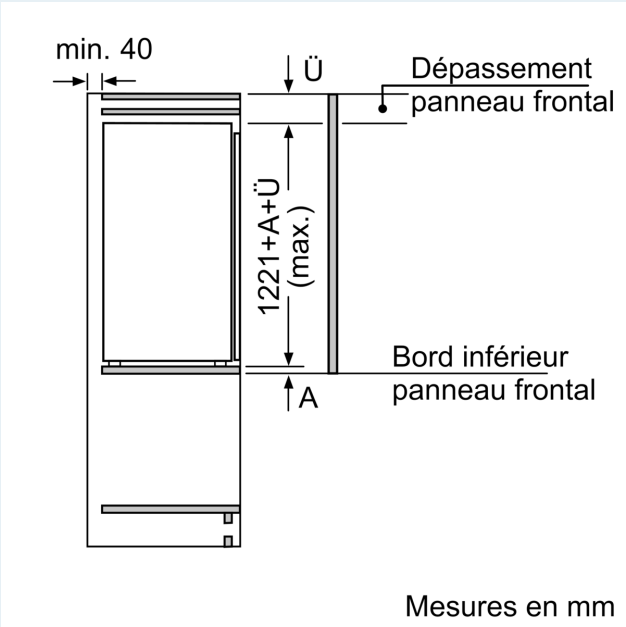

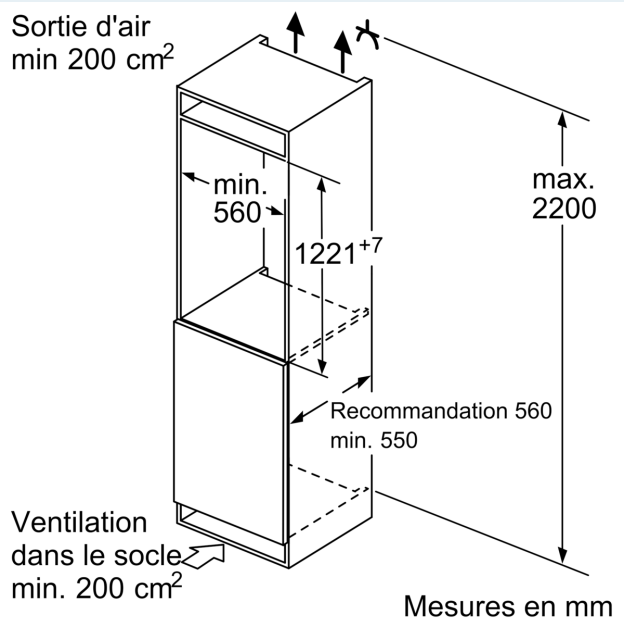

SIEMENS

Dessins sur mesure

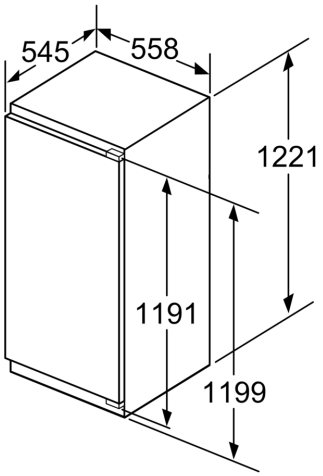

Mesures en mm

Mesures en mm
Recommandation de dimension d'espace libre pour charnière plate

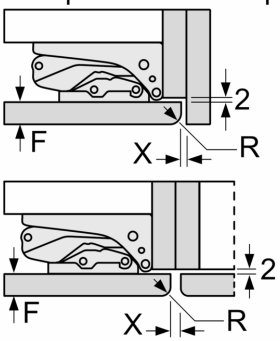

F	R	X
16-19	0-3	2,5
20	0-1	3
	2-3	2,5
21	0-1	3
	2-3	2,5
22	0	4
	1	3,5
	2-3	3

Les dimensions d'espace libre recommandées dans le tableau doivent être respectées afin d'assurer une ouverture sans collision des portes de l'appareil, et d'éviter ainsi d'endommager les meubles de cuisine.