SIEMENS

iQ300, Réfrigérateur intégrable, 87.4 x 54.1 cm, Charnières plates KI21R2FE0

Accessoires en option

KF20ZAX0 :	
KF20ZSX0	Porte en inox
KS6BZR00	ACCESSOIRE BOUTEILLE
KSGGZM00	Beurrier

Réfrigérateur encastrable avec lumière LED claire, des compartiments de porte très stables et autoAirflow pour des conditions optimales de stockage d'aliments.

- ✓ Éclairage LED: illumine votre réfrigérateur pour garder un œil sur tous vos produits frais.
- ✓ Fonction Super-réfrigération : refroidit rapidement tous vos produits frais.
- ✓ autoAirflow – Une température uniforme pour conserver la fraîcheur de vos aliments plus longtemps.
- ✓ Clayettes safetyGlass: les tablettes qui allient sécurité, solidité et nettoyage facile.

Équipement

Données techniques

Classe d'efficacité énergétique[1]: ..... E
Consommation énergétique annuelle moyenne[2]: ..... 92 kWh / an
Volume utile partie congélation: .....0 l
Volume utile partie réfrigération: ..... 136 l
Niveau sonore: ..... 35 dB(A) re 1pW
Classe de niveau sonore: .....B
Type d'installation: ..... Encastrable
Porte habillable: ..... Possible, en option
Hauteur: ..... 874 mm
Largeur: .....541 mm
Profondeur: ..... 548 mm
Poids net: .....30.6 kg
Intensité: ..... 10 A
Charnière de la porte: ..... Droite réversible
Tension: ..... 220-240 V
Fréquence: .....50 Hz
Longueur du cordon électrique: .....230.0 cm
Nombre de compresseurs: 1
Nombre de circuit de froid: 1
Y a-t-il un ventilateur dans le compartiment réfrigérateur: .....Non
Porte réversible: ..... Oui
Nombre de clayettes dans le réfrigérateur: 2
Clayettes spéciales bouteille: ..... Non
Code EAN: 4242003919491
Marque: .....Siemens
Référence Commerciale: KI21R2FE0
Type: ..... Réfrigérateur
Froid ventilé: .....Non applicable
Type d'installation: ..... Entièrement intégrables

4 242003 919491

[1] Echelle de classes d'efficacité énergétique de A à G
[2] Sur base des résultats du test normalisé de 24 heures. Consommation réelle en fonction de l'usage/emplacement de l'appareil.

SIEMENS

iQ300, Réfrigérateur intégrable, 87.4 x 54.1 cm, Charnières plates KI21R2FE0

Équipement

Informations générales
- KI21R2FE0

Puissance / Consommation
- Classe d'efficacité énergétique E sur une échelle allant de A à G
- Consommation énergétique : 92 kWh/an
- Volume réfrigérateur: 136 l
- Niveau sonore: 35 DB (classe sonore B)

Equipement
- Réglage électronique de la température, lisible via LED
- Alarme sonore de porte ouverte

Partie réfrigérateur
- Dégivrage automatique
- Super-réfrigération avec arrêt automatique
- 3 clayettes en verre incassable, dont 2 réglables en hauteur
- Eclairage LED

Système fraîcheur
- 1 freshBox

Dimensions
- Dimensions de l'appareil (H x L x P): 87.4 x 54.1 x 54.8 cm
- Dimensions de la niche (H x L x P): 88 x 56 x 55 cm

Informations techniques
- Charnières de porte à droite, réversibles
- Classe climatique : SN-ST
- Tension 220 - 240 V
- Longueur du cable d'alimentation: 230 cm

Accessoires
- Peigne à bouteilles

SIEMENS

iQ300, Réfrigérateur intégrable, 87.4 x 54.1 cm, Charnières plates
KI21R2FE0

Dessins sur mesure

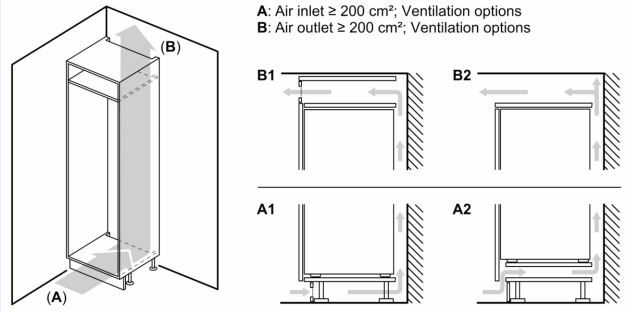

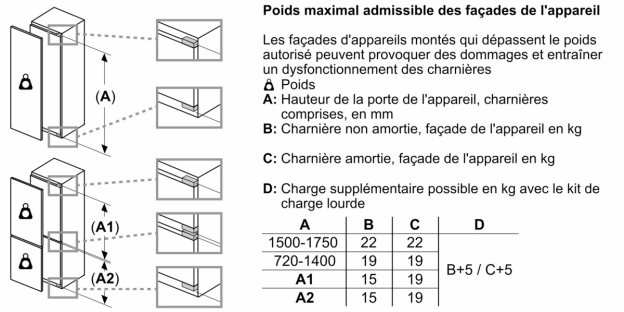

Poids maximal admissible des façades de l'appareil

Les façades d'appareils montés qui dépassent le poids autorisé peuvent provoquer des dommages et entraîner un dysfonctionnement des charnières

Poids

A: Hauteur de la porte de l'appareil, charnières comprises, en mm

B: Charnière non amortie, façade de l'appareil en kg

C: Charnière amortie, façade de l'appareil en kg

D: Charge supplémentaire possible en kg avec le kit de charge lourde

A	B	C	D
1500-1750	22	22	B+5 / C+5
720-1400	19	19	
A1	15	19	
A2	15	19	

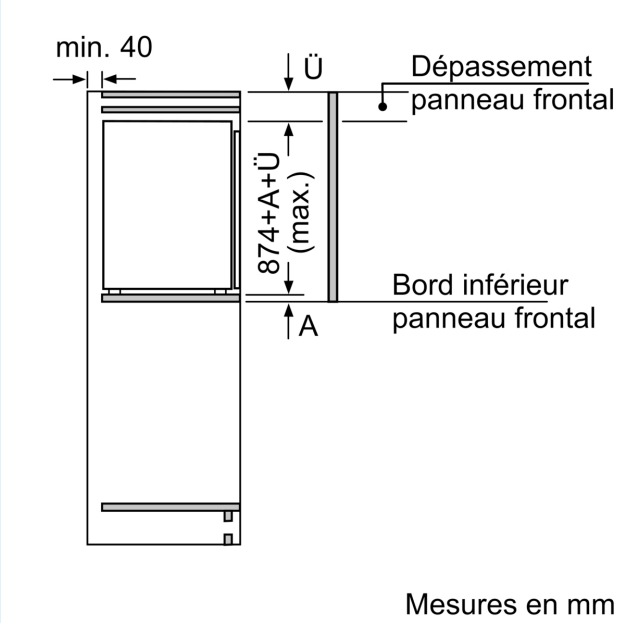

Mesures en mm

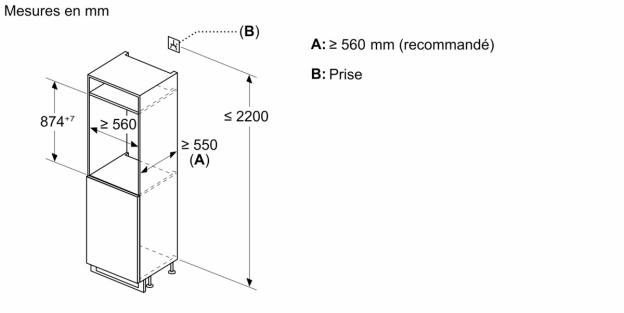

SIEMENS

Dessins sur mesure

Mesures en mm
Recommandation de dimension d'espace libre pour charnière plate

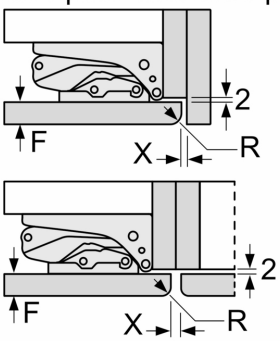

F	R	X
16-19	0-3	2,5
20	0-1	3
	2-3	2,5
21	0-1	3
	2-3	2,5
22	0	4
	1	3,5
	2-3	3

Les dimensions d'espace libre recommandées dans le tableau doivent être respectées afin d'assurer une ouverture sans collision des portes de l'appareil, et d'éviter ainsi d'endommager les meubles de cuisine.