SIEMENS

iQ300, réfrigérateur intégrable, 88 x 56 cm, Charnières plates KI21R2FE0

Accessoires intégrés

3 x casier à oeufs

Accessoires en option

KF20ZAX0 :

KF20ZSX0	Porte en inox
KS6BZR00	ACCESSOIRE BOUTEILLE
KSGGZM00	Beurrier

Réfrigérateur encastrable avec lumière LED claire, des compartiments de porte très stables et autoAirflow pour des conditions optimales de stockage d'aliments.

- ✓ Éclairage LED – Avec un éclairage puissant et homogène, vous trouvez rapidement tout ce qu'il vous faut dans votre réfrigérateur.
- ✓ La touche Super-réfrigération abaisse la température pendant une période définie afin de rafraîchir rapidement les aliments que vous rangez dans votre réfrigérateur.
- ✓ autoAirflow – Une température uniforme pour conserver la fraîcheur de vos aliments plus longtemps.
- ✓ Les clayettes safetyGlass en verre de sécurité extrêmement solide sont très faciles à nettoyer.

Équipement

Données techniques

Classe d'efficacité énergétique: ..... E
Consommation énergétique annuelle moyenne en kWh/an: 92 kWh / an
Somme des volumes des compartiments de congélation: ..... 0 l
Somme des volumes des compartiments pour denrées hautement périssables: ..... 136 l
Niveau sonore: ..... 35 dB(A) re 1 pW
Classe de niveau sonore: ..... B
Type de pose: ..... Encastrable
Porte habillable: ..... Possible, en option
Hauteur: ..... 874 mm
Largeur: ..... 541 mm
Profondeur: ..... 548 mm
Taille de la niche d'encastrement: ..... 880 x 560 x 550 mm
Poids net: ..... 30.5 kg
Intensité: ..... 10 A
Charnière de la porte: ..... Droite réversible
Tension: ..... 220-240 V
Fréquence: ..... 50 Hz
Longueur du cordon électrique: ..... 230.0 cm
Nombre de compresseurs: 1
Nombre de circuit de froid: 1
Y a-t-il un ventilateur dans le compartiment réfrigérateur: ..... Non
Porte réversible: ..... Oui
Nombre de clayettes dans le réfrigérateur: 2
Clayettes spéciales bouteille: ..... Non
Code EAN: 4242003919491
Marque: ..... Siemens
Référence Commerciale: KI21R2FE0
Type: ..... Réfrigérateur
Froid ventilé: ..... Non
Type d'installation: ..... Entièrement intégrables
Liste des accessoires inclus: ..... 3 x casier à oeufs

4 242003 919491

SIEMENS

iQ300, réfrigérateur intégrable, 88 x 56 cm, Charnières plates KI21R2FE0

Équipement

Informations générales
- KI21R2FE0

Puissance / Consommation
- Classe d'efficacité énergétique E sur une échelle allant de A à G
- Consommation énergétique : 92 kWh/an
- Volume réfrigérateur : 136 l
- Niveau sonore: 35 DB (classe sonore B)

Equipement
- Réglage électronique de la température, lisible via LED
- Alarme sonore de porte ouverte

Partie réfrigérateur
- Dégivrage automatique
- Commutateur de superréfrig.: Super-réfrigération avec désactivation automatique
- 3 clayettes en verre incassable, dont 2 réglables en hauteur
- Eclairage LED

Système fraîcheur
- 1 freshBox

Dimensions
- Dimensions de l'appareil (H x L x P): 87.4 x 54.1 x 54.8 cm
- Dimensions de la niche (H x L x P): 88 x 56 x 55 cm

Informations techniques
- Charnières de porte à droite, réversibles
- Classe climatique : SN-ST
- Tension 220 - 240 V
- Longueur du cable d'alimentation: 230 cm

Accessoires
- casier à oeufs
- Peigne à bouteilles

SIEMENS

iQ300, réfrigérateur intégrable, 88 x 56 cm, Charnières plates KI21R2FE0

Dessins sur mesure

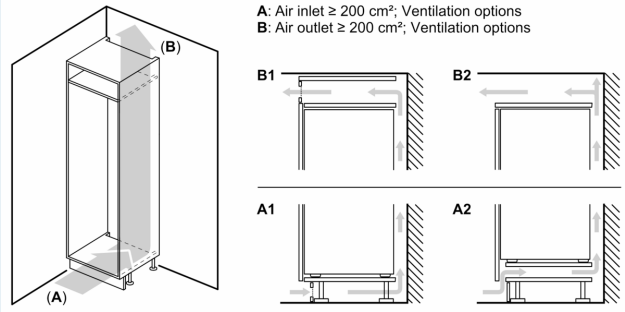

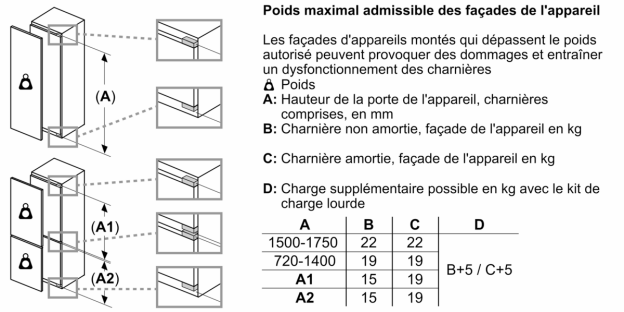

A	B	C	D
1500-1750	22	22	B+5 / C+5
720-1400	19	19	
A1	15	19	
A2	15	19	

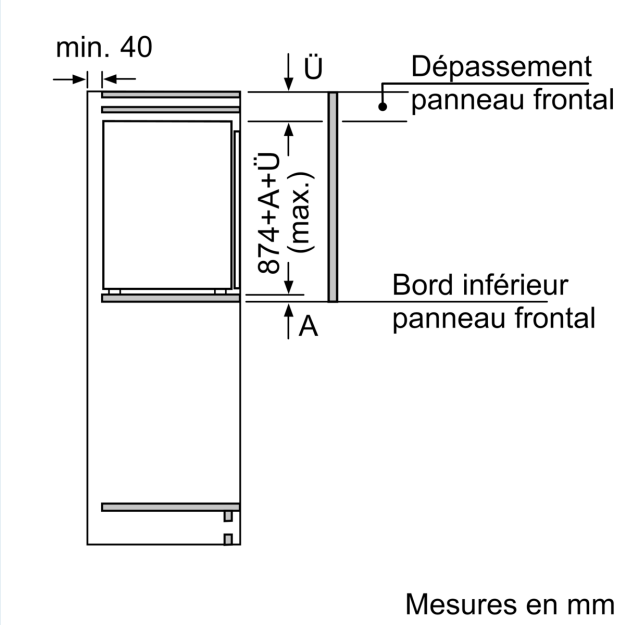

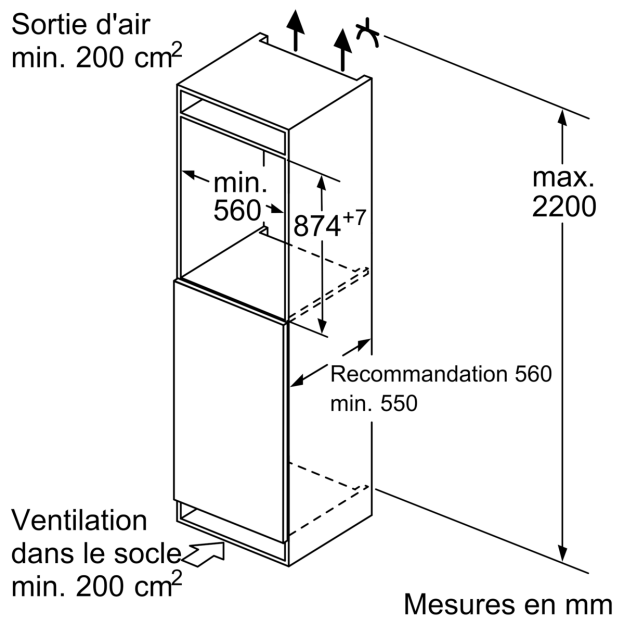

SIEMENS

Dessins sur mesure

Mesures en mm
Recommandation de dimension d'espace libre pour charnière plate

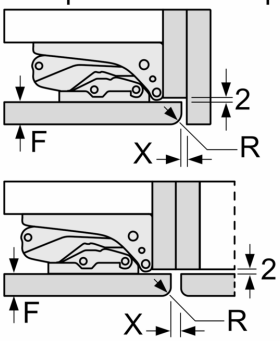

F	R	X
16-19	0-3	2,5
20	0-1	3
	2-3	2,5
21	0-1	3
	2-3	2,5
22	0	4
	1	3,5
	2-3	3

Les dimensions d'espace libre recommandées dans le tableau doivent être respectées afin d'assurer une ouverture sans collision des portes de l'appareil, et d'éviter ainsi d'endommager les meubles de cuisine.