Série 4, Cuisinière électrique, Acier inoxydable
HKR39C250

A++ ↑ D A

EcoClean Direct

La cuisinière pose libre avec table vitrocéramique et Air pulsé 3D: d'excellents résultats de cuisson et de rôtissage simultanément sur plusieurs niveaux.

- **La table de cuisson vitrocéramique** : elle rend la cuisson et le nettoyage particulièrement faciles.
- **Zone de cuisson extensible** : Zone de cuisson pour les grandes casseroles et poêles.
- **Ecran LED, affichage rouge** : facile à utiliser.
- **2 Boutons rotatifs escamotables**: permettent de facilement nettoyer le panneau de commande.
- **EcoClean**: moins d'efforts de nettoyage grâce à un revêtement spécial de la paroi arrière qui absorbe automatiquement la saleté.

Données techniques

Type d'installation: .....Pose libre
Dimensions du l'appareil (HxLxP): ..... 850-865x600x600 mm
Longueur du cordon électrique: ..... 150.0 cm
Poids net: .....50.1 kg
Poids brut: ..... 54.2 kg
Code EAN: 4242005042043
Nombre de cavités - (2010/30/CE): 1
Volume utile (de la cavité) - NOUVEAU (2010/30/CE): .....66 l
Classe d'éfficatité énergétique[1]: ..... A
Energy consumption per cycle conventional (2010/30/EC): .....0.98 kWh/cycle
Energy consumption per cycle forced air convection (2010/30/EC): 0.79 kWh/cycle
Indice de classe énergétique - NOUVEAU (2010/30/CE): ..... 95.2 %
Puissance de raccordement: ..... 10900 W
Intensité: .....3*16 A
Tension: ..... 220-240 V
Fréquence: .....50; 60 Hz
Type de prise: .....Sans prise

4 242005 042043

Accessoires en option

HEZ317000	PLAT A PIZZA
HEZ327000	PIERRE A PAIN
HEZ333001	Couvercle pour lèchefrite Profi
HEZ333073	Plat ultra profond pyrolysable
HEZ431002	PLAQUE A PATISSERIE
HEZ438001 :	
HEZ438201	RAILS TELESCOPIQUES, 2 NIVEAUX
HEZ438301 :	
HEZ625071	TOLE A GRILLER
HEZ864000	Bac en verre
HEZ915003	ROTISSOIRE EN VERRE

[1] Sur une échelle de classes d'efficacité énergétique de A+++ à D

Série 4, Cuisinière électrique, Acier inoxydable
HKR39C250

La cuisinière pose libre avec table vitrocéramique et Air pulsé 3D: d'excellents résultats de cuisson et de rôtissage simultanément sur plusieurs niveaux.

Table de cuisson:
- Vitrocéramique
- avant gauche: zone normale 1.8 kW
- arrière gauche: zone extensible 2.4 kW
- arrière droite: zone normale 1.2 kW
- avant droite: zone variable 2.2 kW
- Témoins de chaleur résiduelle pour chaque zone de cuisson

Type de four / Modes de cuisson:
- Four multifonction avec 7 modes de cuisson: Air chaud 3D Plus, Chaleur de voûte / de sole, Gril ventilé infrarouge, Position Pizza, Chaleur de sole, Air pulsé doux, Gril variable grande surface
- Réglage de température: 50 °C - 275 °C
- Volume de la cavité : 66 l

Supports d'enfournement / Système d'extraction:
- Parois lisses avec supports, Rails télescopiques à 2 niveaux

Design:
- Boutons escamotables

Nettoyage:
- Revêtement EcoClean: paroi arrière
- Porte en verre plein

Confort :
- Led-touch control (rouge/blanc)
- Horloge électronique
- Préchauffage rapide
- Eclairage halogène
- Tiroir pour ustensiles de cuisine

Accessoires:
- 1 x pôele universelle, 1 x grille

Environnement/Sécurité:
- Sécurité enfants
- Classe d'éfficacité énergétique (selon norme EU 65/2014): A(sur une échelle allant de A +++ à D)
- Consommation énergétique chaleur de voûte / de sole:0.98 kWh
- Consommation énergétique air chaud:0.79 kWh
- Cavité: 1 Source de chaleur: électrique Volume cavité:66 l

Informations techniques:
- Longueur du cordon d'alimentation: 150 cm
- Tension nominale: 220 - 240 V
- Puissance totale de raccordement: 10.9 kW

Dimensions:
- Dimensions appareil (HxLxP): 850 x 600 x 600 mm
- Pieds réglables en hauteur
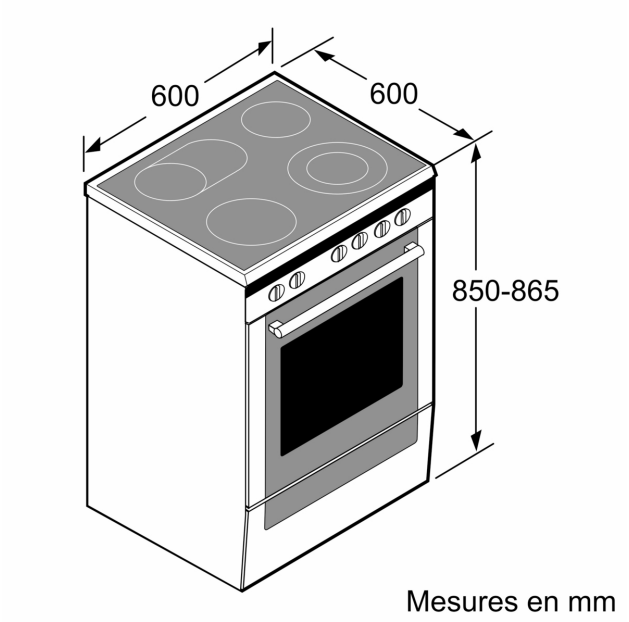
Série 4, Cuisinière électrique, Acier inoxydable
HKR39C250