SIEMENS

iQ700, Four encastrable, 60 x 60 cm, Noir
HB876G8B6

A

1 x tôle de cuisson émaillée, 1 x grille, 1 x lèchefrite pour pyrolyse

HZ327000 PIERRE A PAIN, HZ531010 :, HZ532010 :, HZ617000 PLAT A PIZZA, HZ625071 Tôle à griller, HZ631070 :, HZ632070 Lèchefrite, HZ633001 Couvercle pour poêle professionnelle, HZ633070 PLAT ULTRA PROFOND, HZ634000 :, HZ636000 LECHEFRITE EN VERRE, HZ664000 :, HZ66X650 Accessory, HZ6BMA00 KIT D'ASSEMBLAGE POUR INSTALLATION VERTI, HZ915003 PLAT A ROTIR EN VERRE 5,4 L, HZG0AS00 Câble de raccordement 3m

Réduisez votre temps de cuisson grâce au préchauffage rapide, coolStart et activeClean. Et contrôlez votre four de n'importe où avec Home Connect.

- ✓ Préchauffage rapide : faites chauffer votre four rapidement. Fonction coolStart : évitez l'étape du préchauffage pour cuire vos plats surgelés.
- ✓ activeClean® : votre four se nettoie automatiquement.
- ✓ Home Connect : l'application mobile de votre cuisine intelligente.
- ✓ cookControl Plus : réussissez toutes vos recettes.
- ✓ roastingSensor Plus : une sonde dotée de trois points de mesure pour une cuisson parfaite à tous les coups.

Type de pose: ..... Encastrable
Système de nettoyage intégré: ..... Pyrolyse + Hydrolyse
Taille de la niche d'encastrement: ..... 585-595 x 560-568 x 550 mm
Dimensions du l'appareil (HxLxP): ..... 595x594x548 mm
Dimensions du produit emballé: ..... 670 x 670 x 680 mm
Matériau du bandeau: ..... Verre
Matériau de la porte: ..... Verre
Poids net: ..... 41.0 kg
Volume utile du four: ..... 71 l
Modes de cuisson: ..... Chaleur tournante 4D, Gril pleine largeur, Air chaud ECO, Gril demi-largeur, Convection , Chaleur conventionnelle ECO , Mode pizza, Cuisson à basse température, Fonction "produits surgelés" (coolStart), Chaleur de sole, Gril air pulsé, Préchauffage, Chauffage
Contrôle de température: ..... Electronique
Nombre de lampe(s): 1
Longueur du cordon électrique: ..... 120.0 cm
Code EAN: 4242003789582
Nombre de cavités - (2010/30/CE): 1
Classe d'efficacité énergétique: ..... A
Energy consumption per cycle conventional (2010/30/EC): ..... 0.90 kWh/cycle
Energy consumption per cycle forced air convection (2010/30/EC): 0.74 kWh/cycle
Indice de classe énergétique - NOUVEAU (2010/30/CE): ..... 87.1 %
Puissance de raccordement: ..... 3600 W
Intensité: ..... 16 A
Tension: ..... 220-240 V
Fréquence: ..... 60; 50 Hz
Type de prise: ..... Prise Gardy avec fil de terre
Liste des accessoires inclus: 1 x tôle de cuisson émaillée, 1 x grille, 1 x lèchefrite pour pyrolyse

4 242003 789582

SIEMENS

iQ700, Four encastrable, 60 x 60 cm, Noir
HB876G8B6

Type de four / Modes de cuisson:

- Four multifonction avec 13 modes de cuisson: Air pulsé 4D, Air pulsé ECO, Chaleur voûte/sole, Chaleur voûte/sole ECO, Gril & air pulsé, Gril grande surface, Gril petite surface, Fonction "Pizza", Fonction "produits surgelés" (coolStart), Chaleur sole, Cuisson à basse température, Préchauffage, Garder au chaud
- Réglage de température: 30 °C - 300 °C
- Volume intérieur: 71 l

Supports d'enfournement / Système d'extraction:

- Nombre de niveaux possibles: 5 unité
- Rails télescopiques à 3 niveaux, Rails 100% télescopiques, avec arrêt intégré, pyrolysables

Design:

- Black Steel Design
- Bouton de commande rotatif
- Cavité intérieure en émail anthracite

Nettoyage:

- activeClean - nettoyage pyrolytique
- humidClean - nettoyage hydrolyse.
- Porte en verre plein

Confort :

- Led-touch control (rouge/blanc)
- Horloge électronique
- Proposition de température
- Indications de la température actuelle Indication du préchauffage Thermomètre de cuisson Fonction Sabbath
- Porte abattante, Système softClose : fermeture douce assistée, Système softOpening : ouverture amorties
- Poignée en verre blackStyle studioLine
- cookControl Plus: système d'assistance pour des résultats de cuisson parfaits
- roastingSensor Plus: thermomètre multipoint
- Préchauffage rapide
- coolStart
- Eclairage halogène, Eclairage du four déconnectable
- Ventilateur de refroidissement
- Home Connect : pilotage et contrôle du four à distance

Accessoires:

- 1 x tôle de cuisson émaillée, 1 x grille, 1 x lèchefrite pour pyrolyse

Environnement/Sécurité:

- Façade froide Confort: 30°C
- Faible température de la porte lors du nettoyage pyrolytique
- Fermeture automatique de la porte pendant la pyrolyse
- Sécurité enfants Coupure de sécurité Indication de la chaleur résiduelle Bouton marche Interrupteur de contact de porte

Informations techniques:

- Longueur du cordon d'alimentation: 120 cm
- Tension nominale: 220 - 240 V
- Puissance totale de raccordement: 3.6 kW
- Classe d'éfficacité énergétique (selon norme EU 65/2014): A(sur une échelle allant de A +++ à D)
- Consommation énergétique chaleur de voûte / de sole:0.9 kWh
- Consommation énergétique air chaud:0.74 kWh
- Cavité: 1 Source de chaleur: électrique Volume cavité:71 l

Dimensions:

- Dimensions appareil (HxLxP): 595 x 594 x 548 mm
- Dimensions d'encastrement (HxLxP): 585-595 x 560-568 x 550 mm
- Veuillez vous référer aux dimensions fournies dans le schéma d'installation.
- Nous vous recommandons de choisir des produits complémentaires IQ700, afin d'assurer une combinaison esthétique et optimale de vos appareils encastrables.

SIEMENS

iQ700, Four encastrable, 60 x 60 cm, Noir
HB876G8B6

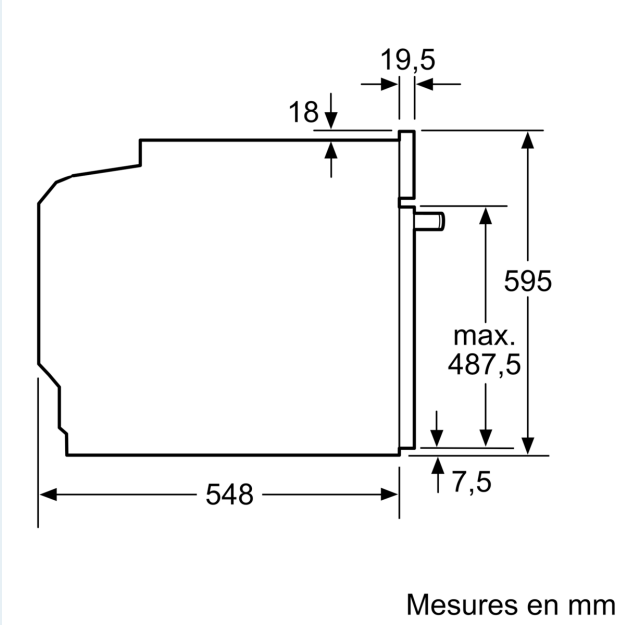

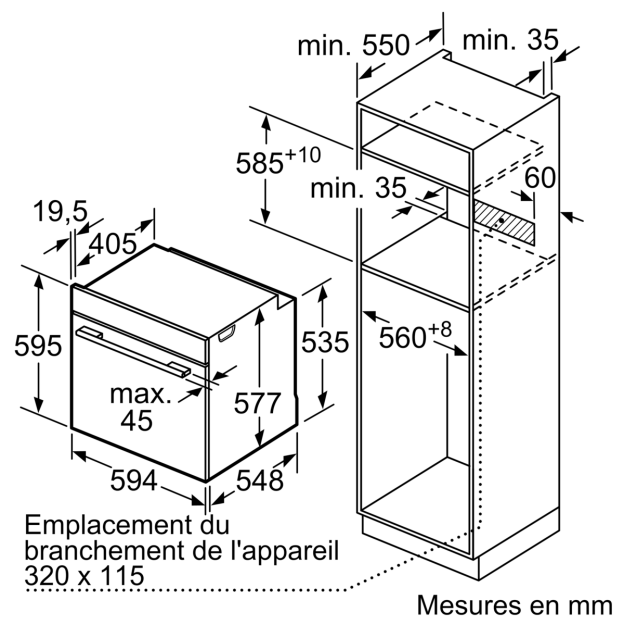

Si l'appareil est installé sous une table de cuisson, les épaisseurs de plaque de travail suivantes (le cas échéant y compris la sous-structure) doivent être respectées.
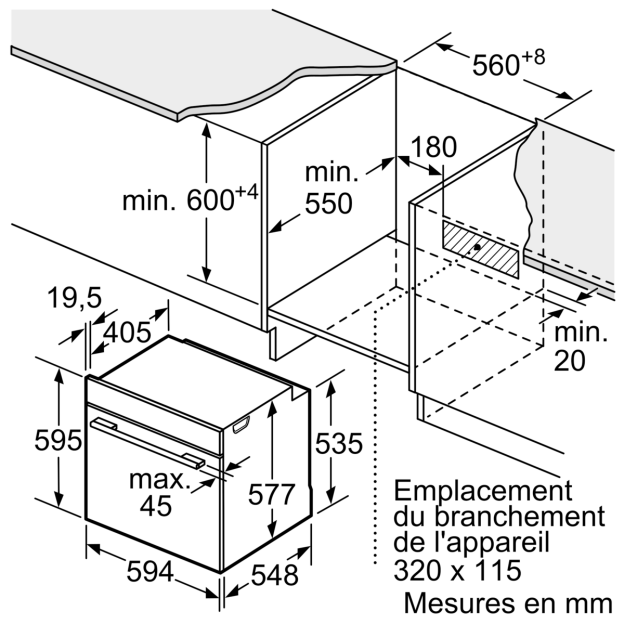
Type de table de cuisson	**épaisseur de plaque de travail min.**	
	appliqué	affleurant
Table de cuisson à induction	37 mm	38 mm
table de cuisson à induction pleine surface	47 mm	48 mm
table de cuisson à gaz	30 mm	38 mm
table de cuisson électrique	27 mm	30 mm