SIEMENS

iQ700, Four encastrable, 60 x 60 cm, Blanc
HB774G2W1S

A+

Accessoires intégrés

1 x tôle de cuisson émaillée, 2 x grille, 1 x lèchefrite pour pyrolyse

Accessoires en option

HZ631070 :, HZ632070 Lèchefrite, HZ633001 Couvercle pour poêle professionnelle, HZ633070 PLAT ULTRA PROFOND, HZ633073 Plat ultra profond, HZ634000 :, HZ636000 LECHEFRITE EN VERRE, HZ638070 CLIPRAIL PYROLYSE, HZ664000 :, HZ66X650 Accessory, HZ915003 PLAT A ROTIR EN VERRE 5,4 L, HZ327000 PIERRE A PAIN, HZ32WA00 :, HZ530000 2 DEMI LECHEFRITES, HZ531010 :, HZ532010 :, HZ617000 PLAT A PIZZA, HZ629070 LECHEFRITE PERFOREE POUR AIRFRY

Le four intelligent doté d'un Assistant à commande vocale, de l'activeClean pour un nettoyage sans effort et du roastingSensor (1 point de mesure)pour d'excellents résultats.

- ✓ cookControl Pro - Des plats de haut vol, peu importe la recette ou les circonstances.
- ✓ Assistant de four à commande vocale : sélectionnez intuitivement le meilleur programme.
- ✓ humidClean Plus : un nettoyage rapide grâce à la vaporisation d'eau savonneuse. Gain de temps garanti.
- ✓ Commande à distance Home Connect : libérez tout le potentiel de votre four intelligent.
- ✓ Sonde roastingSensor : un thermomètre fiable et précis pour cuire vos rôtis à la perfection.

Équipement

Données techniques

Type de pose: ..... Encastrable
Système de nettoyage intégré: ..... Pyrolyse + Hydrolyse
Taille de la niche d'encastrement: ..... 585-595 x 560-568 x 550 mm
Dimensions du produit: ..... 595 x 594 x 548 mm
Dimensions du produit emballé: ..... 670 x 670 x 680 mm
Matériau du bandeau: ..... Verre
Matériau de la porte: ..... Verre
Poids net: ..... 40.0 kg
Volume utile du four: ..... 71 l
Modes de cuisson: Gril pleine largeur, Air pulsé doux, Air chaud, Gril demi-largeur, Convection , Convection naturelle, Mode pizza, Cuisson à basse température, Spécial aliments surgelés, Chaleur de sole, Gril air pulsé, Préchauffage, Chauffage
Contrôle de température: ..... Electronique
Nombre de lampe(s): 1
Longueur du cordon électrique: ..... 120.0 cm
Code EAN: 4242003901885
Nombre de cavités - (2010/30/CE): 1
Classe d'éfficacité énergétique: ..... d'efficacité énergétique A+: sèchage économe.
Energy consumption per cycle conventional (2010/30/EC): ..... 0.87 kWh/cycle
Energy consumption per cycle forced air convection (2010/30/EC): 0.69 kWh/cycle
Indice de classe énergétique - NOUVEAU (2010/30/CE): ..... 81.2 %
Puissance de raccordement: ..... 3600 W
Intensité: ..... 16 A
Tension: ..... 220-240 V
Fréquence: ..... 50; 60 Hz
Type de prise: ..... Prise Gardy avec fil de terre
Liste des accessoires inclus: 1 x tôle de cuisson émaillée, 2 x grille, 1 x lèchefrite pour pyrolyse

4 242003 901885

SIEMENS

iQ700, Four encastrable, 60 x 60 cm, Blanc
HB774G2W1S

Équipement

Type de four / Modes de cuisson:
- 13 modes de cuisson : Air pulsé 3D, Chaleur voûte/sole, Gril & air pulsé, Gril grande surface, Gril petite surface, Fonction "Pizza", Fonction "produits surgelés" (coolStart), Chaleur sole, Cuisson à basse température, Préchauffage, Garder au chaud, Air pulsé doux, Chaleur douce
- Réglage de température: 30 °C - 300 °C
- Volume intérieur: 71 l

Supports d'enfournement / Système d'extraction:
- Nombre de niveaux possibles: 5 unité
- Cavité avec supports d'enfournement (rails télescopiques à installer ultérieurement - en option), pyrolysables

Design:
- Commande par capteurs touchControl
- Cavité intérieure en émail anthracite

Nettoyage:
- activeClean - nettoyage pyrolytique
- Cleaning Assistance (nettoyage par hydrolyse)
- Porte en verre plein

Confort :
- Assistant à commande vocale
- Led-touch control (rouge/blanc)
- Horloge électronique
- Proposition de température
- Indications de la température actuelle Indication du préchauffage Thermomètre de cuisson
- Porte abattante, Système softClose : fermeture douce assistée, Système softOpening : ouverture amorties
- Système softOpening : ouverture amorties
- cookControl Pro
- roastingSensor - 1 point de mesure
- Préchauffage rapide
- coolStart
- Eclairage halogène, Eclairage du four déconnectable
- Ventilateur de refroidissement
- Home Connect : pilotage et contrôle du four à distance

Accessoires:
- 1 x tôle de cuisson émaillée, 2 x grille, 1 x lèchefrite pour pyrolyse

Environnement/Sécurité:
- Façade froide Confort: 30°C
- Faible température de la porte lors du nettoyage pyrolytique
- Porte vitrée CoolTouch
- Verrou. de porte mécanique
- Fermeture automatique de la porte pendant la pyrolyse Sécurité enfants Coupure de sécurité Indication de la chaleur résiduelle Bouton marche Interrupteur de contact de porte

Informations techniques:
- Longueur du cordon d'alimentation: 120 cm
- Tension nominale: 220 - 240 V
- Puissance totale de raccordement: 3.6 kW
- Classe d'éfficacité énergétique (selon norme EU 65/2014): A+(sur une échelle allant de A +++ à D)
- Consommation énergétique chaleur de voûte / de sole:0.87 kWh
- Consommation énergétique air chaud:0.69 kWh
- Cavité: 1 Source de chaleur: électrique Volume cavité:71 l

Dimensions:
- Dimensions appareil (HxLxP): 595 x 594 x 548 mm
- Dimensions d'encastrement (HxLxP): 585-595 x 560-568 x 550 mm
- Veuillez vous référer aux dimensions fournies dans le schéma d'installation.

SIEMENS

iQ700, Four encastrable, 60 x 60 cm, Blanc
HB774G2W1S

Dessins sur mesure

Installation de deux appareils superposés

Échange d'air

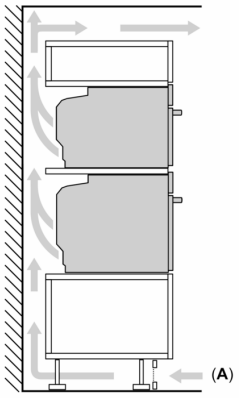

A: Entrée d'air ≥ 200 cm²

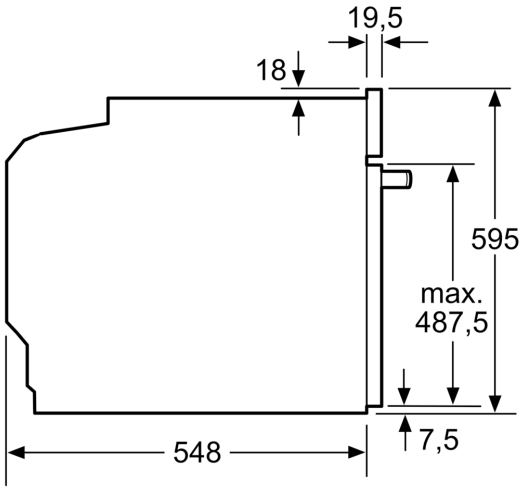

Mesures en mm

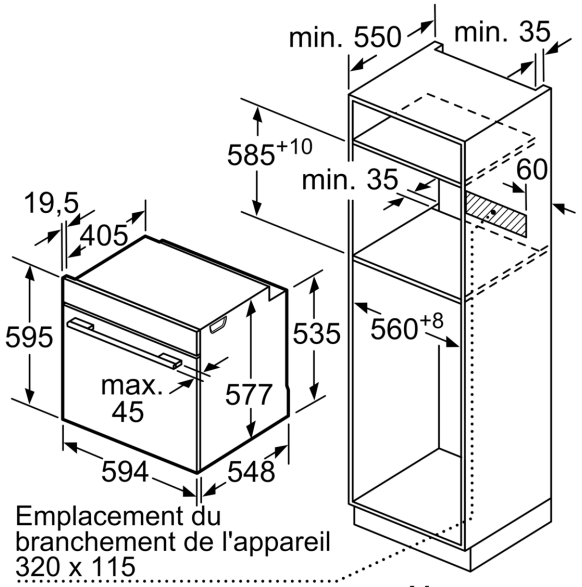

Mesures en mm

Si l'appareil est installé sous une table de cuisson, les épaisseurs de plaque de travail suivantes (le cas échéant y compris la sous-structure) doivent être respectées.

Type de table de cuisson	**épaisseur de plaque de travail min.**	
	appliqué	affleurant
Table de cuisson à induction	37 mm	38 mm
table de cuisson à induction pleine surface	47 mm	48 mm
table de cuisson à gaz	30 mm	38 mm
table de cuisson électrique	27 mm	30 mm

SIEMENS
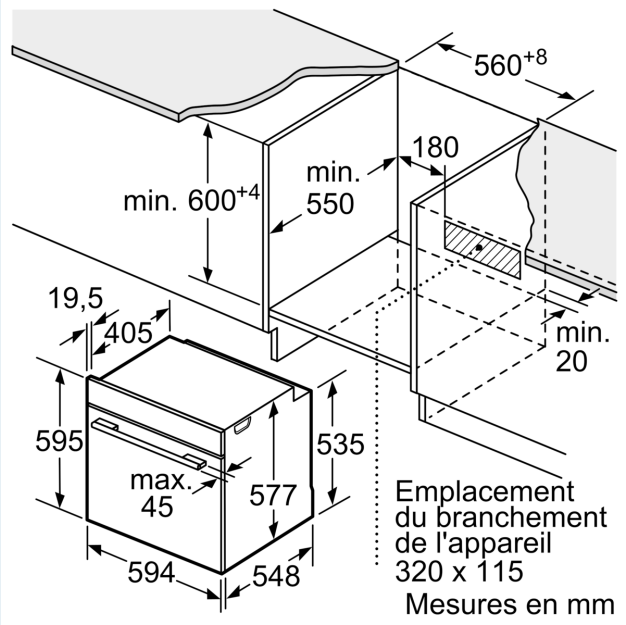
Dessins sur mesure