SIEMENS

iQ300, Four encastrable, 60 x 60 cm, Inox
HB314G0S3

Accessoires intégrés

1 x tôle de cuisson émaillée, 1 x grille, 1 x lèchefrite pour pyrolyse

Accessoires en option

HZ327000 PIERRE A PAIN, HZ32WA00 Sonde à viande sans fil, HZ531010 :, HZ532010 :, HZ538000 CLIP RAIL 1 NIVEAU, HZ617000 PLAT A PIZZA, HZ629070 LECHEFRITE PERFOREE AIR FRY, HZ631070 :, HZ632070 Lèchefrite, HZ634000 :, HZ638000 CLIPRAIL STANDARD, HZ66X650 Accessory, HZ915003 PLAT A ROTIR EN VERRE 5,4 L, HZG0AS00 Câble de raccordement 3m

D'excellents résultats dans votre cuisine : 3D hotAir pour une répartition uniforme de la chaleur sur trois niveaux.

- ✓ Air pulsé 3D Plus : une répartition homogène de la chaleur sur trois niveaux, pour des résultats excellents.
- ✓ Flexibilité maximale grâce au montage facile des rails télescopiques à n'importe quel niveau - varioClip rails.
- ✓ softMove: ouverture et fermeture douces de la porte du four.
- ✓ Pour un nettoyage rapide, la saleté est préalablement ramollie par la vaporisation d'eau savonneuse. Elle peut alors être enlevée plus facilement - humidClean.
- ✓ Préchauffage rapide: votre four atteint plus rapidement la température de cuisson souhaitée.

Équipement

Données techniques

Type d'installation: ..... Encastrable
Système de nettoyage intégré: .....Hydrolyse
Taille de la niche d'encastrement: .....585-595 x 560-568 x 550 mm
Dimensions du l'appareil (HxLxP): ..... 595x594x548 mm
Dimensions du produit emballé: .....675 x 660 x 690 mm
Matériau du bandeau: .....Verre
Matériau de la porte: ..... Verre
Poids net: .....34.9 kg
Volume utile du four: ..... 71 l
Modes de cuisson: .... Gril pleine largeur, Air chaud doux, Air chaud, Convection , Mode pizza, Chaleur de sole, Gril air pulsé
Contrôle de température: .....Mécanique
Longueur du cordon électrique: .....120.0 cm
Code EAN: 4242003955932
Nombre de cavités - (2010/30/CE): 1
Classe d'éfficacité énergétique[1]: ..... A+: efficace
Energy consumption per cycle conventional (2010/30/EC): .....0.94 kWh/cycle
Energy consumption per cycle forced air convection (2010/30/EC): 0.69 kWh/cycle
Indice de classe énergétique - NOUVEAU (2010/30/CE): ..... 81.2 %
Puissance de raccordement: .....3600 W
Intensité: .....16 A
Tension: ..... 220-240 V
Fréquence: .....50; 60 Hz
Type de prise: .....Prise Gardy avec fil de terre
Liste des accessoires inclus: 1 x tôle de cuisson émaillée, 1 x grille, 1 x lèchefrite pour pyrolyse

4 242003 955932

[1] Sur une échelle de classes d'efficacité énergétique de A+++ à D

SIEMENS

iQ300, Four encastrable, 60 x 60 cm, Inox
HB314G0S3

Équipement

Type de four / Modes de cuisson:
- Four multifonction avec 7 modes de cuisson: Air pulsé 3D, Chaleur voûte/sole, Gril & air pulsé, Gril grande surface, Fonction "Pizza", Chaleur sole, Air pulsé doux
- Réglage de température: 50 °C - 275 °C
- Volume intérieur: 71 l

Supports d'enfournement / Système d'extraction:
- Nombre de niveaux possibles: 5 unité
- rail varioClip, avec arrêt intégré

Design:
- Boutons rotatifs escamotables, Bouton de commande rotatif
- Cavité intérieure en émail anthracite

Nettoyage:
- Cleaning Assistance (nettoyage par hydrolyse)
- Porte en verre plein

Confort :
- Led-touch control (rouge/blanc)
- Préchauffage rapide
- Horloge électronique
- Poignée droite
- Ventilateur de refroidissement
- Eclairage halogène
- départ automatique
- Indication du préchauffage

Accessoires:
- 1 x grille, 1 x lèchefrite pour pyrolyse, 1 x tôle de cuisson émaillée

Environnement/Sécurité:
- Façade froide Confort: 40°C (four à 180°C)
- Porte vitrée CoolTouch
- Sécurité enfants
- Porte abattante, Système softClose : fermeture douce assistée, Système softOpening : ouverture amorties

Informations techniques:
- Longueur du cordon d'alimentation: 120 cm
- Puissance totale de raccordement: 3.6 kW
- Tension nominale: 220 - 240 V
- Dimensions appareil (HxLxP): 595 x 594 x 548 mm
- Dimensions d'encastrement (HxLxP): 585-595 x 560-568 x 550 mm
- Veuillez vous référer aux dimensions fournies dans le schéma d'installation.

Dimensions:

SIEMENS

iQ300, Four encastrable, 60 x 60 cm, Inox
HB314G0S3
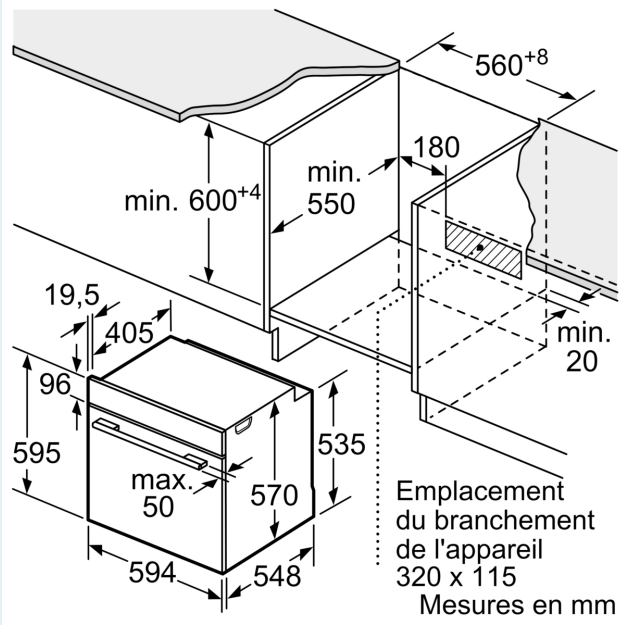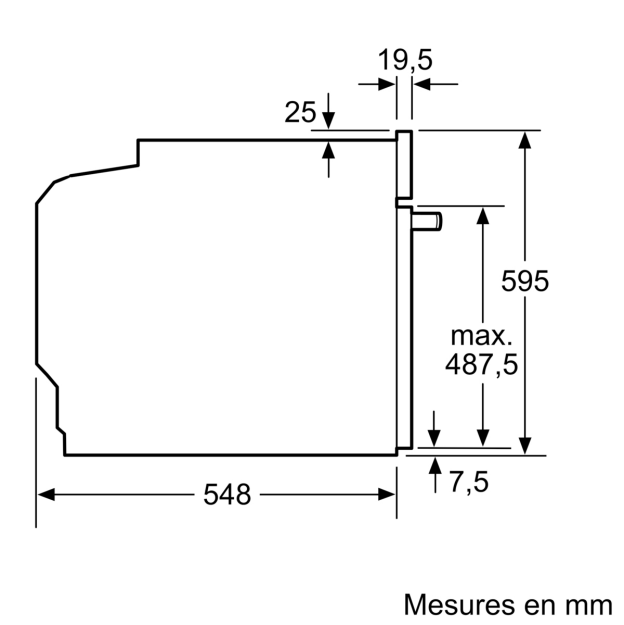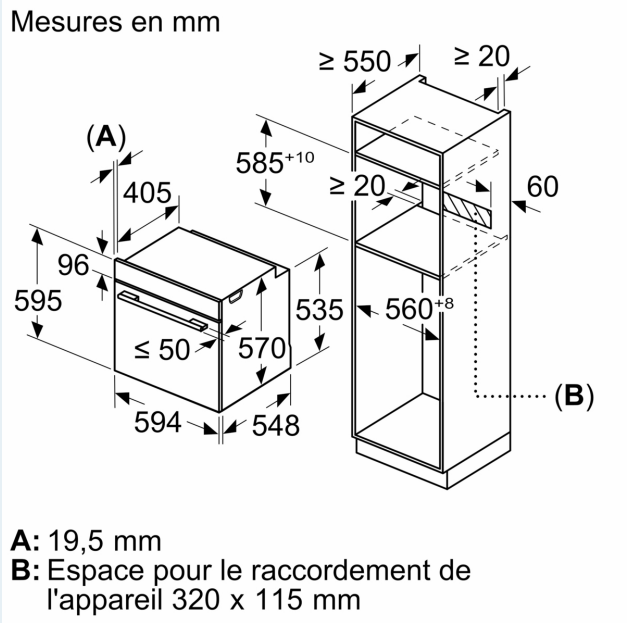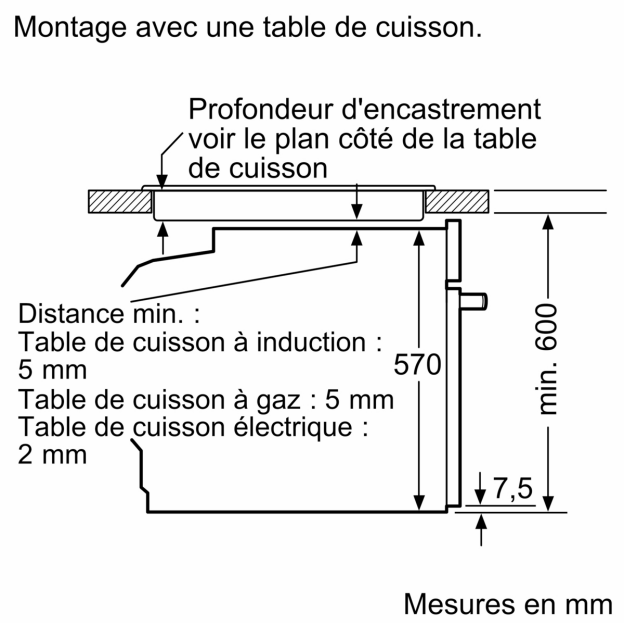
Dessins sur mesure