SIEMENS

iQ300, Four encastrable, 60 x 60 cm, Inox noir profond HB272ABB0

A

Un temps de cuisson réduit grâce au préchauffage rapide et activeClean®.

- ✓ activeClean® : votre four se nettoie automatiquement.
- ✓ LED-Touchcontrol (blue/white): Easy-to-use, without any knobs.
- ✓ cookControl10 : programmes automatiques pour des résultats parfaits.
- ✓ Air pulsé 3D Plus : une répartition homogène de la chaleur sur trois niveaux, pour des résultats excellents.
- ✓ Préchauffage rapide: votre four atteint plus rapidement la température de cuisson souhaitée.

Accessoires intégrés

1 x grille, 1 x lèchefrite pour pyrolyse

Accessoires en option

HZ327000 PIERRE A PAIN, HZ32WA00 :, HZ530000 2 DEMI LECHEFRITES, HZ531010 :, HZG0AS00 Câble de raccordement 3m, HZ629070 LECHEFRITE PERFOREE POUR AIRFRY, HZ631070 :, HZ632070 Lèchefrite, HZ633001 Couvercle pour poêle professionnelle, HZ633070 PLAT ULTRA PROFOND, HZ634000 :, HZ636000 LECHEFRITE EN VERRE, HZ638000 CLIPRAIL STANDARD, HZ664000 :, HZ66X650 Accessory, HZ915003 PLAT A ROTIR EN VERRE 5,4 L, HZ532010 :, HZ538000 CLIP RAIL 1 NIVEAU, HZ617000 PLAT A PIZZA

Équipement

Données techniques

Type d'installation: ..... Encastrable
Système de nettoyage intégré: ..... Pyrolyse + Hydrolyse
Taille de la niche d'encastrement: .....585-595 x 560-568 x 550 mm
Dimensions du produit: .....595 x 594 x 548 mm
Dimensions du produit emballé: .....675 x 660 x 690 mm
Matériau du bandeau: .....Verre
Matériau de la porte: ..... Verre
Poids net: .....37.2 kg
Volume utile du four: ..... 71 l
Modes de cuisson: ..... Gril pleine largeur, Air pulsé doux, Air chaud, Convection , Mode pizza, Chaleur de sole, Gril air pulsé
Contrôle de température: ..... Electronique
Nombre de lampe(s): 1
Longueur du cordon électrique: .....120.0 cm
Code EAN: 4242003931479
Nombre de cavités - (2010/30/CE): 1
Classe d'éfficacité énergétique: .....A
Energy consumption per cycle conventional (2010/30/EC): .....0.99 kWh/cycle
Energy consumption per cycle forced air convection (2010/30/EC): 0.81 kWh/cycle
Indice de classe énergétique - NOUVEAU (2010/30/CE): ..... 95.3 %
Puissance de raccordement: .....3600 W
Intensité: .....16 A
Tension: ..... 220-240 V
Fréquence: .....50; 60 Hz
Type de prise: .....Prise Gardy avec fil de terre
Liste des accessoires inclus: .... 1 x grille, 1 x lèchefrite pour pyrolyse

4 242003 931479

SIEMENS

iQ300, Four encastrable, 60 x 60 cm, Inox noir profond HB272ABB0

Équipement

Type de four / Modes de cuisson:
- Four multifonction avec 7 modes de cuisson: Air pulsé 3D, Chaleur voûte/sole, Gril & air pulsé, Gril grande surface, Fonction "Pizza", Chaleur sole, Air pulsé doux
- Réglage de température: 30 °C - 275 °C
- Volume intérieur: 71 l

Supports d'enfournement / Système d'extraction:
- Nombre de niveaux possibles: 5 unité
- Cavité avec supports d'enfournement (rails télescopiques à installer ultérieurement - en option)

Design:
- Commande par capteurs touchControl
- Cavité intérieure en émail anthracite

Nettoyage:
- activeClean - nettoyage pyrolytique
- Cleaning Assistance (nettoyage par hydrolyse)
- Porte en verre plein

Confort :
- Led-touch control (rouge/blanc)
- Horloge électronique
- Proposition de température
- Indication du préchauffage
- cookControl: 10 programmes automatiques
- Poignée droite
- cookControl: système d'assistance pour des résultats de cuisson parfaits
- Préchauffage rapide
- Eclairage halogène, Eclairage du four déconnectable
- Ventilateur de refroidissement

Accessoires:
- 1 x grille, 1 x lèchefrite pour pyrolyse

Environnement/Sécurité:
- Façade froide Confort: 30°C
- Faible température de la porte lors du nettoyage pyrolytique
- Porte vitrée CoolTouch
- Fermeture automatique de la porte pendant la pyrolyse
- Sécurité enfants Coupure de sécurité Bouton marche

Informations techniques:
- Longueur du cordon d'alimentation: 120 cm
- Tension nominale: 220 - 240 V
- Puissance totale de raccordement: 3.6 kW
- Classe d'éfficacité énergétique (selon norme EU 65/2014): A(sur une échelle allant de A +++ à D)
- Consommation énergétique chaleur de voûte / de sole:0.99 kWh
- Consommation énergétique air chaud:0.81 kWh
- Cavité: 1 Source de chaleur: électrique Volume cavité:71 l

Dimensions:
- Dimensions appareil (HxLxP): 595 x 594 x 548 mm
- Dimensions d'encastrement (HxLxP): 585-595 x 560-568 x 550 mm
- Veuillez vous référer aux dimensions fournies dans le schéma d'installation.

SIEMENS

iQ300, Four encastrable, 60 x 60 cm, Inox noir profond
HB272ABB0
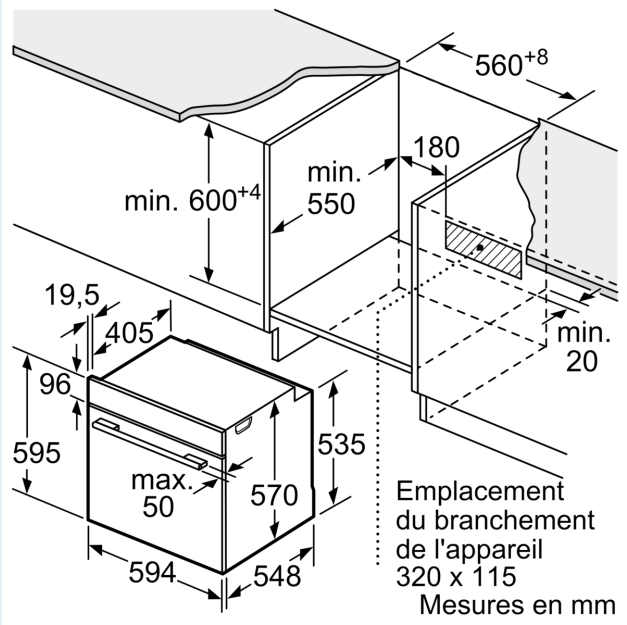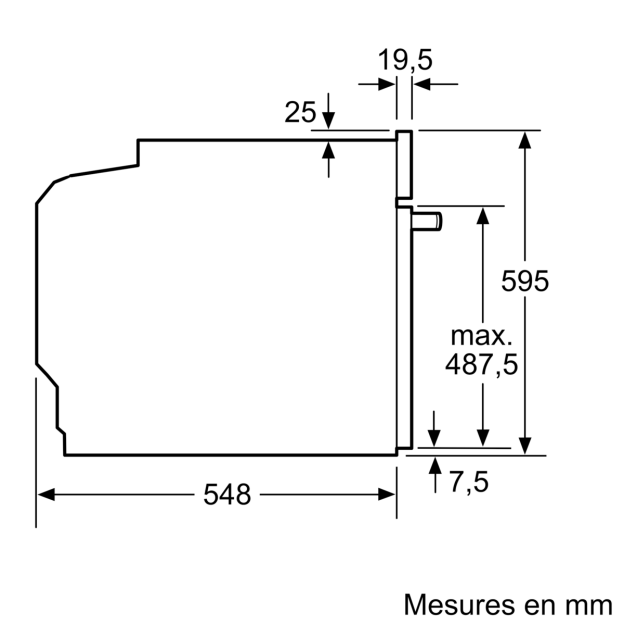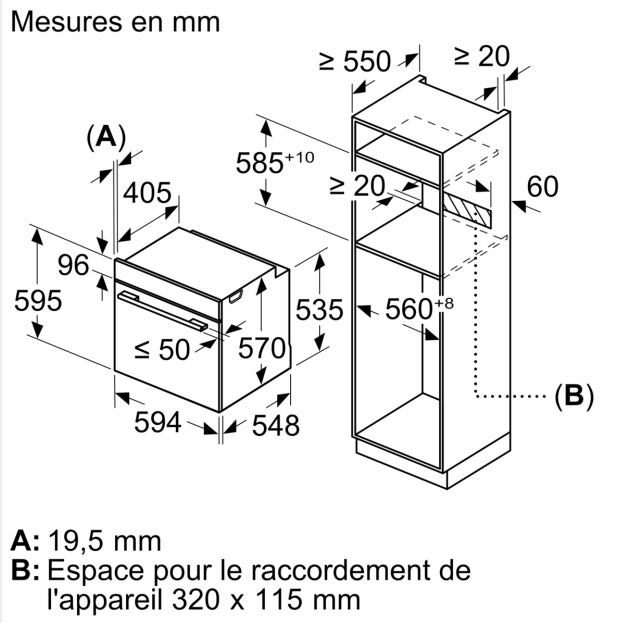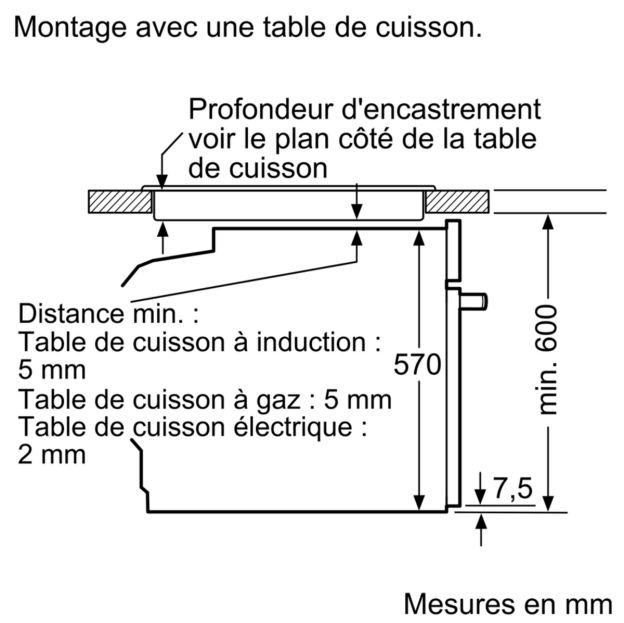
Dessins sur mesure