SIEMENS

iQ500, Congélateur pose libre, 191 x 70 cm, Blanc GS58NEWDV

Congélateur avec freshSense pour des températures constantes optimales, et technologie noFrost pour ne plus jamais dégivrer.

- ✓ noFrost – La corvée du dégivrage, c'est terminé.
- ✓ iceTwister : des glaçons à la demande. Se remplit aisément.
- ✓ Tiroir bigBox : plus d'espace pour vos produits surgelés volumineux.
- ✓ Tous les compartiments de congélation et clayettes en verre sont amovibles, la varioZone s'adapte aisément à vos exigences de place.
- ✓ Système multiAirflow : des températures constantes pour prolonger la fraîcheur de vos produits.

Équipement

Données techniques

Classe d'efficacité énergétique[1]: ..... D
Consommation énergétique annuelle moyenne[2]: ..... 222 kWh / an
Volume utile partie congélation: ..... 366 l
Niveau sonore: ..... 38 dB(A) re 1pW
Classe de niveau sonore: C
Affichage digital de la température pour le congélateur: ..... Digital
Eclairage: ..... Oui
Type: ..... Congélateur armoire
Type d'installation: ..... Pose libre
Porte habillable: ..... Pas possible
Froid ventilé: ..... Réfrigérateur et congélateur
Hauteur: ..... 1910 mm
Largeur: ..... 700 mm
Profondeur: ..... 780 mm
Dimensions du produit emballé: ..... 1980 x 760 x 880 mm
Poids net: ..... 91.8 kg
Poids brut: ..... 100.3 kg
Puissance de raccordement: ..... 120 W
Intensité: ..... 10 A
Fréquence: ..... 50 Hz
Longueur du cordon électrique: ..... 230.0 cm
Charnière de la porte: ..... Droite réversible
Couleur / Materiel du corps: ..... Blanc
Décongélation: ..... Automatic
Signal de dysfonctionnement: ..... Visuel et sonore
Porte verrouillable: ..... Non
Nombre de tiroirs/paniers: 5
Nombre de compartiments de congélation à volet: 3
Code EAN: 4242003866498
Marque: ..... Siemens
Référence Commerciale: GS58NEWDV
Type: ..... Congélateur armoire
Liste des accessoires inclus: ..... 2 x accumulateur de froid

4 242003 866498

[1] Echelle de classes d'efficacité énergétique de A à G
[2] Sur base des résultats du test normalisé de 24 heures. Consommation réelle en fonction de l'usage/emplacement de l'appareil.

SIEMENS

iQ500, Congélateur pose libre, 191 x 70 cm, Blanc GS58NEWDV

Équipement

Informations générales
- GS58NEWDV
- noFrost - plus jamais dégivrer, Congélateur armoire
- Blanc
- Poignée facile à ouvrir

Puissance / Consommation
- Classe d'efficacité énergétique D sur une échelle allant de A à G
- Consommation énergétique : 222 kWh/an
- Volume total: 366 l
- Niveau sonore: 38 DB (classe sonore C)

Equipement
- noFrost - plus jamais dégivrer
- Ouverture de porte facile avec système AirChannel
- Touches touchControl: Réglage électronique de la température au degré près
- freshSense - température constante via la technologie des capteurs intelligents
- Système d'alarme optique et acoustique en cas d'augmentation de la température
- Système de sécurité multiple avec fonction mémoire, signal sonore de porte ouverte et indication de coupure de courant
- Système multiAirflow
- Intérieur avec finition en métal
- Eclairage LED

Partie congélateur
- Capacité de congélation en 24h : 20.8 kg
- Autonomie en cas de coupure électrique : 12 h
- Super-congélation
- iceTwister extractible - remplissage facile et glace toujours fraiche!
- varioZone - clayettes en verre extractibles pour plus d'espace!
- 5 tiroirs de congélation transparents, dont 1 bigBox
- 3 compartiments de congélation intensive avec clayette en verre et à volet transparent

Accessoires

Informations techniques
- Charnières de porte à droite, réversibles
- Pieds réglables en hauteur à l'avant, roulettes à l'arrière
- Ouverture de porte sans débord (à 90°). Pas besoin d'espace dans les cotés de l'appareil.
- Classe climatique : SN-T
- Puissance de raccordement: 120 W
- Tension 220 - 240 V

Accessoires optionels

Dimensions
- Dimensions de l'appareil (H x L x P): 191 x 70 x 78 cm

SIEMENS

iQ500, Congélateur pose libre, 191 x 70 cm, Blanc GS58NEWDV

Dessins sur mesure

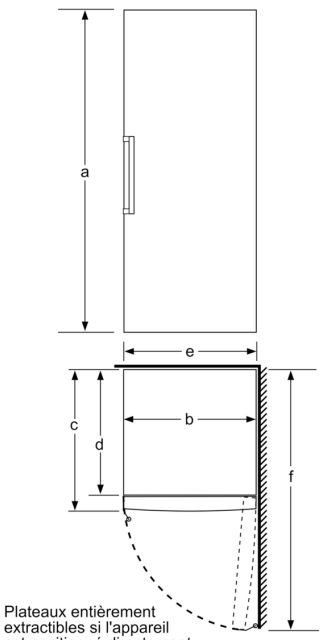

Plateaux entièrement extractibles si l'appareil est positionné directement contre un mur.

	a	b	c	d	e	f
KSW36, GSD36	187	60	65	58	60	119.5
KSV36, KSF36, GSN36, GSV36	186					
KSV33, GSN33, GSV33	176					
KSV29, GSN29, GSV29	161					
GSV24	146					
GSN51	161	70	78	70	70	142
GSN54	176					
GSN58	191					

a Hauteur
b Largeur
c Profondeur la porte fermée sans poignée et sans pièce d'écartement
d Profondeur du meuble sans pièce d'écartement
e Largeur porte ouverte sans poignée
f Profondeur la porte ouverte sans poignée et sans pièce d'écartement

Mesures en cm