SIEMENS

iQ300, congélateur pose libre, 186 x 60 cm, Blanc GS36NFWFV

Accessoires intégrés

2 x accumulateur de froid, 1 x bac à glaçons

Accessoires en option

KS36ZAW00 KIT DE LIAISON BLANC
KS39ZAW00 KIT DE LIAISON BLANC

Congélateur avec technologie noFrost - ne plus jamais dégivrer.

- ✓ noFrost – La corvée du dégivrage, c'est terminé.
- ✓ Tous les compartiments de congélation et clayettes en verre sont amovibles, la varioZone s'adapte aisément à vos exigences de place.
- ✓ Assure un refroidissement uniforme et rapide à tous les niveaux - multiAirflow system.

Équipement

Données techniques

Classe d'efficacité énergétique: ..... F
Consommation énergétique annuelle moyenne en kWh/an: ..... 294 kWh / an
Somme des volumes des compartiments de congélation: ..... 242 l
Niveau sonore: ..... 39 dB(A) re 1 pW
Classe de niveau sonore: C
Affichage digital de la température pour le congélateur: .....Digital
Eclairage: ..... Non
Type: .....Surgélateur armoire
Type de pose: .....Pose libre
Porte habillable: ..... Pas possible
Froid ventilé: .....Réfrigérateur et congélateur
Hauteur: ..... 1860 mm
Largeur: .....600 mm
Profondeur: ..... 650 mm
Dimensions du produit emballé: .....1920 x 660 x 765 mm
Poids net: .....68.1 kg
Poids brut: .....73.8 kg
Intensité: ..... 10 A
Fréquence: .....50 Hz
Longueur du cordon électrique: .....230.0 cm
Charnière de la porte: ..... Droite réversible
Couleur / Materiel du corps: ..... Blanc
Signal de dysfonctionnement: ..... Visuel et sonore
Porte verrouillable: ..... Non
Nombre de tiroirs/paniers: 5
Nombre de compartiments de congélation à volet: 2
Code EAN: 4242003867723
Marque: .....Siemens
Référence Commerciale: GS36NFWFV
Type: .....Surgélateur armoire
Liste des accessoires inclus: ..... 2 x accumulateur de froid, 1 x bac à glaçons

4 242003 867723

SIEMENS

iQ300, congélateur pose libre, 186 x 60 cm, Blanc GS36NFWFV

Équipement

Informations générales
- GS36NFWFV
- noFrost - plus jamais dégivrer, Congélateur armoire
- Blanc
- Poignée verticale

Puissance / Consommation
- Classe d'efficacité énergétique F sur une échelle allant de A à G
- Consommation énergétique : 294 kWh/an
- Volume total : 242 l
- Niveau sonore: 39 DB (classe sonore C)

Equipement
- noFrost - plus jamais dégivrer
- Réglage électronique de la température, lisible via LED
- freshSense - température constante via la technologie des capteurs intelligents
- Système d'alarme optique et acoustique en cas d'augmentation de la température
- Système multiAirflow

Partie congélateur
- Capacité de congélation en 24h : 19 kg
- Autonomie en cas de coupure électrique : 9 h
- superCongélation
- varioZone - clayettes en verre extractibles pour plus d'espace!
- 5 tiroirs de congélation transparents, dont 2 bigBox

Accessoires
- Accumulateur de froid
- bac à glaçons

Informations techniques
- Charnières de porte à droite, réversibles
- Pieds réglables en hauteur à l'avant, roulettes à l'arrière
- Ouverture de porte sans débord (à 90°). Pas besoin d'espace dans les cotés de l'appareil.
- Classe climatique : SN-T
- Tension 220 - 240 V

Dimensions
- Dimensions de l'appareil (H x L x P): 186 x 60 x 65 cm

SIEMENS

iQ300, congélateur pose libre, 186 x 60 cm, Blanc
GS36NFWFV

Dessins sur mesure

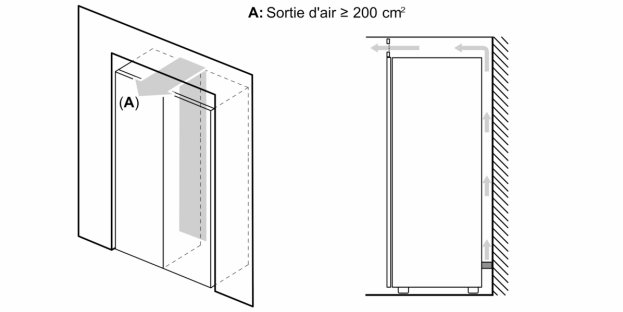

	a	b	c	d	e	f
KSW36, GSD36	187	60	65	58	60	119.5
KSV36, KSF36, GSN36, GSV36	186					
KSV33, GSN33, GSV33	176					
KSV29, GSN29, GSV29	161					
GSV24	146					
GSN51	161	70	78	70	70	142
GSN54	176					
GSN58	191					

a Hauteur
b Largeur
c Profondeur la porte fermée sans poignée et sans pièce d'écartement
d Profondeur du meuble sans pièce d'écartement
e Largeur porte ouverte sans poignée
f Profondeur la porte ouverte sans poignée et sans pièce d'écartement

Mesures en cm

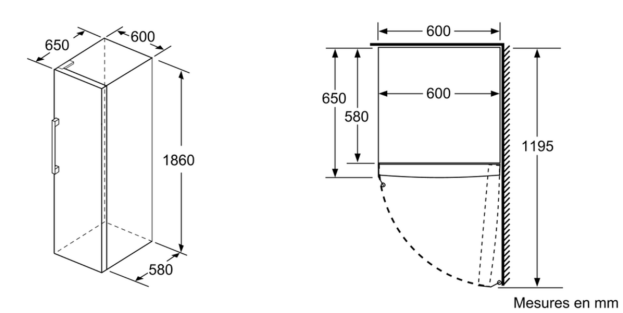

Mesures en mm

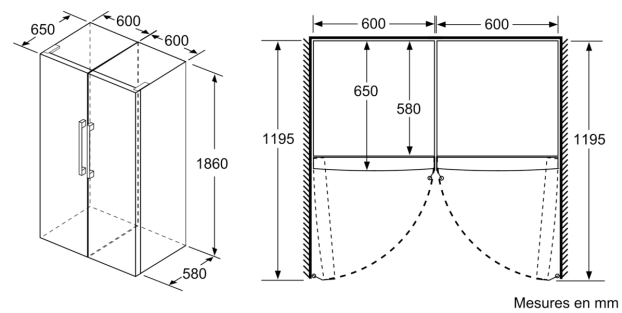

Mesures en mm