Série 6, Hotte murale, 80 cm, Noir avec finition en verre, Noir avec finition en verre, Noir
DWK87PN65

accent|line

- **SilentPowerDrive** : le moteur de hotte silencieux et puissant.
- **Ergonomic by Design** : plus de liberté de mouvement et une vue dégagée sur vos plats.
- **LED Illumination** : vos plats toujours bien visibles grâce à une lumière à température réglable.
- **Perfect Extraction** : avec recyclage ou évacuation directe vers l'extérieur.
- **GreaseFilter Plus** : capture efficacement la graisse, convient pour un nettoyage au lave-vaisselle.

Accessoires en option

DWZ0GX6K1	Accessoire de hotte
DWZ0GX6L1	Accessoire de hotte
DWZ1KK1B6	FILTRES A CHARBON CLEAN AIR PLUS
DWZ1KK1S6	Accessoire de hotte
DWZ1KK1V7	Accessoire de hotte
DWZ1XX1E1	Accessoire de hotte
DWZ1XX1H2	Accessoire de hotte

Données techniques

Couleur et matériau de la cheminée:	Noir
Typologie:	Montage mural
Longueur du cordon électrique:	130 cm
Hauteur de la cheminée:	445-660/480-695 mm
Hauteur de l'appareil:	320 mm
Ecart min. par rapp. foyer él.:	450 mm
Ecart min. par rapp. foyer gaz:	650 mm
Poids net:	14.9 kg
Type de commandes:	Electronique
Nombre de vitesses:	Niveau 3 + 1 intensif
Débit maximal d'aspiration d'air en évacuation:	431 m^3/h
Débit de l'aspiration en Recyclage d'air position turbo:	692 m^3/h
Débit maximal d'aspiration d'air en recyclage:	438 m^3/h
Extraction d'air en position de boost:	768 m^3/h
Débit d'air maximum:	431 m^3/h
Nombre de lampes:	2
Niveau sonore:	56 dB(A) re 1 pW
Diamètre du réducteur d'évacuation d'air:	150 mm
Matériau du filtre à graisses:	Aluminium résistant au lave-vaisselle
Code EAN:	4242005585182
Puissance de raccordement:	140 W
Intensité:	10 A
Tension:	220-240 V
Fréquence:	50; 60 Hz
Type de prise:	Prise Gardy avec fil de terre
Type d'installation:	Montage mural

4 242005 585182

Série 6, Hotte murale, 80 cm, Noir avec finition en verre, Noir avec finition en verre, Noir DWK87PN65

Design:

- Headfree-Design
- Montage mural
- Hotte en verre noir
- Panneau en verre : noir
- Fonctionnement en évacuation d'air ou en mode recyclage

Caractéristiques principales:

- SilentPowerDrive - Technologie BLDC efficace
- 2, LED, 3W, with température de couleur réglable
- Softlight : les éléments d'éclairage s'allument et s'éteignent en douceur
- Dimmer : la luminosité des éléments d'éclairage peut être ajustée.
- Température de couleur : 3500 K
- Intensité lumineuse : 502 lux
- 2 zones d'aspiration : face avant et face inférieure
- 2 filtre(s) à graisse métallique(s)

Confort d'utilisation :

- 4 puissances dont une position intensive
- Réinitialisation automatique du réglage intensif au réglage normal après 6 min.

Connectivité:

- Home Connect: faites fonctionner, surveillez et définissez les préférences de votre hotte via un smartphone ou une tablette (uniquement dans les pays où le service Home Connect est disponible)
- Smart Hood Automatic: la hotte adapte automatiquement la vitesse du ventilateur grâce aux données de cuisson fournies en continu par la table de cuisson (avec une table de cuisson adaptée et un compte Home Connect connecté).
- Voice control par exemple via Amazon Alexa (uniquement dans les pays où ce service est disponible)
- Eclairage LED avec température de lumière réglable : vous permet d'adapter la température de la lumière à vos besoins personnels via l'application Home Connect
- Fonction arrêt automatique après fonctionnement : disponible via l'application Home Connect
- Fonction d'intervalle : disponible via l'application Home Connect
- Les fonctionnalités Home Connect peuvent être étendues en intégrant de nombreuses applications de partenaires externes (partenariat)

Confort de nettoyage :

- Grand angle d'ouverture de la plaque de verre avec fonction de verrouillage pour un accès facile au filtre et un nettoyage aisé.
- Surfaces et matériaux faciles à nettoyer
- Filtre(s) métallique(s) lavable(s) au lave-vaisselle

Mode évacuation :

- Selon les normes EN 61591 et EN/ IEC 60704-2-13, votre appareil peut atteindre les valeurs suivantes en mode extraction : Vitesse 1 : puissance d'extraction 223 M3H; niveau sonore 39 DB (A) re1pW Vitesse 2 : puissance d'extraction 319 M3H; niveau sonore 48 DB (A) re1pW Vitesse 3 : puissance d'extraction 431 M3H; niveau sonore 56 DB (A) re1pW Vitesse intensive 1 : puissance d'extraction 768 M3H; niveau sonore 68 DB (A) re1pW
- Classe d'efficacité énergétique: A+*
- Consommation énergétique moyenne: 31.7 kWh/an*
- Classe d'efficacité ventilateur: A*
- Classe d'efficacité éclairage: A*
- Classe d'efficacité filtre à graisse: C*

Mode recyclage :

- Pour le mode en recyclage, le kit de recyclage « Long-life Clean Air » (accessoire) est nécessaire.
- En mode recyclage, fonctionnement possible sans cheminée
- Le filtre anti-odeurs Clean Air longue durée absorbe les odeurs intenses, telles que celles du poisson, ainsi que le pollen. Sa durée de vie peut être prolongée jusqu'à 4 fois en renouvelant le filtre dans le four (pendant 3 heures à 100 °C)
- Conformément aux normes EN 61591 et EN/ IEC 60704-2-13, votre appareil peut atteindre les valeurs suivantes en mode recyclage avec le kit de recyclage Clean Air plus, pour une installation sans cheminée (disponible en option) : Vitesse 1 : taux d'extraction 218 M3H ; niveau sonore 47 DB (A) re1pW Vitesse 2: taux d'extraction 314 M3H ; niveau sonore 54 DB (A) re1pW) Vitesse 3: taux d'extraction 438 M3H ; niveau sonore 63 DB A) re1pW) Vitesse intensive 1: taux d'extraction 692 M3H ; niveau sonore 75 DB (A) re1pW)
- Conformément aux normes EN 61591 et EN/IEC 60704-2-13, votre appareil peut atteindre les valeurs suivantes en mode recyclage avec le kit de recyclage Clean Air longue durée, pour une installation avec cheminée (disponible en option) : Vitesse 1 : puissance d'extraction 218 M3H; niveau sonore 47 DB(A) re1pW
- Vitesse 2 : puissance d'extraction 317 M3H; niveau sonore 54 DB(A) re1pW
- Vitesse 3 : puissance d'extraction 437 M3H; niveau sonore 62 DB(A) re1pW
- Vitesse intensive : puissance d'extraction 696 M3H; niveau sonore 73 DB (A) re1pW

Information technique et durabilité :

- Fabriqué en Allemagne : produit sur un site de production neutre en CO2
- Données de consommation :
- Puissance de raccordement : 140 W
- Tension : 220 - 240 V
- Durabilité :
- Système de ventilation la plus efficace disponible sur le marché
- Filtre à odeurs Long-life Clean Air disponible avec une durée de vie prolongée jusqu'à 4 fois.

Informations sur la planification et l'installation :

- Dimensions appareil en évacuation d'air (HxLxP): 766-981 x 790 x 433 mm
- Dimensions appareil en mode recyclage (HxLxP): 800-1016 x 790 x 433 mm
- Tuyau de Ø 150 mm
- Câble de raccordement avec prise : 1.3 m
- En cas de raccordement à un système d'évacuation existant, un réducteur de 150 mm à 120 mm peut être commandé en tant qu'accessoire spécial, si nécessaire.
- En mode évacuation, il est recommandé d'utiliser un clapet anti-retour (DWZ1XX1H2).

Série 6, Hotte murale, 80 cm, Noir avec finition en verre, Noir avec finition en verre, Noir
DWK87PN65

Mesures en mm

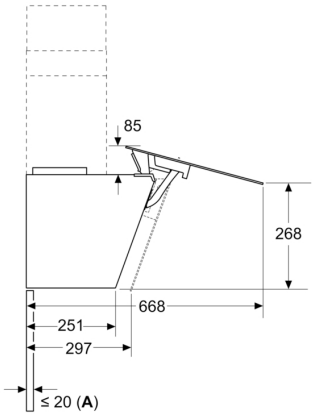

A: Épaisseur max. de la paroi arrière

Mesures en mm

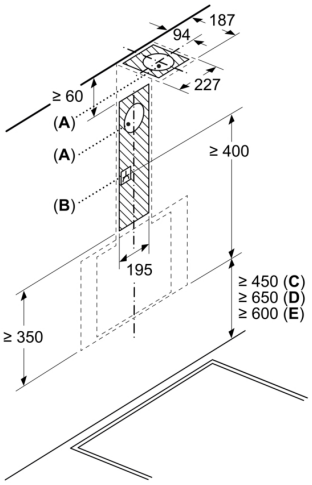

A: Sortie d'air
B: Prise
C: Électrique
D: Gaz - depuis le bord supérieur du support casserole
E: Électrique - pour l'Australie et la Nouvelle-Zélande

Mesures en mm
Installation murale avec cheminée

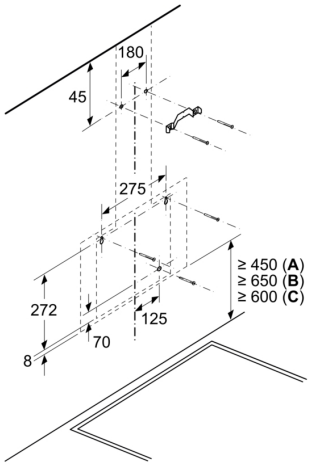

A: Électrique

B: Gaz - depuis le bord supérieur du support casserole
C: Électrique - pour l'Australie et la Nouvelle-Zélande

Mesures en mm
Appareil en mode d'évacuation d'air

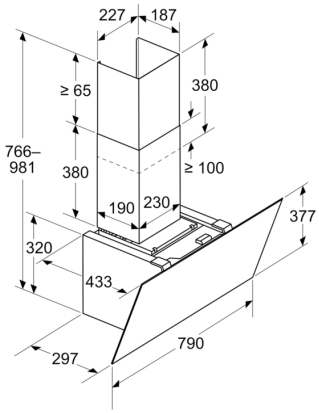

Mesures en mm
Appareil en mode circulation d'air

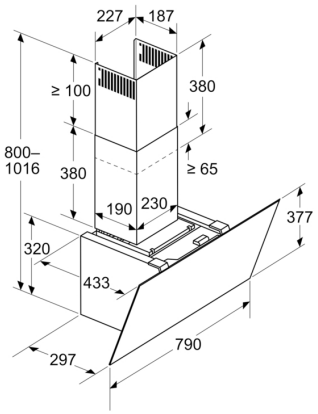

Mesures en mm
Appareil en mode circulation d'air sans conduit

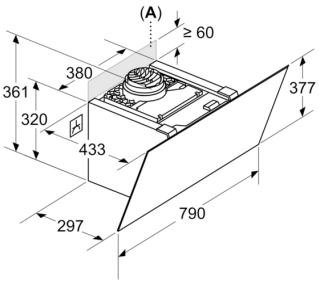

La prise peut être installée sur le côté ou au-dessus de l'appareil

A: Prise uniquement en dehors de l'espace marqué