SIEMENS

iQ700, Four compact avec fonction micro-ondes, 60 x 45 cm, Noir
CM724G1B2

Accessoires intégrés

1 x tôle de cuisson émaillée, 1 x grille, 1 x lèchefrite pour pyrolyse

Accessoires en option

AOVG9MC00S :, HZ327000 PIERRE A PAIN, HZ530000 2 DEMI LECHEFRITES, HZ531010 :, HZ532010 :, HZ617000 PLAT A PIZZA, HZ629070 LECHEFRITE PERFOREE AIR FRY, HZ631070 :, HZ632070 Lèchefrite, HZ634000 :, HZ636000 LECHEFRITE EN VERRE, HZ664000 :, HZ66X600 BANDEAU DE FINITION, HZ66X650 Accessory, HZ915003 PLAT A ROTIR EN VERRE 5,4 L, HZG0AS00 Câble de raccordement 3m

Le four micro-ondes intelligent varioSpeed, doté d'un Assistant à commande vocale pour un réglage intuitif des programmes.

- ✓ cookControl Pro - Des plats de haut vol, peu importe la recette ou les circonstances.
- ✓ Assistant de four à commande vocale : sélectionnez intuitivement le meilleur programme.
- ✓ humidClean Plus : un nettoyage rapide grâce à la vaporisation d'eau savonneuse. Gain de temps garanti.
- ✓ Commande à distance Home Connect : libérez tout le potentiel de votre four intelligent.
- ✓ Un monde de recettes: découvrez de délicieuses inspirations à la mesure de vos goûts.

Équipement

Données techniques

Fonction additionel: .....Four combi micro-ondes
Type de commandes: .....Electronique
Dimensions du l'appareil (HxLxP): ..... 455x594x548 mm
Dimensions de la cavité: .....237 x 480 x 392 mm
Longueur du cordon électrique: .....150.0 cm
Poids net: .....34.1 kg
Poids brut: .....36.6 kg
Code EAN: 4242003901199
Puissance maximale micro-ondes: ..... 900 W
Puissance de raccordement: ..... 3600 W
Intensité: ..... 16 A
Tension: ..... 220-240 V
Fréquence: .....50 Hz
Type de prise: .....Prise Gardy avec fil de terre
Liste des accessoires inclus: 1 x tôle de cuisson émaillée, 1 x grille, 1 x lèchefrite pour pyrolyse

4 242003 901199

SIEMENS

iQ700, Four compact avec fonction micro-ondes, 60 x 45 cm, Noir
CM724G1B2

Équipement

Type de four / Modes de cuisson:
- 15 modes de cuisson : Chaleur voûte/sole, Gril & air pulsé, Gril grande surface, Gril petite surface, Chaleur sole, Préchauffage, Chaleur douce, Air pulsé, Micro-ondes, air pulsé, Chaleur voûte/sole + micro-ondes, Gril grande surface + micro-ondes, Gril petite surface + micro-ondes, Gril air pulsé + micro-ondes
- Puissance micro-ondes max : 900 W - 5 puissances micro-ondes (90 W,180 W,360 W,600 W, boost)
- Technologie intelligente "Inverter" : la puissance maximale du micro-ondes est régulée à 600 W en cas d'utilisation prolongée pour préserver la qualité des aliments
- Réglage de température: 30 °C - 230 °C
- Volume intérieur: 45 l

Supports d'enfournement / Système d'extraction:
- Nombre de niveaux possibles: 3 unité

Design:
- Commande par capteurs touchControl
- Cavité intérieure en émail anthracite

Nettoyage:
- Cleaning Assistance (nettoyage par hydrolyse)

Confort :
- Assistant à commande vocale
- Led-touch control (rouge/blanc)
- Horloge électronique
- Proposition de température
- Indications de la température actuelle Indication du préchauffage
- Porte abattante, Système softClose : fermeture douce assistée, Système softOpening : ouverture amorties
- Système softOpening : ouverture amorties
- cookControl Pro
- Non
- Eclairage LED, Eclairage du four déconnectable
- Ventilateur de refroidissement
- Home Connect : pilotage et contrôle du four à distance

Accessoires:
- 1 x tôle de cuisson émaillée, 1 x grille, 1 x lèchefrite pour pyrolyse

Environnement/Sécurité:
- Façade froide Confort: 40°C (four à 180°C)
- Porte vitrée CoolTouch
- Sécurité enfants
- Coupure de sécurité Indication de la chaleur résiduelle Bouton marche Interrupteur de contact de porte

Informations techniques:
- Longueur du cordon d'alimentation: 150 cm
- Tension nominale: 220 - 240 V
- Puissance totale de raccordement: 3.6 kW

Dimensions:
- Dimensions appareil (HxLxP): 455 x 594 x 548 mm
- Dimensions d'encastrement (HxLxP): 450-455 x 560-568 x 550 mm
- Veuillez vous référer aux dimensions fournies dans le schéma d'installation.

SIEMENS

iQ700, Four compact avec fonction micro-ondes, 60 x 45 cm, Noir
CM724G1B2

Dessins sur mesure

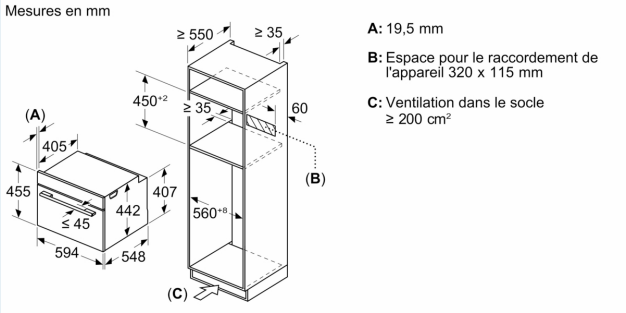

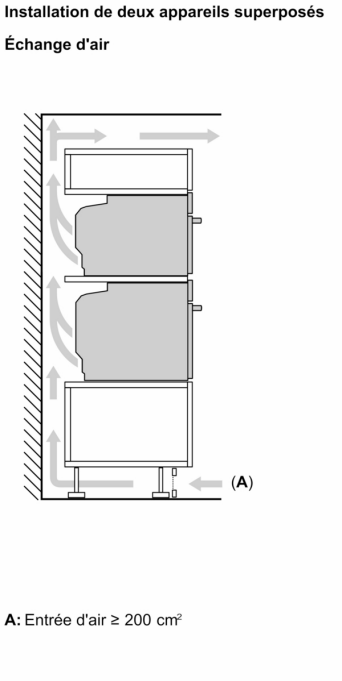

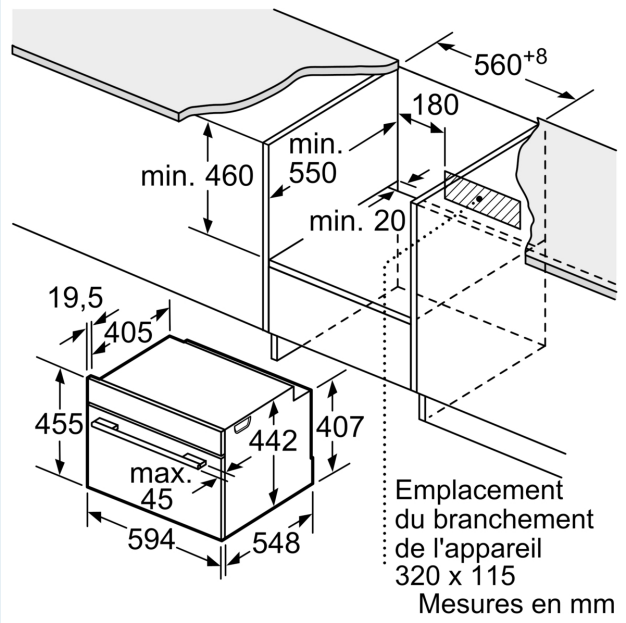

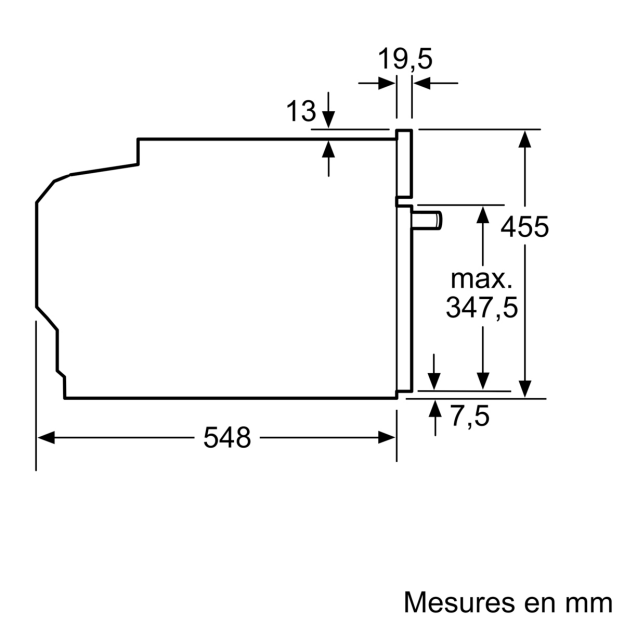

SIEMENS

Dessins sur mesure

Montage avec une table de cuisson.

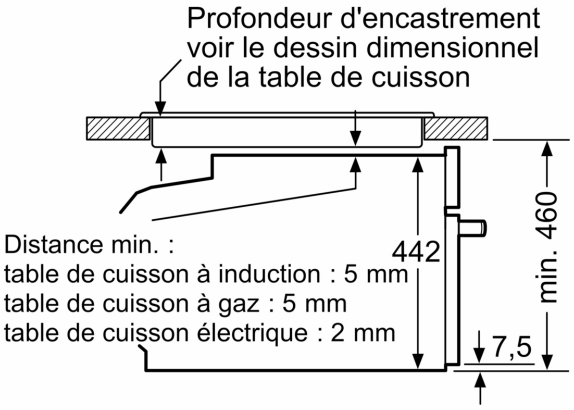

Mesures en mm

Si l'appareil compact est installé sous une table de cuisson, les épaisseurs de plaque de travail suivantes (le cas échéant y compris la sous-structure) doivent être respectées.

Type de table de cuisson	**épaisseur de plaque de travail min.**	
	appliqué	affleurant
Table de cuisson à induction	42 mm	43 mm
table de cuisson à induction pleine surface	52 mm	53 mm
table de cuisson à gaz	32 mm	43 mm
table de cuisson électrique	32 mm	35 mm