SIEMENS

Accessoire pour réfrigérateurs/congélateurs CI24Z590

Dimensions du produit emballé:	110 x 840 x 2170 mm
Dimensions de la palette (mm):	80.0 x 80.0 x 120.0
Colisage par palette:	6
Poids net:	6.6 kg
Poids brut:	16.6 kg
Code EAN:	4242003402948

4 242003 402948

SIEMENS
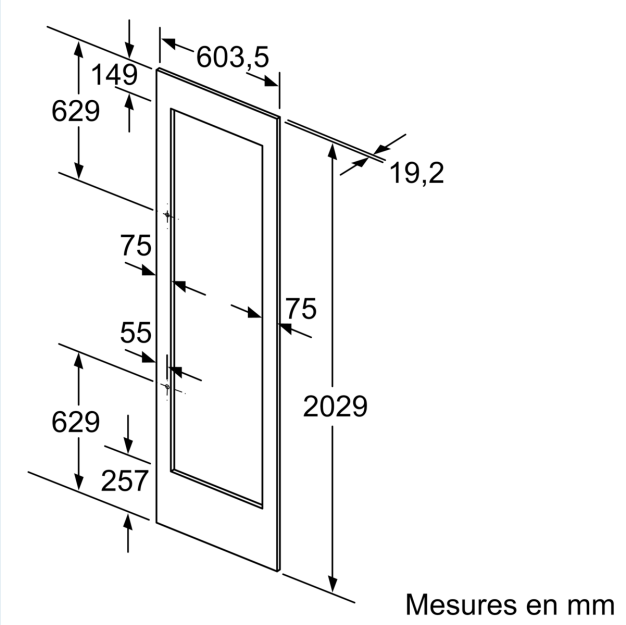
Accessoire pour réfrigérateurs/congélateurs CI24Z590