iQ300, Pyykinpesukone, 7 kg, 1400 kierr./min
WM14N0L7DN

A+++

iQdrive

Lisävarusteet

WZ10131
WX975600 Pyykinpesukoneet; lisävarusteet

7 kg Siemens iSensoric-pyykinpesukone, jossa on kestävä ja hiljainen hiiliharjaton iQdrive-moottori, jolla on 10 vuoden moottoritakuu.

- ✓ Helppokäyttöinen LED-kosketusnäyttö, joka näyttää tarvittavat tiedot selkeästi.
- ✓ Tehokas, kestävä ja hiljainen iQdrive-moottori, jolla on 10 vuoden takuu.

Tuotekuvaus

Tekniset tiedot

Rakenteen tyyppi : Vapaasti sijoitettava
Irrotettavan työtason korkeus (mm) : 850
Tuotteen mitat (K x L x S) mm : 848 x 598 x 550
Korkeus#asen.#työtason#alle#(mm) : 850,00
Nettopaino (kg) : 69,848
Liitännän arvo (W) : 2300
Tarvittava sulake (A) : 10
Jännite (V) : 220-240
Taajuus (Hz) : 50
Hyväksyntätodistukset : CE, VDE
Virtajohdon pituus (cm) : 210
Pesutulosluokka : A
Oven sarana : Vasen
Pyörät : Ei
EAN-koodi : 4242003731581
Täyttömäärä, puuvilla (kg) - UUSI (2010/30/EY) : 7,0
Vuosittainen energiankulutus (kWh/annum) - UUSI (2010/30/EY) : 157,00
Virrankulutus poiskytketyssä tilassa (W) - UUSI (2010/30/EY) : 0,12
Virrankulutus päällejättötilassa (W) - UUSI (2010/30/EY) : 0,50
Vuosittainen vedenkulutus (l/annum) - UUSI (2010/30/EY) : 9020
Linkoustulosluokka : B
Max. linkousnopeus (k/min) (2010/30/EC) : 1390
Keskimääräinen pesuaika, puuvilla 40°C, osatäyttö (min) (2010/30/EC) : 200
Keskimääräinen pesuaika, puuvilla 60°C, täysi kone (min) (2010/30/EC) : 200
Keskimääräinen pesuaika, puuvilla 60°C, osatäyttö (min) (2010/30/EC) : 200
Äänitaso, pesu (dB(A) re 1 pW) : 54
Äänitaso, linkous (dB(A) re 1 pW) : 75
Asennuksen tyyppi : Vapaasti sijoitettava

4 242003 731581

iQ300, Pyykinpesukone, 7 kg, 1400 kierr./min
WM14N0L7DN

Tuotekuvaus

Suorituskyky ja kulutus
- Täyttömäärä: 7 kg
- Energiatehokkuusluokka: A+++ (asteikolla A+++ - D)
- Vuosittainen energiankulutus 157 kWh. Mittaus perustuu 220 pesuun vakiopesuohjelmalla Puuvilla 60°C ja Puuvilla 40°C, täydellä koneella ja puolitäytöllä
- Suurin linkousnopeus: 1400 kierr/min **
- iQdrive: hiljainen ja kestävä hiiliharjaton moottori
- 10 vuoden moottoritakuu

Ohjelmat ja erikoistoiminnot
- Erikoisohjelmat: 30°C, 40°C, Lisähuuhtelu/tärkkäys, Veden poisto/linkous, Mix, Tummat tekstiilit, Villa/Käsinpesu, Hienopesu/Silkki
- VarioPerfect – energiankulutuksen tai ohjelma-ajan optimointi

Muotoilu ja käyttömukavuus
- touchControl-valitsimet: Käynnistys/Tauko, Linkousnopeus/Huuhtelun pysäytys
- antiVibration Design: vakaampi ja tärinätön käynti sekä hiljaisempi äänitaso

Tekniikka
- Portaaton määräautomatiikka

Turvallisuus
- Elektroninen lapsilukitus luukulle

Yhdistelmä
- WT43H007DN

** *Arvot ovat pyöristettyjä.*

iQ300, Pyykinpesukone, 7 kg, 1400 kierr./min
WM14N0L7DN
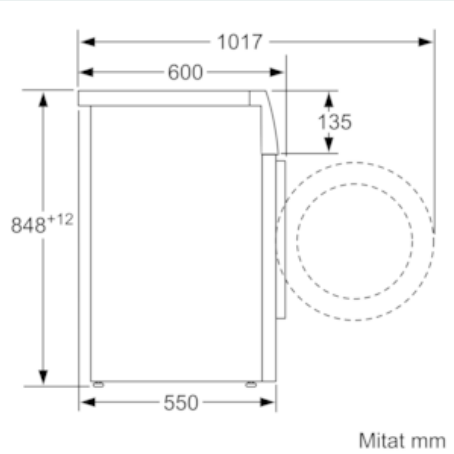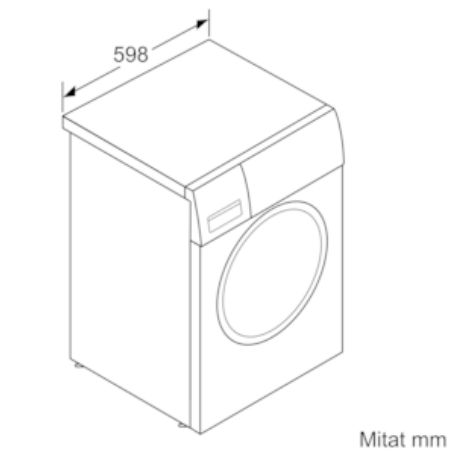
Mittapiirustukset