Serie 4, Keraaminen keittotaso, 60 cm, Musta, teräskehys
PKN645B17

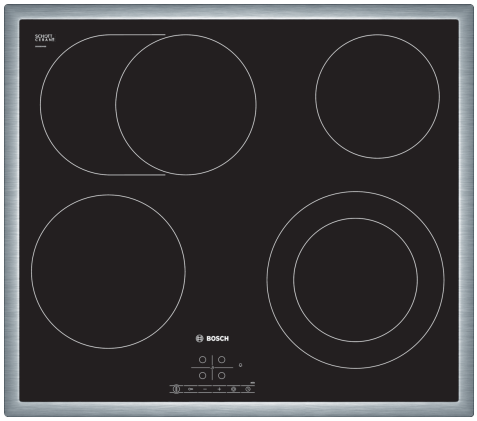

HEZ390090	Wokkipannu, kansi
HEZ392617	Suojalevy, asennetaan keittotason alle
HEZ9FE280	Paistinpannu Ø 19 cm
HEZ9SE030 :	

Uunin yhteyteen asennettava, helposti puhdistettava keraaminen dominokeittotaso, joka tekee ruoanvalmistuksesta erityisen vaivatonta.

- **TouchSelect**: valitse helposti haluamasi keittoalue ja teho.
- **RoasterZone isoille keitto- ja paistoastioille.**
- **Keittoalue, jonka halkaisija on 21 cm: laajennettava keittoalue.**
- **Teräskehys - helppo asentaa, ja sopii monenlaisten keittiöiden sisustukseen.**
- **Laite muistaa valintasi, kun käynnistät keittotason uudelleen lyhyen ajan sisällä.**

	keraaminen keittoalue
Kalusteisiin / vapaasti sijoitettava:	Kalusteeseen sijoitettava
Energialähde:	Sähkö
Samanaikaisesti käytettävien paistotasojen lukumäärä:	4
Tarvittava asennustila (K x L x S):	48 x 560-560 x 490-500 mm
Leveys:	583 mm
Mitat (KxLxS):	48x583x513 mm
Pakkauksen mitat:	100 x 750 x 590 mm
Nettopaino:	7.8 kg
Bruttopaino:	8.6 kg
Jälkilämmön merkkivalo:	kyllä
Ohjauspaneelin sijainti:	Edessä
Pintamateriaali:	lasikeraaminen
Pinnan väri:	Musta, teräs
Kehyksen väri:	teräs
EAN-koodi:	4242002724386
Jännite:	220-240 V
Taajuus:	60; 50 Hz

4 242002 724386

Serie 4, Keraaminen keittotaso, 60 cm, Musta, teräskehys
PKN645B17

Uunin yhteyteen asennettava, helposti puhdistettava keraaminen dominokeittotaso, joka tekee ruoanvalmistuksesta erityisen vaivatonta.

- Leveys 60 cm: tilaa 4 kattilalle tai paistinpannulle.

Keittoalueet

- laajennettava RoasterZone-keittoalue: laajennettavalla keittoalueella voi käyttää parilaa tai suurta paistinpannua
- laajennettava keittoalue: voit käyttää tavallista suurempia keittoastioita laajennettavalla keittoalueella.
- Keittoalue edessä vasemmalla: 180 mm, 2 kW
- Keittoalue takana vasemmalla: 170 mm, 265 mm, 2.6 kW
- Keittoalue takana oikealla: 145 mm , 1.2 kW
- Keittoalue edessä oikealla: 145 mm, 210 mm, 1 kW

Käyttömukavuus

- TouchControl-tehonvalinta +/- valitsimilla
- 17 tehoaluetta: voit määrittää tehon todella tarkasti (9 päätehotasoa ja 8 ns. välitasoa).
- Ajastin, joka kytkee keittoalueen pois toiminnasta säädetyn ajan kuluttua
- Hälytin
- : hälytysääni asetetun ajan kuluttua, virta ei kytkeydy pois (esim. pasta).

Ajansäästö & tehokkuus

- ReStart-toiminto: keittotaso palauttaa ennen virran katkaisemista aktiivisena olleet lämpötilavalinnat
- Quick Stop -toiminto: yksi pidempi painallus kytkee keittoalueen pois päältä.

Design

- KehysDesign

Turvallisuus

- 2-portainen jälkilämmönosoitin: osoittaa mitkä keittoalueet ovat vielä kuumia tai lämpimiä käytön jälkeen.
- Lapsilukko toiminnoille: estää keittotason käynnistyksen vahingossa.
- Päävirtakytkin: kytke kaikki keittoalueet pois päältä yhdellä valitsimella.
- Toiminnan merkkivalo: osoittaa että keittotaso kuumentuu
- turvakatkaisu: turvallisuuden takia kuumennus kytkeytyy automaattisesti pois tietyn etukäteen määritellyn ajan jälkeen.

Asennus

- Tuotteen mitat (KxLxS mm): 48 x 583 x 513
- Asennusmitat (KxLxS mm) : 48 x 560 x (490 - 500)
- Minimi työtason paksuus: 16 mm
- Kytkentäteho: 7500 W

Serie 4, Keraaminen keittotaso, 60 cm, Musta, teräskehys
PKN645B17

Mitat mm

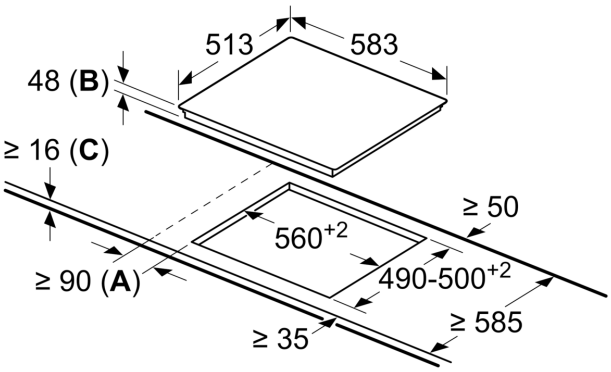

A: Minimietäisyys keittotason asennusaukosta seinään.
B: Upotussyvyys
C: Jos alapuolella on kalusteeseen asennettu uuni, min. 20, mahdollisesti enemmän; ks. uunin tilavaatimukset.