SIEMENS

iQ500, Kalusteisiin integroitava liesituuletin, 52 cm, Teräs LB57574

C

Tehokas liesituuletin, joka voidaan asentaa huomaamattomasti kalusteeseen keittotason yläpuolelle.

- ✓ Intensiiviteho palautuu automaattisesti normaaliteholle 6 minuutin jälkeen.
- ✓ LED-valot luovat optimaalisen valaistuksen lisäksi tunnelmaa keittiöösi.
- ✓ Intensiiviasetus – Huippusuorituskyky, silloin kun käryä on paljon, automaattinen palautus normaalitehoon muutaman minuutin kuluttua.

HZG9AS00S	Adapteri
LZ10ITP00	Long Life -vaihtosuodatin
LZ11ITD11	Long Life -suodatinmoduuli
LZ11IXB16	cleanAir Plus -vaihtosuodatin
LZ11IXC16	cleanAir Plus -suodatinmoduuli
LZ55651	Aktiivihiilisuodatin, vaihto
LZ55750	Aktiivihiilisuodatin, starttipakkaus

Rakennetyyppi: ..... Built-in/Built-under
Virtajohdon pituus: .....150.0 cm
Tarvittava asennustila (K x L x S): .....418mm x 496.0mm x 264mm mm
Minimietäisyys keittotason yläpuolella: ..... 500 mm
Minimietäisyys kaasutason yläpuolella: ..... 650 mm
Nettopaino: .....7.3 kg
Ohjauksen tyyppi: .....elektroninen
Tuuletuksen tehoalueiden lkm: .....3-portainen + intensiiviasetus
Poistoilman virtaus: ..... 560 m³/h
Ilmanvirtaus intensiiviteholla, huonetilaan palauttavana: .. 581 m³/h
Ilmanvirtaus, huonetilaan palauttava: ..... 533 m³/h
Poistoilman virtaus, intensiiviteholla: ..... 615 m³/h
Maksimi-ilmavirtaus: .....560 m³/h
Valojen määrä: 2
Äänitaso: .....67 dB(A) re 1pW
Liitäntäkauluksen läpimitta, min/max: ..... 120 / 150 mm
Rasvasuodattimen materiaali: ..... pestävä alumiini
EAN-koodi: 4242003681497
Liitäntäteho: ..... 252 W
Tarvittava sulake: .....3 A
Jännite: ..... 220-240 V
Taajuus: .....50 Hz
Pistoke: .....maadoitettu sukopistoke
Asennustapa: ..... Sisäänrakennettu

4 242003 681497

SIEMENS

iQ500, Kalusteisiin integroitava liesituuletin, 52 cm, Teräs LB57574

Käyttö ja teho

- Energiatehokkuusluokka: C (asteikolla A++ - E)
- Keskimääräinen energiankulutus: 90.2 kWh/vuosi*
- Kapasiteetti DIN/EN 61591 mukaan: normaaliteho 560 m³/h, intensiiviteho 615 m³/h
- Maksimi äänitaso normaaliteholla hormiin liitettynä: 67 dB(A) re 1 pW, intensiiviteholla 70 dB dB(A) re 1 pW (EN 60704-3 ja EN60704-2-13 standardien mukaisesti)
- Maksimiteho 615 m3/h
- 3 tehoa ja intensiiviteho
- Äänitaso min/max vakioteholla: 50/67 dB*
- Rasvansuodatuksen tehokkuusluokka: D*
- Puhaltimen tehokkuusluokka (virtausdynaaminen hyötysuhde): C*
- Valotehokkuusluokka: A*

Design

- Valaistus: 2 x LED-spotti 1 W
- painettavat valitsimet, jossa LED-merkkivalot

Käyttömukavuus

- Metallinen rasvasuodatin, jonka voi pestä astianpesukoneessa
- Intensiiviteho palautuu automaattisesti normaaliteholle Palautuu automaattisesti intensiiviasetuksesta normaalitehoon, kun kulunut 6 min. min. kuluttua.
- Valaistusvoimakkuus: 244 luxia
- Värilämpötila: 4000 K
- Elektroninen ohjaus, painettavat valitsimet

Käyttömukavuus

- Suodattimen kansi ruostumatonta terästä
- rimVentilation-rasvasuodatin, jossa tehokas reunaimu
- keittiökaapistoon integroitava
- Hormiin liitettävä tai huonetilaan palauttava
- Kun liesituuletin asennetaan huonetilaan palauttavaksi, tarvitaan cleanAir-moduuli tai aktiivihiilisuodatin (lisävaruste).
- Hormin sulkuläppä mukana pakkauksessa.
- Ø 150 mm tai 120 mm hormiliitäntä

Asennus ja lisätarvikkeet

- Rasvasuodattimen puhdistuksen ja aktiivihiilisuodattimen vaihtotarpeen osoitin
- Mitat hormiin liitettynä (KxLxS): 418-418 x 520 x 300 mm
- Mitat huonetilaan palauttavana (KxLxS): 418-418 x 520 x 300 mm
- Liitäntäjohto 1.5 m Liitosjohto ja pistoke
- Valaistus: 2 x 40 W

* EU-asetuksen nro 65/2014 mukaisesti.

SIEMENS

iQ500, Kalusteisiin integroitava liesituuletin, 52 cm, Teräs
LB57574

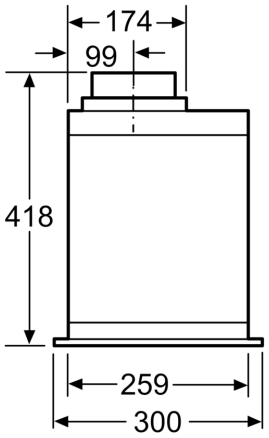

Mitat mm

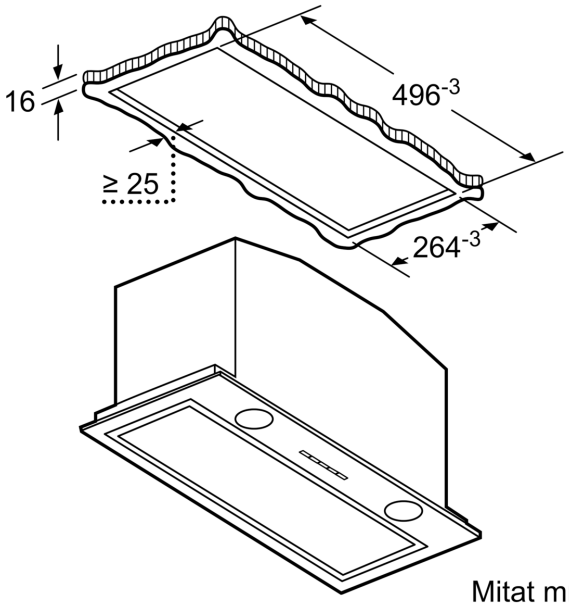

Mitat mm

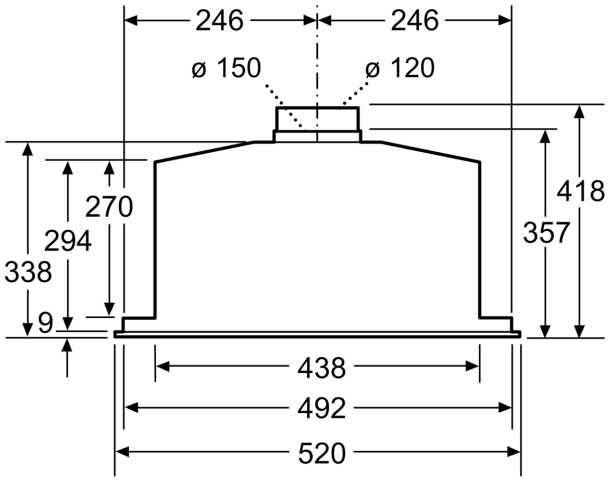

Mitat mm

Mitat mm

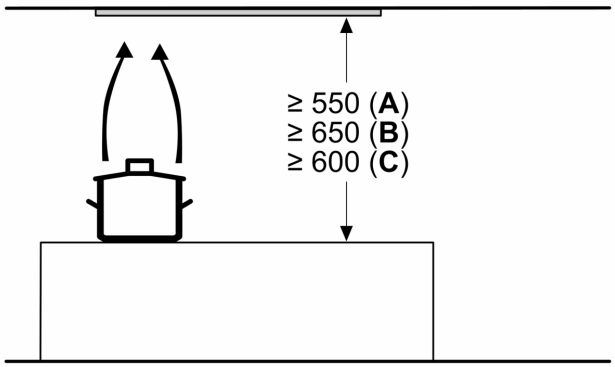

A: Sähkö

B: Kaasu - ritilän yläreunasta

C: Sähkö - Australia ja Uusi-Seelanti