SIEMENS

iQ700, Uuni lisähöyrytoiminnolla, 60 x 60 cm, Teräs
HR675GBS1S

A+

1 x Emaloitu leivinpelti, 1 x Yhdistelmäritilä, 1 x Uunipannu

HZ327000 Paistokivi, HZ531010 Leivinpelti, tarttumaton pintakäsittely, HZ532010 Syvä uunipannu, tarttumaton pinta, HZ617000 Pizzapelti, pyöreä, HZ625071 Grillipelti, HZ631070 Leivinpelti, HZ632070 Leivinpelti, pyrolyysin kestävä, HZ633001 Uunipannun kansi, HZ633070 Profi-uunipannu, pyrolyysin kestävä, HZ634000 Uuniritilä, HZ636000 Uunipannu, lasi, HZ638170 Teleskooppikannattimet, 1-tasoiset, HZ638270 Teleskooppikannattimet, 2 tasoa, pyro, HZ638370 Teleskooppikannattimet, 3 tasoa, pyro, HZ664000 Uuniritilä, höyryu., HZ66X650 Peitelista, HZ915003 Lasivuoka 5,4 l

Integroitava uuni innovatiivisilla toiminnoilla. Pikakuumennus ja coolStart-toiminto nopeuttavat ruoanvalmistusta, activeClean®-pyrolyysipuhdistus pitää uunin puhtaana vaivattomasti.

- ✓ Pikakuumennus – lämmittää uunin nopeasti. coolStart – tekee esilämmityksestä tarpeetonta pakasteita kypsennettäessä.
- ✓ activeClean®: uunin itsepuhdistava pyrolyysipuhdistusjärjestelmä.
- ✓ pulseSteam-toiminto rapean ja mehevän paistin valmistamiseen.
- ✓ cookControl20: automaattiohjelmilla parhaaseen lopputulokseen.
- ✓ TFT-näyttö on selkeä ja helppolukuinen joka suunnasta.

Asennustapa: .....Kalusteeseen sijoitettava
Puhdistusmenetelmä: .....Pyrolyysi ja hydrolyysi
Tarvittava asennustila (K x L x S): ..... 585-595 x 560-568 x 550 mm
Mitat (KxLxS): .....595x594x548 mm
Pakkauksen mitat: .....675 x 660 x 690 mm
Ohjauspaneelin materiaali: .....Ruostumaton teräs
Luukun materiaali: .....lasi
Nettopaino: .....41.8 kg
Käyttötilavuus: .....71 l
Lämmitystilat:: ..... Uudelleenlämmitys höyryllä, 4D-kiertoilma, Iso grilli, Kiertoilma Eco, Pieni grilli, Ylä-/alalämpö, Ylä-/alalämpö ECO, Pizzatoiminto, Matalalämpökypsennys, coolStart, Alalämpö, Kiertoilmagrilli, Esilämmitys, Lämmitys
Lämpötilan valinta: .....Elektroninen
Sisävalojen määrä: 1
Virtajohdon pituus: .....120.0 cm
EAN-koodi: 4242003753743
Pesien määrä - (2010/30/EU): 1
Energialuokka: .....A+
Energy consumption per cycle conventional (2010/30/EC): .....0.87 kWh/cycle
Energy consumption per cycle forced air convection (2010/30/EC): 0.69 kWh/cycle
Energiatehokkuusideksi (2010/30/EU): ..... 81.2 %
Liitäntäteho: ..... 3600 W
Tarvittava sulake: .....16 A
Jännite: ..... 220-240 V
Taajuus: .....50; 60 Hz
Pistoke: .....maadoitettu sukopistoke
Mukana tulevat varusteet: .....1 x Emaloitu leivinpelti, 1 x Yhdistelmäritilä, 1 x Uunipannu

4 242003 753743

iQ700, Uuni lisähöyrytoiminnolla, 60 x 60 cm, Teräs
HR675GBS1S

Uunimalli / toiminnot

- Yhdistelmähöyryuuni, teräs, jossa 13 uuniohjelmaa: 4D-kiertoilma, kiertoilma eco, ylä-/alalämpö, ylä-/alalämpö eco, kiertoilmagrilli, suuri grilli, pieni grilli, pizzatoiminto, coolStart, erillinen alalämpö, Matalalämpökypsennys, esilämmitys, lämpimänäpito
- Lämpötilasäätö: 30 °C - 300 °C
- Uunin tilavuus: 71 l
- Uunitoiminnot, joissa mukana höyry: ruoan uudelleenlämmitys, kohotus
- leivonta- ja paisto-ohjelmat

Muotoilu

- Helppolukuinen värillinen TFT-näyttö
- Elektroninen kello, jossa hälytin ja ajastustoiminnot
- Uunin sisäpinta antrasiittiemalia

Käyttömukavuus

- Uunivalo voidaan kytkeä pois haluttaessa, Uunissa halogeenivalaistus
- Lisätoiminnot: kalkinpoisto-ohjelma, uunin kuivaus
- Luukku: pehmeästi avautuva ja sulkeutuva uuninluukku, softMove-luukku, alas avautuva
- Automaattinen pikakuumennus
- Irrotettava vesisäiliö, 1 l
- Tyhjän vesisäiliön osoitin
- Sisäänrakennettu jäähdytyspuhallin

Puhdistus

- activeClean – automaattinen pyrolyysipuhdistus

Turvallisuus

- Turvatoiminnot: lapsilukitus uunitoiminnoille
- jälkilämmön osoitin turvakatkaisu Käynnistyspainike luukun kytkin elektroninen luukun lukitus mekaaninen luukun lukitus

SIEMENS

iQ700, Uuni lisähöyrytoiminnolla, 60 x 60 cm, Teräs
HR675GBS1S

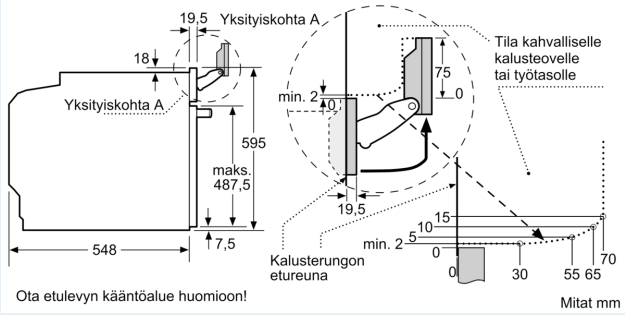

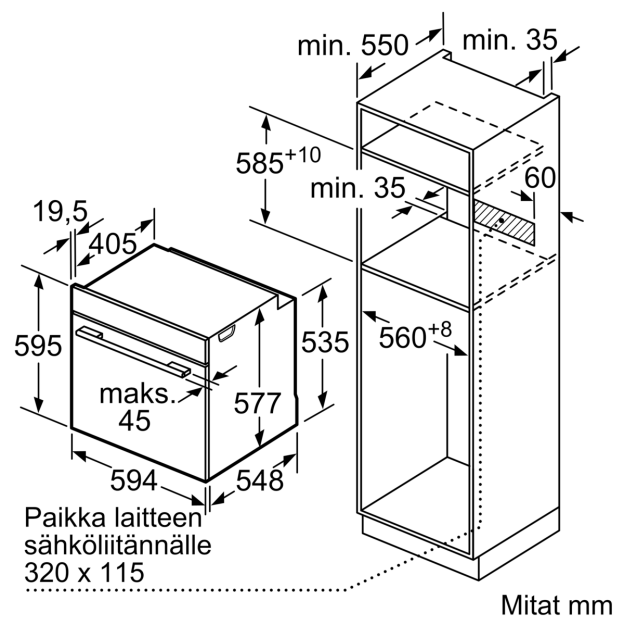

Jos laite asennetaan keittotason alapuolelle, on otettava huomioon seuraava työtason vahvuus (tarv. mukaan lukien alarakenne).
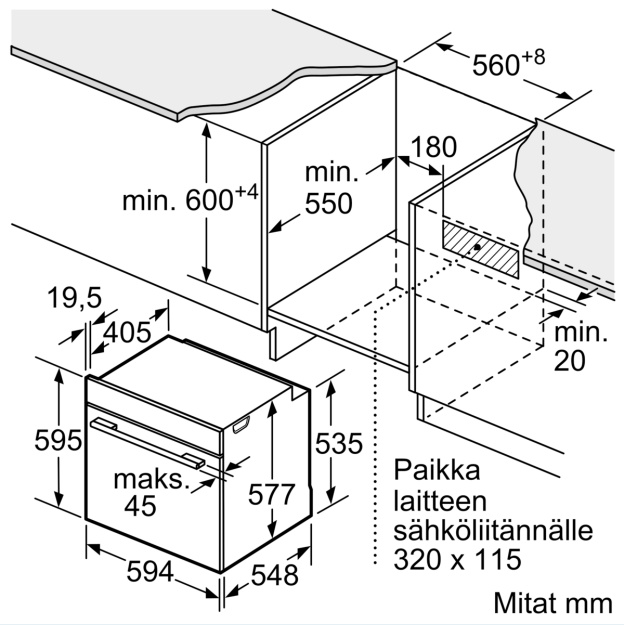
Keittotason tyyppi	Työtason minimivahvuus	
	pinta-asennus	samantasoinen
Induktiokeittotaso	37 mm	38 mm
Täysipinta-induktiokeittotaso	47 mm	48 mm
Kaasukeittotaso	30 mm	38 mm
Sähkökeittotaso	27 mm	30 mm