Serie 2, Uuni, 60 x 60 cm, Valkoinen
HBA530BW0S

A

2 x Emaloitu leivinpelti, 1 x Yhdistelmäritilä, 1 x Uunipannu

HEZ327000 Paistokivi, HEZ32WA00 Langaton paistolämpömittari, HEZ530000 Syvä pelti, kaksiosainen, HEZ531010 Leivinpelti, tarttumaton pintakäsittely, HEZ532010 Syvä uunipannu, tarttumaton pinta, HEZ538000 Teleskooppikannattimet, 1 taso, HEZ617000 Pizzapelti, pyöreä, HEZ629070 Grillipelti, HEZ631070 Leivinpelti, HEZ632070 Leivinpelti, pyrolyysin kestävä, HEZ633001 Uunipannun kansi, HEZ633070 Profi-uunipannu, pyrolyysin kestävä, HEZ634000 Uuniritilä, HEZ636000 Uunipannu, lasi, HEZ638000 Teleskooppikannattimet, 1 taso, HEZ660050 Peitelista, HEZ664000 Uuniritilä, höyryuuniin, HEZ915003 Lasivuoka

Kalusteisiin sijoitettava uuni, jossa on 3D HotAir -kiertoilma: saavuta täydellisiä tuloksia ruoanvalmistuksessa ja leivonnassa jopa kolmella tasolla samanaikaisesti.

- **3D-kiertoilma**: jakaa lämmön tasaisesti ja varmistaa täydelliset tulokset jopa uunin kolmella tasolla samanaikaisesti.
- **Ulos ponnahtavat hallintapainikkeet etupaneelissa auttavat pitämään uunin pinnan puhtaana ja näyttävät virtaviivaiselta.**
- **EcoClean Direct -toiminto estää rasvan kertymisen uunin takaseinään. Näin uuni on helpompi puhdistaa.**

Kalusteisiin / vapaasti sijoitettava:	Kalusteeseen sijoitettava
Puhdistusmenetelmä:	EcoClean-puhdistusohjelma
Tarvittava asennustila (K x L x S):	585-595 x 560-568 x 550 mm
Mitat (KxLxS):	595x594x548 mm
Pakkauksen mitat:	675 x 660 x 690 mm
Ohjauspaneelin materiaali:	Lasi
Luukun materiaali:	lasi
Nettopaino:	34.1 kg
Käyttötilavuus:	71 l
Lämpötilan valinta:	Mekaaninen
Sisävalojen määrä:	1
Virtajohdon pituus:	120.0 cm
EAN-koodi:	4242005033713
Pesien määrä - (2010/30/EU):	1
Energialuokka:	A
Energy consumption per cycle conventional (2010/30/EC):	0.97 kWh/cycle
Energy consumption per cycle forced air convection (2010/30/EC):	0.81 kWh/cycle
Energiatehokkuusideksi (2010/30/EU):	95.3 %
Liitäntäteho:	3400 W
Tarvittava sulake:	16 A
Jännite:	220-240 V
Taajuus:	50; 60 Hz
Pistoke:	maadoitettu sukopistoke
Mukana tulevat varusteet:	2 x Emaloitu leivinpelti, 1 x Yhdistelmäritilä, 1 x Uunipannu

4 242005 033713

Serie 2, Uuni, 60 x 60 cm, Valkoinen
HBA530BW0S

Kalusteisiin sijoitettava uuni, jossa on 3D HotAir -kiertoilma: saavuta täydellisiä tuloksia ruoanvalmistuksessa ja leivonnassa jopa kolmella tasolla samanaikaisesti.

Uunimalli / toiminnot

- Uunin tilavuus: 71 l
- Kalusteisiin sijoitettava uuni, valkoine, jossa 4 uuniohjelmaa: 3D kiertoilma Plus, ylä-/alalämpö, suuri grilli, hellävarainen kiertoilma
- Lämpötilasäätö: 50 °C - 275 °C
- Pikakuumennus

Muotoilu

- Erityisen tilava uuni, sisäpinta harmaata emalia.
- Halogeenivalo

Käyttömukavuus

Puhdistus

- Itsepuhdistuva likaa hylkivä pinnoite: takaseinä

Turvallisuus

- Lämpösuojattu uuninluukku

Tekniset tiedot:

- Liitosjohdon pituus: 120 cm
- Energiatehokkuusluokitus (EU Nr. 65/2014): A
- Energiankulutus ylä-/alalämmöllä:0.97 kWh
- Energiankulutus kiertoilmatoiminnolla:0.81 kWh
- Uunikammioiden lukumäärä: 1 Lämmönlähde: sähkö Uunin tilavuus:71 l

Serie 2, Uuni, 60 x 60 cm, Valkoinen
HBA530BW0S

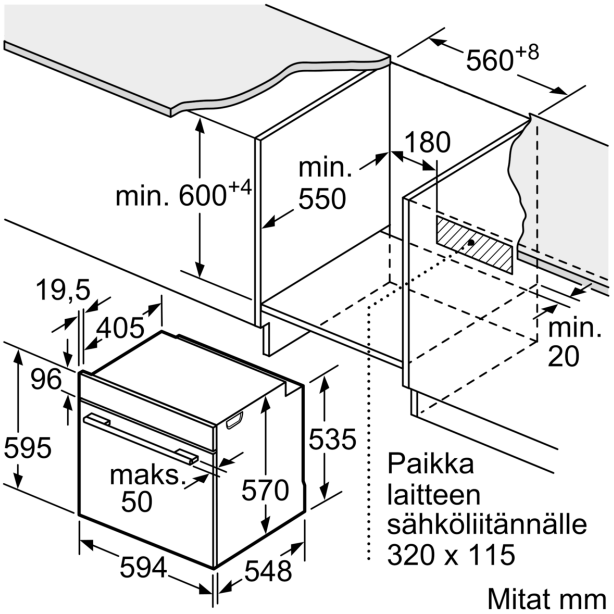

Mitat mm

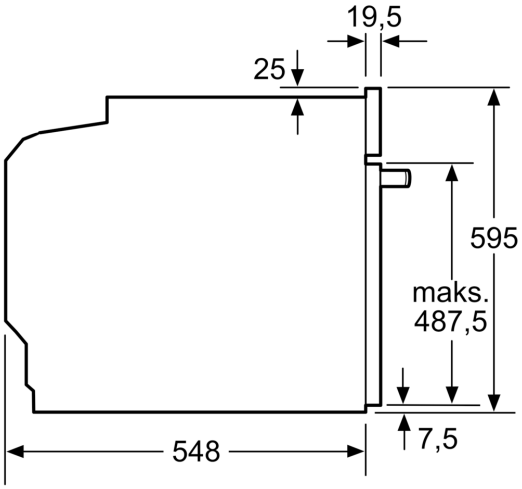

Mitat mm

Mitat mm

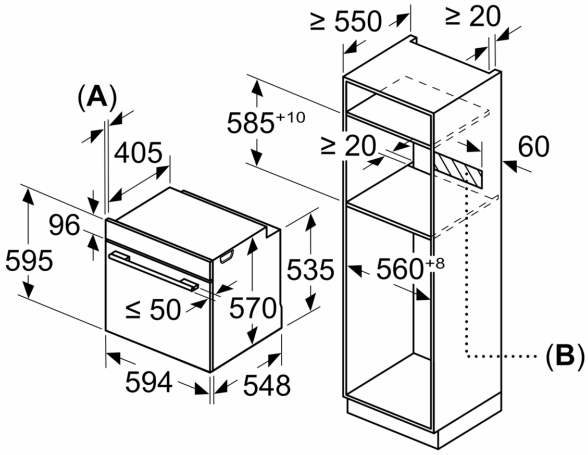

A: 19,5 mm
B: Tila laitteen liittämiseen 320 x 115 mm

Asennus keittotason yhteyteen.

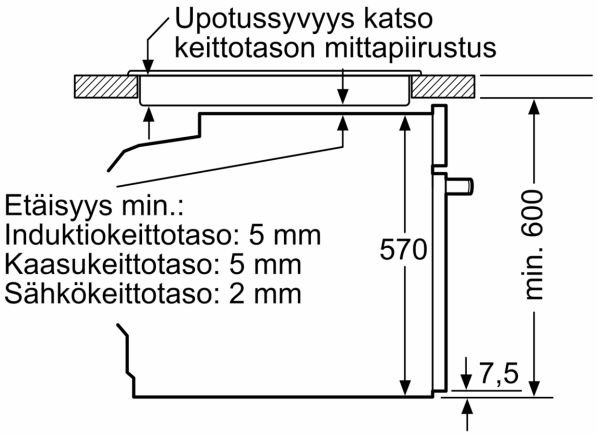

Mitat mm