## Serie 2, Uuni, 60 x 60 cm, Musta
## HBA530BB0S

A

2 x Emaloitu leivinpelti, 1 x Yhdistelmäritilä, 1 x Uunipannu

HEZ327000 Paistokivi, HEZ32WA00 Langaton paistolämpömittari, HEZ530000 Syvä pelti, kaksiosainen, HEZ531010 Leivinpelti, tarttumaton pintakäsittely, HEZ532010 Syvä uunipannu, tarttumaton pinta, HEZ538000 Teleskooppikannattimet, 1 taso, HEZ617000 Pizzapelti, pyöreä, HEZ629070 Grillipelti, HEZ631070 Leivinpelti, HEZ632070 Leivinpelti, pyrolyysin kestävä, HEZ633001 Uunipannun kansi, HEZ633070 Profi-uunipannu, pyrolyysin kestävä, HEZ634000 Uuniritilä, HEZ636000 Uunipannu, lasi, HEZ638000 Teleskooppikannattimet, 1 taso, HEZ660050 Peitelista, HEZ664000 Uuniritilä, höyryuuniin, HEZ915003 Lasivuoka

## Kalusteisiin sijoitettava uuni, jossa on 3D HotAir -kiertoilma: saavuta täydellisiä tuloksia ruoanvalmistuksessa ja leivonnassa jopa kolmella tasolla samanaikaisesti.

- **3D-kiertoilma**: jakaa lämmön tasaisesti ja varmistaa täydelliset tulokset jopa uunin kolmella tasolla samanaikaisesti.
- **Ulos ponnahtavat hallintapainikkeet etupaneelissa auttavat pitämään uunin pinnan puhtaana ja näyttävät virtaviivaiselta.**
- **EcoClean Direct -toiminto estää rasvan kertymisen uunin takaseinään. Näin uuni on helpompi puhdistaa.**

| | |
|---|---|
| Kalusteisiin / vapaasti sijoitettava: | Kalusteeseen sijoitettava |
| Puhdistusmenetelmä: | EcoClean-puhdistusohjelma |
| Tarvittava asennustila (K x L x S): | 585-595 x 560-568 x 550 mm |
| Mitat (KxLxS): | 595x594x548 mm |
| Pakkauksen mitat: | 675 x 660 x 690 mm |
| Ohjauspaneelin materiaali: | Lasi |
| Luukun materiaali: | lasi |
| Nettopaino: | 34.3 kg |
| Käyttötilavuus: | 71 l |
| Lämpötilan valinta: | Mekaaninen |
| Sisävalojen määrä: | 1 |
| Virtajohdon pituus: | 120.0 cm |
| EAN-koodi: | 4242005033690 |
| Pesien määrä - (2010/30/EU): | 1 |
| Energialuokka: | A |
| Energy consumption per cycle conventional (2010/30/EC): | 0.97 kWh/cycle |
| Energy consumption per cycle forced air convection (2010/30/EC): | 0.81 kWh/cycle |
| Energiatehokkuusideksi (2010/30/EU): | 95.3 % |
| Liitäntäteho: | 3400 W |
| Tarvittava sulake: | 16 A |
| Jännite: | 220-240 V |
| Taajuus: | 50; 60 Hz |
| Pistoke: | maadoitettu sukopistoke |
| Mukana tulevat varusteet: | 2 x Emaloitu leivinpelti, 1 x Yhdistelmäritilä, 1 x Uunipannu |

4 242005 033690

## Serie 2, Uuni, 60 x 60 cm, Musta
## HBA530BB0S

## Kalusteisiin sijoitettava uuni, jossa on 3D HotAir -kiertoilma: saavuta täydellisiä tuloksia ruoanvalmistuksessa ja leivonnassa jopa kolmella tasolla samanaikaisesti.

---

**Uunimalli / toiminnot**

- Kalusteisiin sijoitettava uuni, musta, jossa 4 uuniohjelmaa: 3D kiertoilma Plus, ylä-/alalämpö, suuri grilli, hellävarainen kiertoilma
- Lämpötilasäätö: 50 °C - 275 °C
- Uunin tilavuus: 71 l
- Pikakuumennus

**Pellinkannattimet**

- paistotasoja uunissa: 5 kpl
- Teleskooppikannattimet hankittavissa lisävarusteena

**Muotoilu**

- väännettävät valitsimet, sisäänpainettavat
- Erityisen tilava uuni, sisäpinta harmaata emalia.

**Puhdistus**

- Itsepuhdistuva likaa hylkivä pinnoite: takaseinä

**Käyttömukavuus**

- Halogeenivalo
- Sisäänrakennettu jäähdytyspuhallin

**Turvallisuus**

- Lämpösuojattu uuninluukku
- Turvatoiminnot: mekaaninen luukun lukitus

**Tekniset tiedot:**

- Liitosjohdon pituus: 120 cm
- Energiatehokkuusluokitus (EU Nr. 65/2014): A
- Energiankulutus ylä-/alalämmöllä:0.97 kWh
- Energiankulutus kiertoilmatoiminnolla:0.81 kWh
- Uunikammioiden lukumäärä: 1 Lämmönlähde: sähkö Uunin tilavuus:71 l
- Tarvittava asennustila (K x L x S): 585 mm - 595 mm x 560 mm -568 mm x 550 mm

**Serie 2, Uuni, 60 x 60 cm, Musta**
**HBA530BB0S**

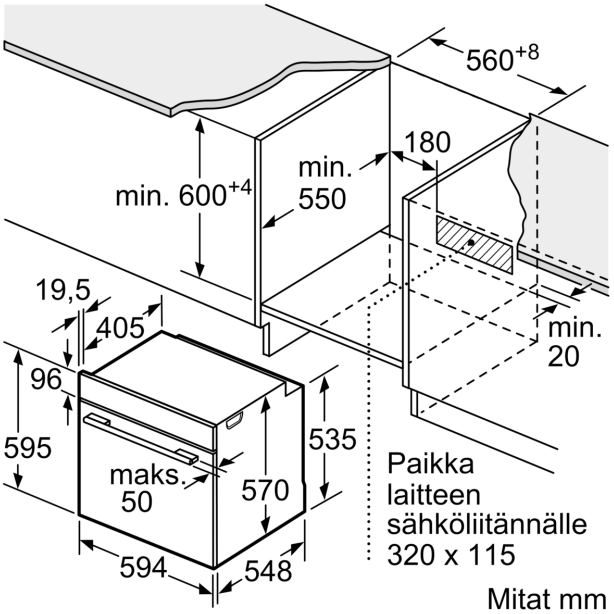


Mitat mm

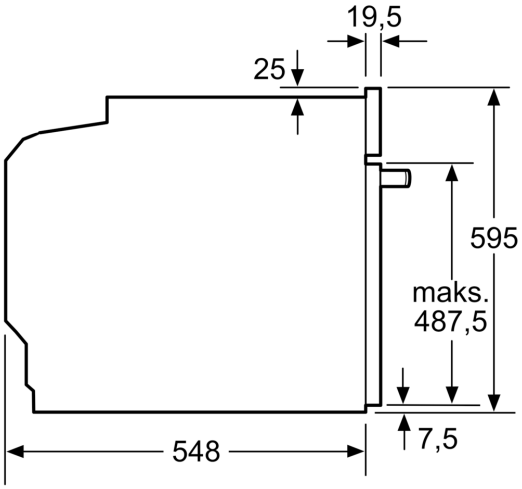


Mitat mm

Mitat mm

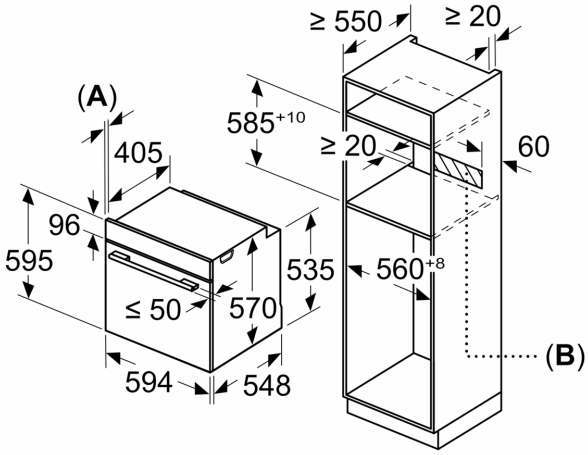


**A:** 19,5 mm
**B:** Tila laitteen liittämiseen 320 x 115 mm

Asennus keittotason yhteyteen.

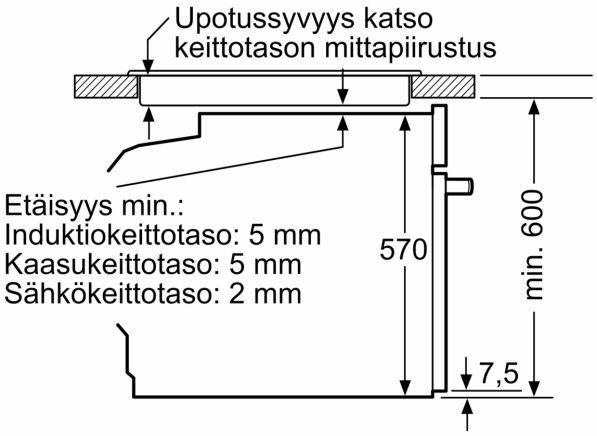


Mitat mm