hormiosan jatke tukikappale DHZ1250

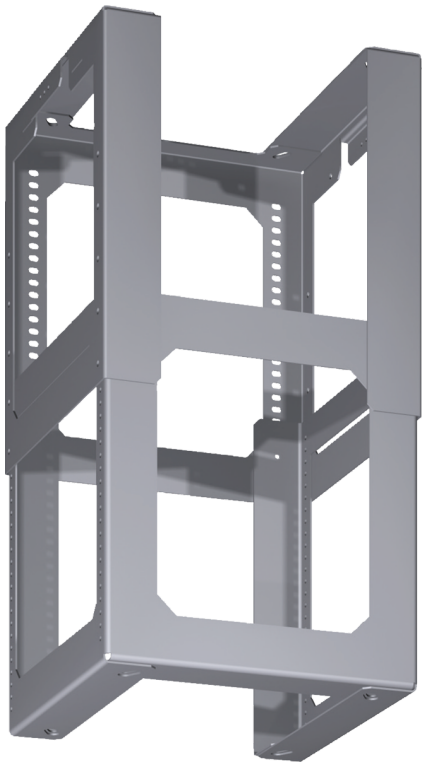

- **Asennussarja, kun saarekeliesituuletin asennetaan normaalia korkeammalle.**
- **Hormiosan korkeus 1100 - 1500 mm. Liesituulettimen kokonaiskorkeus vaihtelee mallin mukaan.**

Pakkauksen mitat:	365 x 360 x 460 mm
Toimituslavan mitat:	100.0 x 80.0 x 120.0
Määrä/toimituslava (kpl):	10
Nettopaino:	3.2 kg
Bruttopaino:	4.6 kg
EAN-koodi:	4242002509105

4 242002 509105

hormiosan jatke tukikappale
DHZ1250

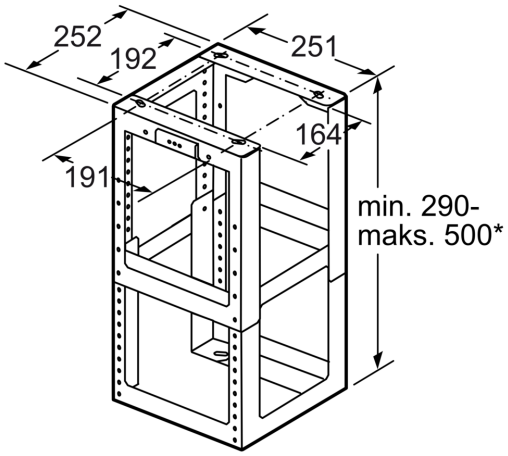

* korkeus säädettävissä
20 mm välein

Mitat mm