Serie 8, Kompaktiuuni mikroaaltotoiminnolla, 60 x 45 cm, Musta
CMG9241B1

1 x Yhdistelmäritilä, 1 x Uunipannu

AOVG9MC00S :, HEZ327000 Paistokivi, HEZ530000 Syvä pelti, kaksiosainen, HEZ531010 Leivinpelti, tarttumaton pintakäsittely, HEZ532010 Syvä uunipannu, tarttumaton pinta, HEZ617000 Pizzapelti, pyöreä, HEZ629070 Grillipelti, HEZ631070 Leivinpelti, HEZ632070 Leivinpelti, pyrolyysin kestävä, HEZ634000 Uuniritilä, HEZ636000 Uunipannu, lasi, HEZ660050 Peitelista, HEZ660060 Peitelista, HEZ664000 Uuniritilä, höyryuuniin, HEZ6BMA00 Asennushylly, HEZ915003 Lasivuoka, HEZG0AS00 Liitäntäkaapeli 3m

Kompakti mikroaaltouuni, jossa on digitaalinen ohjausrengas ja TFT-kosketusnäyttö. Saavutat täydellisen leivonta- ja paistotuloksen erittäin nopeasti. Liitä uuni Home Connect -sovellukseen, jolloin seuraat ja ohjaat uuniasi myös etänä.

- **Digitaalinen ohjausrengas**: yksinkertainen, innovatiivinen tapa ohjata uunin toimintoja.
- **TFT-kosketusnäyttö**: helppo ohjaus innovatiivisen digitaalisen ohjausrenkaan ja TFT-kosketusnäytön ansiosta.
- **2D-kiertoilma**: lämpö jakautuu tasaisesti ja varmistaa täydelliset tulokset uunin yhdellä tasolla.
- **Air Fry -toiminto**: täydellisesti paistettuja ruokia, kuten vihanneksia ja sipsejä varten.
- **Uuniavustin ääniohjauksella**: aseta oikea ohjelma helposti.

Lisätoiminto:	Mikroaaltouuniyhdistelmä
Ohjauksen tyyppi:	elektroninen
Mitat (KxLxS):	455x594x548 mm
Uunin sisätilan mitat (K x L x S):	237.0 x 480 x 392.0 mm
Virtajohdon pituus:	150.0 cm
Nettopaino:	33.0 kg
Bruttopaino:	35.3 kg
EAN-koodi:	4242005326068
Mikroaaltotehon enimmäistaso:	900 W
Liitäntäteho:	3600 W
Tarvittava sulake:	16 A
Jännite:	220-240 V
Taajuus:	50 Hz
Pistoke:	maadoitettu sukopistoke
Mukana tulevat varusteet:	1 x Yhdistelmäritilä, 1 x Uunipannu

4 242005 326068

Serie 8, Kompaktiuuni mikroaaltotoiminnolla, 60 x 45 cm, Musta
CMG9241B1

Kompakti mikroaaltouuni, jossa on digitaalinen ohjausrengas ja TFT-kosketusnäyttö. Saavutat täydellisen leivonta- ja paistotuloksen erittäin nopeasti. Liitä uuni Home Connect -sovellukseen, jolloin seuraat ja ohjaat uuniasi myös etänä.

Uunimalli / toiminnot

- Yhdistelmämikroaaltouuni, musta, jossa 16 uuniohjelmaa: ylä-/alalämpö, kiertoilmagrilli, suuri grilli, pieni grilli, erillinen alalämpö, esilämmitys, hellävarainen uunitoiminto, 2D-kiertoilma, mikroaaltotoiminto, 2D-kiertoilma + mikro, ylä-/alalämpö + mikro, grilli + mikro, grilli (pieni pinta-ala) + mikro, kiertoilmagrilli + mikro
- Maksimiteho: 900 W; 5 tehotasoa (90 W,180 W,360 W,600 W, boost), Invertteri
- Älykäs invertteriteknologia rajoittaa maksimitehon 600 W:iin pidemmän käytön aikana.
- Lämpötilasäätö: 30 °C - 230 °C
- Uunin tilavuus: 45 l

Pellinkannattimet

- paistotasoja uunissa: 3 kpl

Muotoilu

- TouchControl
- digitaalinen ohjausrengas
- Uunin sisäpinta antrasiittiemalia

Puhdistus

- Cleaning Assistance -puhdistusavustin

Käyttömukavuus

- Uuniavustaja ääniohjauksella
- TFT-kosketusnäyttö
- Elektroninen kello, jossa hälytin- ja ajastustoiminnot
- lämpötilasuositus
- lämpötilanäyttö uunin kuumenemisen seuranta
- Luukku: SoftClose-uuninluukku, alas avautuva, joka avautuu ja sulkeutuu pehmeästi
- leivonta- ja paisto-ohjelmat
- Ei pikakuumennusta
- Tehokas valo voidaan haluttaessa kytkeä pois käytöstä, LED-valaistus
- Sisäänrakennettu jäähdytyspuhallin
- Home Connect: kauko-ohjaus ja lisätoiminnot älypuhelimella tai tablettitietokoneella

Varusteet

- Mukana pakkauksessa: Yhdistelmäritilä, Uunipannu

Turvallisuus

- Lämpösuojattu uuninluukku
- Cool Touch -luukku: tehokkaasti lämpöä eristävä kolmilasinen luukku
- Turvatoiminnot: lapsilukitus uunitoiminnoille
- jälkilämmön osoitin automaattinen turvakatkaisu Käynnistyspainike luukun kytkin door lock mechanical, optional

Tekniset tiedot:

- Liitosjohdon pituus: 150 cm
- Kokonaisliitäntäteho sähkö: 3.6 kW, jännite 220-240 V

Mitat:

- Tuotteen mitat (K x L x S): 455 mm x 594 mm x 548 mm
- Tarvittava asennustila (K x L x S): 450 mm - 455 mm x 560 mm -568 mm x 550 mm
- Tarkat mitat löytyvät mittapiirroksista.

Serie 8, Kompaktiuuni mikroaaltotoiminnolla, 60 x 45 cm, Musta
CMG9241B1

Mitat mm

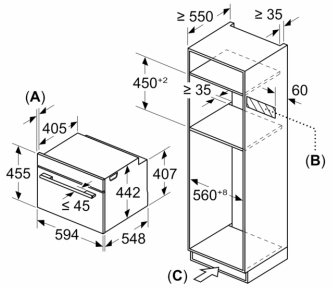

A: 19,5 mm

B: Tila laitteen liittämiseen 320 x 115 mm

C: Tuuletus sokkelissa ≥ 200 cm²

Kahden laitteen asentaminen päällekkäin

Ilmanvaihto

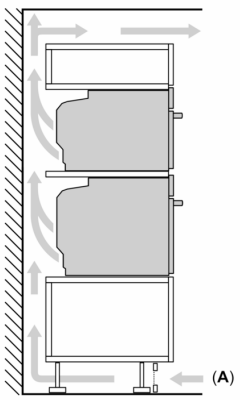

A: Ilmanottoaukko ≥ 200 cm²

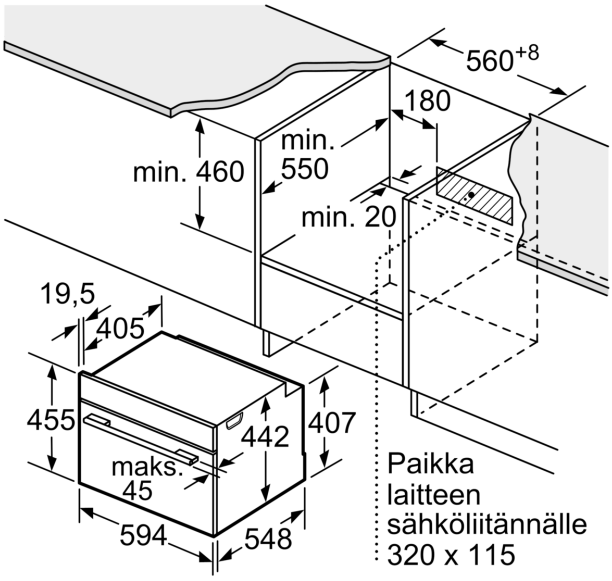

Mitat mm

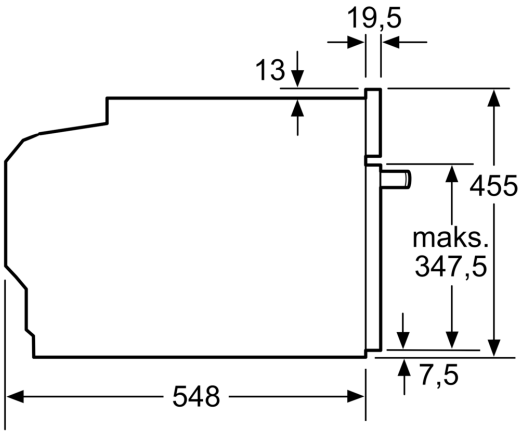

Mitat mm

Asennus keittotason yhteyteen.

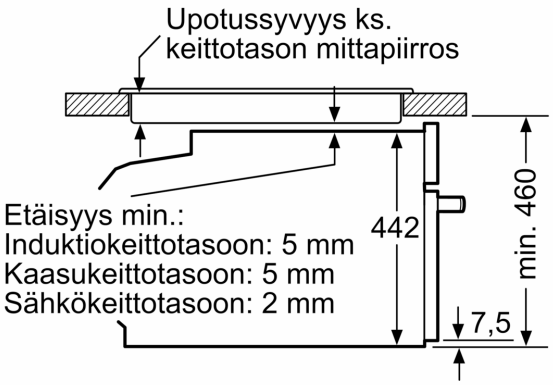

Mitat mm

Jos kompaktilaite asennetaan keittotason alapuolelle, on otettava huomioon seuraava työtason vahvuus (tarv. mukaan lukien alarakenne).

Keittotason tyyppi	**Työtason minimivahvuus**	
	pinta-asennus	samantasoinen
Induktiokeittotaso	42 mm	43 mm
Täysipinta-induktiokeittotaso	52 mm	53 mm
Kaasukeittotaso	32 mm	43 mm
Sähkökeittotaso	32 mm	35 mm