Serie 8, Varustelaatikko, 60 x 14 cm, Teräs
BIE630NS1

HEZG9AS00S Adapteri

Käytännöllinen varustelaatikko tuo säilytystilaa pienille keittiö- ja ruoanvalmistustarvikkeille.

- **Veto- ja työntömekanismi**: helppo avata ja sulkea älykkään jousimekanismin ansiosta.

Kalusteisiin / vapaasti sijoitettava: ..... Kalusteeseen sijoitettava
Lautasten määrä max. (28 cm): 14
Espressokuppien maksimi lukumäärä: 64
Mitat (KxLxS): ..... 140x594x500 mm
Pakkauksen mitat: .....210 x 660 x 660 mm
Tarvittava asennustila (K x L x S): ..... 140 x 560 x 550 mm
EAN-koodi: 4242002813943

4 242002 813943

Serie 8, Varustelaatikko, 60 x 14 cm, Teräs
BIE630NS1

Käytännöllinen varustelaatikko tuo säilytystilaa pienille keittiö- ja ruoanvalmistustarvikkeille.

- Enimmäiskuormitus: esim. espressokuppeja 64 kpl, ruokalautasia 14 kpl
- Maksimikapasiteetti 15 kg

Varusteet
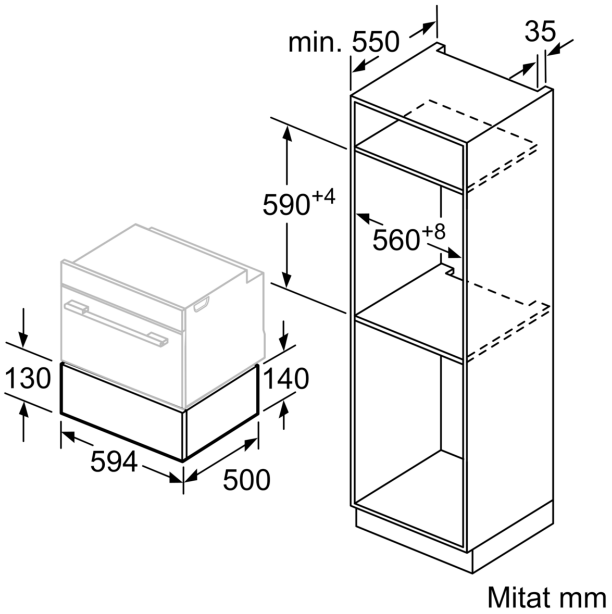
Serie 8, Varustelaatikko, 60 x 14 cm, Teräs
BIE630NS1