Serie 8, Kalusteisiin sijoitettava mikroaaltouuni, Valkoinen BFL634GW1

HEZ6UCC0 :
HEZG9AS00S Adapteri

Kalusteisiin sijoitettava, 38 cm korkea mikroaaltouuni, joka sulattaa, lämmittää ja valmistaa ruoan erittäin nopeasti.

- **AutoPilot 7 - onnistu useiden ruokalajien kanssa 7 automaattiohjelman ansiosta.**
- **Kosketusnäyttö ja ohjausrengas näyttävät tekstin ja symbolit selkeästi, jotta uunia on helppo käyttää.**
- **Sisätila ruostumatonta terästä. Sileä pinta on helppo pitää puhtaana.**
- **Cleaning Assistance: uuden puhdistustoiminnon ansiosta puhdistat kätevästi kevyesti likaantuneen uunin.**
- **LED-valaistus: täydellinen valaistus elintarvikkeille mahdollisimman pienellä energiankulutuksella.**

Lisätoiminto:	Vain mikroaaltouuni
Ohjauksen tyyppi:	elektroninen
Mitat (KxLxS):	382x594x318 mm
Uunin sisätilan mitat (K x L x S):	220 x 350 x 270 mm
Virtajohdon pituus:	150.0 cm
Nettopaino:	16.7 kg
Bruttopaino:	18.9 kg
EAN-koodi:	4242002813783
Mikroaaltotehon enimmäistaso:	900 W
Liitäntäteho:	1220 W
Tarvittava sulake:	10 A
Jännite:	220-240 V
Taajuus:	50; 60 Hz
Pistoke:	maadoitettu sukopistoke

4 242002 813783

Serie 8, Kalusteisiin sijoitettava mikroaaltouuni, Valkoinen BFL634GW1

Kalusteisiin sijoitettava, 38 cm korkea mikroaaltouuni, joka sulattaa, lämmittää ja valmistaa ruoan erittäin nopeasti.

Mikromalli / lämmitystoiminto

- Max. teho: 900 W; 5 tehotasot: 90 W, 180 W, 360 W, 600 W, 900 W
- Älykäs invertteriteknologia rajoittaa maksimitehon 600 W:iin pidemmän käytön aikana.
- Uunin tilavuus: 21 l

Muotoilu

- Uunikammio ruostumatonta terästä, lasipohja

Puhdistus

- Cleaning Assistance -puhdistusavustin

Käyttömukavuus

- Elektroninen kello, jossa hälytin- ja ajastustoiminnot
- Pyöreä ohjausrengas, TouchControl
- Helppokäyttöiset soft touch-kosketusvalitsimet
- AutoPilot-automaattiohjelmat helpottavat ruoanvalmistusta. Esiasennetut toimintoasetukset 7 eri ruokalajille
- 3 sulatusohjelmaa ja 4 ruoanvalmistusohjelmaa
- LED-valaistus
- Luukku: Vasemmalle avautuva luukku
- sähköinen avauspainike
- kosketusohjaus

Turvallisuus

- Turvatoiminnot: Käynnistyspainike
- Sisäänrakennettu jäähdytyspuhallin

Tekniset tiedot:

- Liitosjohdon pituus: 150 cm
- Kokonaisliitäntäteho sähkö: 1.22 kW, jännite 220-240 V
- Kaluste: asennetaan 60 cm leveään kaappiin (min. syvyys 55 cm), Asennetaan 60 cm leveään seinäkaappiin (min. syvyys 30 cm)

Mitat:

- Tuotteen mitat (K x L x S): 382 mm x 594 mm x 318 mm
- Tarvittava asennustila (K x L x S): 362 mm - 382 mm x 560 mm -568 mm x 300 mm
- Tarkat mitat löytyvät mittapiirroksista.

Serie 8, Kalusteisiin sijoitettava mikroaaltouuni, Valkoinen
BFL634GW1

Mitat mm

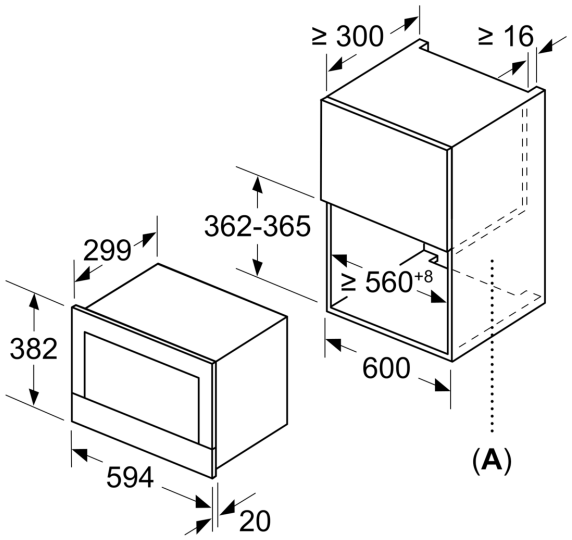

A: Takaseinä avoin

Mitat mm

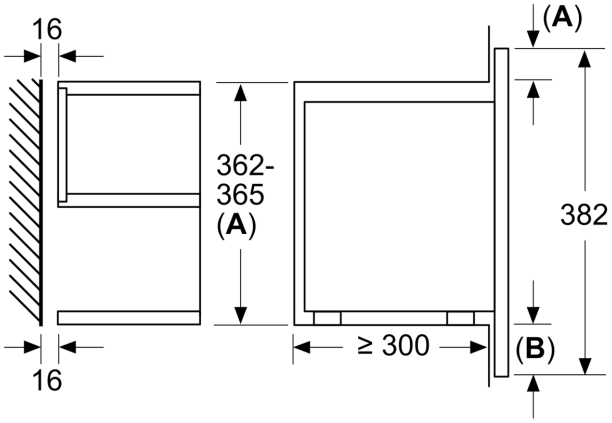

A: Ylitys ylhäällä:
Asennussyvennys 362: 6 mm
Asennussyvennys 365: 3 mm
B: Ylitys alhaalla: 14 mm

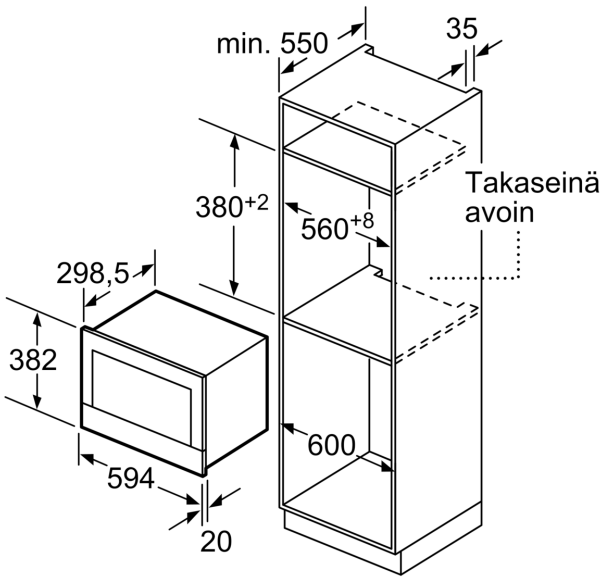

Mitat mm