Seeria 4, Elektripliidiplaat, 60 cm, Must, raamita pliidiplaat
PKE611B17E

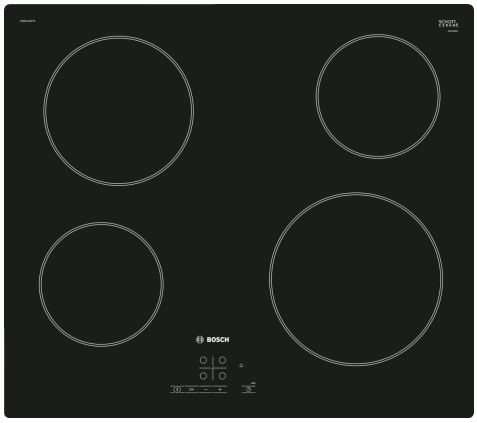

TouchSelect ReStart

HEZ392617 :
HEZ9SE030 :

- **Touch Select**: valige soovitud pliidiala ja seadistage hõlpsalt sobiv tugevus.
- **Restart**: taastab pliidiplaatide seaded, kui pliidi kogemata välja lülitad.
- **Väljalülitamisega signaalkell lülitab pliidiala soovitud aja mööudes välja.**
- **Lapselukk: lukustab juhtpaneeli, et hoida ära loata kasutamist.**
- **AutoChef® – hoiab toiduvalmistamisel täpset temperatuuri, et tagada ühtlane tulemus.**

Tüüp: ..... Keeduväli
Sisseehitatud/eraldiseisev: ..... Täisintegreeritav
Kuumutamisviis: ..... Elekter
Üheaegselt kasutatavate asendite koguarv: 4
Paigaldamiseks nõutav niši suurus (k x l x s): 45 x 560-560 x 490-500 mm
Laius: ..... 592 mm
Toote mõõdud: ..... 45x592x522 mm
Pakitud toote mõõdud (k x l x s): ..... 100 x 750 x 590 mm
Netokaal: ..... 7.5 kg
Brutokaal: ..... 8.2 kg
Jääkkuumuse näidik: ..... Eraldi
Juhtpaneeli asukoht: ..... Esikülje juhtpaneel
Pinna põhimaterjal: ..... Klaaskeraamika
Pinna värv: ..... Must
Elektrijuhtme pikkus: ..... 100.0 cm
EAN-kood: 4242002722993
Pinge: ..... 220-240 V
Sagedus: ..... 50; 60 Hz

4 242002 722993

Seeria 4, Elektripliidiplaat, 60 cm, Must, raamita pliidiplaat
PKE611B17E

Mõõtmed (mm)

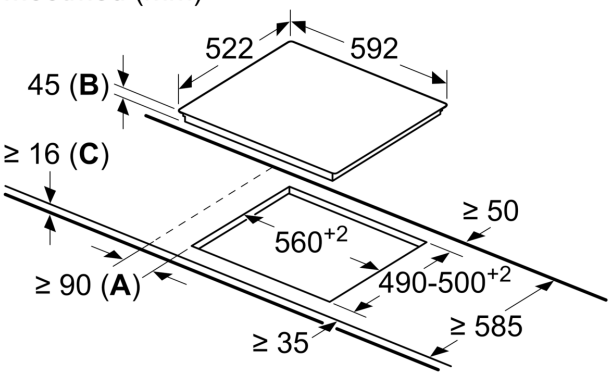

A: minimaalne kaugus pliidiplaadi väljalõikest seinani.
B: paigaldussügavus
C: alla integreeritud ahju korral min 20, võimaluse korral rohkem; vt ahju ruumivajadust.