Seeria 4, Eraldiseisev induktsioonpliit, Must HLN39A060U

A

Eraldiseisev induktsioonipliidiplaat ja 3D-Hotair-funktsiooniga ahi: ideaalsed küpsetus- ja röstimistulemused korraga mitmel tasandil.

- **Induktsioon – kiire ja täpne toiduvalmistamine, kerge puhastamine ja väike energiatarve.**
- **LED-ekraan – pakub lihtsalt kasutatavaid ajafunktsioone.**
- **Sissevajutatavad nupud – muudavad ahju esipaneeli puhastamise lihtsaks ja annavad sellele elegantse väljanägemise.**
- **EcoClean Direct: takistab kõrbenud toidupritsmete kogunemist ahju tagapaneelile ja muudab puhastamise lihtsamaks.**
- **Puhastusabi – tänu uuele puhastusvalikule, mis on mõeldud kergema mustuse eemaldamiseks, on puhastamine palju lihtsam.**

Sisseehitatud/eraldiseisev: .....Eraldiseisev
Toote mõõdud: .....900-915x600x600 mm
Netokaal: .....60.8 kg
Brutokaal: .....65.6 kg
EAN-kood: 4242005042630
Avade arv (2010/30/EL): 1
Kasutatav (ava) maht – UUS (2010/30/EL): ..... 66 L
Energiaklass: .....A
Tavapärane energiatarve tsükli kohta (2010/30/EL): ...0.98 kWh/cycle
Energiatarve sundkonvektsiooni tsükli kohta (2010/30/EL): ..... 0.79 kWh/cycle
Energiatõhususindeks (2010/30/EL): .....95.2 %
Võimsus: ..... 7900 W
Pinge: .....220-240 V
Sagedus: ..... 50; 60 Hz
Pistiku tüüp: .....pistikut pole (elektriühendus on elektriku poolt), püsiühendus (elektriühendus elektriku poolt)

4 242005 042630

HEZ10421	Pliidiplaadi kaitse
HEZ317000	Pitsapann
HEZ327000	Keraamiline alus pizza küpsetamiseks
HEZ333001	Kaas Profi-ekstra pannile
HEZ333073 :	
HEZ431002 :	
HEZ438001 :	
HEZ438201 :	
HEZ438301 :	
HEZ625071 :	
HEZ864000 :	
HEZ915003 :	

Seeria 4, Eraldiseisev induktsioonpliit, Must HLN39A060U

Eraldiseisev induktsioonipliidiplaat ja 3D-Hotair-funktsiooniga ahi: ideaalsed küpsetus- ja röstimistulemused korraga mitmel tasandil.

- TouchSelect
- 4 induktsioonkeeduala
- PowerBoost-funktsioon kõigil keedualadel
- QuickStart-funktsioon
- ReStart-funktsioon
- 17 võimsusastet

Ahju tüüp, küpsetusrežiimid

Mugavus
- Seinaraam
- Teleskoopsiinid saadaval lisavarustusena

Disain
- Digitaalne ekraan
- Sissevajutatavad nupud
- mehaaniline, LED-ekraan (punane)
- Üleni klaasist siseuks

Keskkond ja ohutus
- 2-astmeline jääkkuumuse näit
- Reguleeritav kõrgus

Seeria 4, Eraldiseisev induktsioonpliit, Must
HLN39A060U

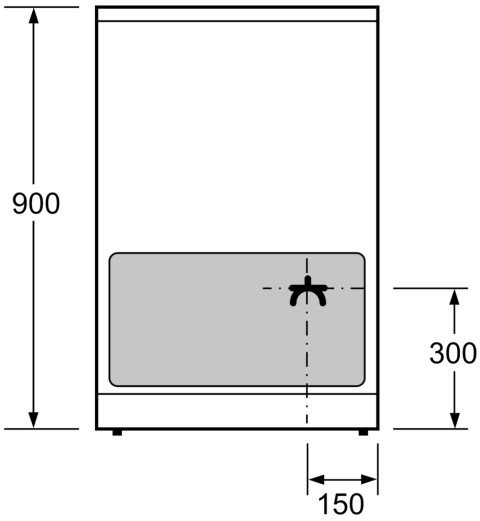

Mõõdud (mm)

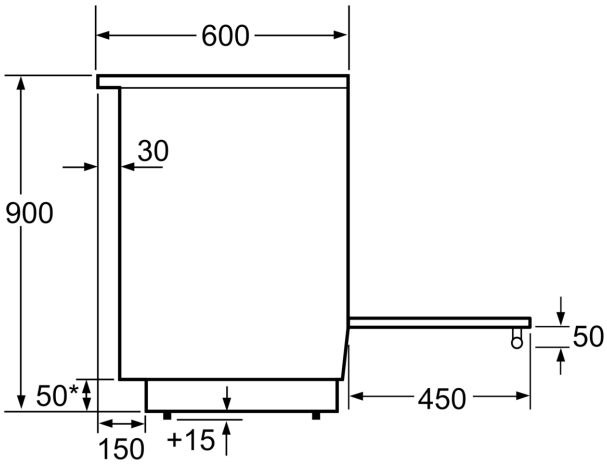

* Sokli võib maha võtta

Mõõdud (mm)

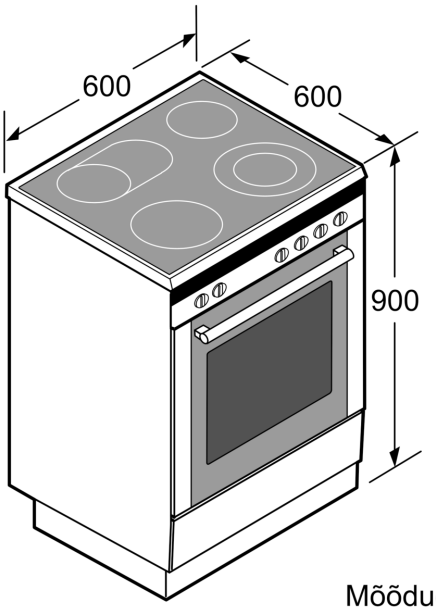

Mõõdud (mm)