iQ500, washing machine, frontloader fullsize, 9 kg, 1400 rpm WU14UT71ES

Accesorios opcionales

WZ20430	PROTECTOR METAL LAVADORA TAPA REMOVIBLE

Lavadora superrápida con tapa desmontable para encimeras de altura 82 cm o más y varioSpeed.

- ✓ Motor iQdrive con 10 años de garantía: duradero, silencioso. Resultados perfectos con bajo consumo.
- ✓ Tambor waveDrum para el cuidado de la ropa.

Equipamiento

Datos técnicos

Clase de eficiencia energética: C
Ponderación de consumo de energía en kWh por 100 ciclos de lavado del programa eco 40-60: 66 kWh
Capacidad máxima en kg: 9,0 kg
Consumo de agua del programa eco en litros por ciclo: 44 l
Duración del programa eco 40-60 en horas y minutos a capacidad nominal: 3:37 h
Eficiencia de centrifugado-secado del programa eco 40-60: B
Clase de emisiones de ruido aéreo: A
Emisiones de ruido aéreo: 72 dB(A) re 1 pW
Tipo de construcción: Independiente
Altura de la encimera extraíble: 25 mm
Dimensiones del aparato: alto x ancho x fondo (sin puerta): 845 x 598 x 590 mm
Peso neto: 69,5 kg
Potencia de conexión: 2300 W
Intensidad corriente eléctrica: 10 A
Tensión: 220-240 V
Frecuencia: 50 Hz
Longitud del cable de alimentación eléctrica: 160,0 cm
Bisagra de la puerta: Izquierda
Ruedas de desplazamiento: No
Código EAN: 4242003881279
Tipo de instalación: Encastrable bajo encimera

4 242003 881279

iQ500, washing machine, frontloader fullsize, 9 kg, 1400 rpm WU14UT71ES

Equipamiento

Prestaciones
- Eficiencia energética: consumo 30% menos que clase A+++
- Motor iQdrive con 10 años de garantía
- Capacidad de carga:9 kg
- Velocidad máx. de centrifugado:1400* r.p.m.
- Tecnología waterPerfect: gestión inteligente de agua
- Display LED touch totalmente táctil con recomendación de carga
- Indicación de tiempo restante, estado de programa y fin diferido hasta 24 horas
- Programas especiales:limpieza de tambor,prendas oscuras,camisas/business,microfibras+impregnación,desaguado/centrifugado,mix,aclarado,edredones sintét.,express 15/30 min
- Programaeco 40-60
- Función varioSpeed: permite lavar hasta un 65% más rápido con resultados perfectos.
- Función pausa+carga: añade prendas olvidadas durante el ciclo de lavado.
- Volumen del tambor:63litros
- Recordatorio de limpieza de tambor
- Función pausa+carga: añade prendas olvidadas durante el ciclo de lavado
- Protección múltiple de agua
- Paneles laterales antivibración.
- Control de desequilibrios
- Bloqueo de seguridad para niños.
- Cubeta detergente autolimpianteautolimpiante,por delante
- Consumo de energía y agua anual:152kWh/11220litros

Medidas
- Posibilidad de instalación bajo encimera en muebles de altura 82 cm o más
- Dimensiones (alto x ancho):84.5 cmx59.8 cm
- Fondo del aparato:59.0 cm
- Profundidad de la lavadora, sin incluir la puerta:63.3 cm
- Profundidad de la lavadora con la puerta abierta:106.3 cm

* *Los valores son redondeados*

iQ500, washing machine, frontloader fullsize, 9 kg, 1400 rpm WU14UT71ES
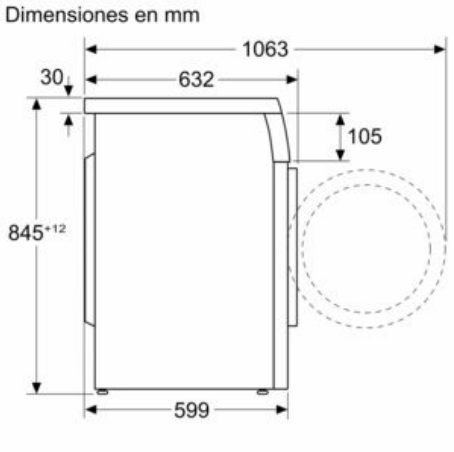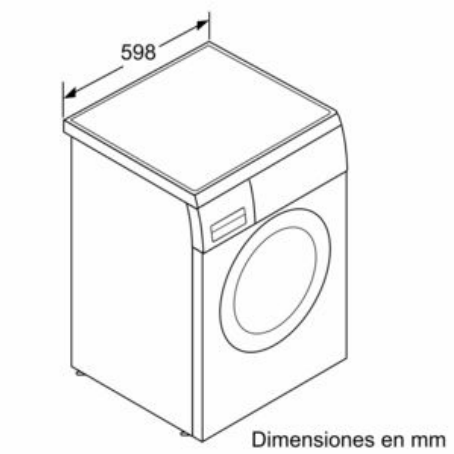
Dibujos acotados