SIEMENS

iQ500, Secadora con bomba de calor, 8 kg
WT47R461ES

A+++

Secadora de bomba de calor A+++ para un secado perfecto que cuida la ropa.

- ✓ Programa express 40 min: tu colada seca en 40 minutos.
- ✓ autoDry – Secado suave y de precisión que protege tu ropa.
- ✓ Programa outdoor: secado que cuida tu ropa impermeable y de exterior.
- ✓ Iluminación interior del tambor.
- ✓ Tambor softDry para un secado especialmente cuidadoso.

Equipamiento

Datos técnicos

Diseño: ..... Libre instalación
Tapa desmontable: ..... No
Bisagra de la puerta: ..... Derecha
Longitud del cable de alimentación eléctrica: ..... 145.0 cm
Altura de la encimera extraíble: ..... 0 mm
Dimensiones de instalación necesarias (H x W x D): 842 x 598 x 613 mm
Peso neto: ..... 53.5 kg
Gases fluorados de efecto invernadero: ..... No
Tipo de refrigerante: R290
Unidad herméticamente sellada: ..... Sí
Cantidad expresada en equivalente a CO2: ..... 0.000 t
Código EAN: 4242003855386
Potencia: ..... 600 W
Intensidad corriente eléctrica: ..... 10 A
Tensión: ..... 220-240 V
Frecuencia: ..... 50 Hz
Capacidad: ..... 8.0 kg
Clase de eficiencia energética: ..... A+++
Consumo de energía de secadora eléctrica, carga completa - NUEVA (2010/30/EC): ..... 1.40 kWh
Duración del programa estándar de algodón con carga completa: 159 min
Consumo de energía de secadora eléctrica, carga parcial - NUEVA (2010/30/EC): ..... 0.83 kWh
Duración del programa estándar de algodón con carga parcial: 100 min
Medición de consumo energético anual, secadora eléctrica - NUEVA (2010/30/EC): ..... 176.0 kWh/annum
Medición de duración del programa: ..... 125 min
Media de la eficiencia de condensación con carga completa (%): 90 %
Media de la eficiencia de condensación con carga parcial (%): 91 %
Medición de eficiencia de condensación (%): ..... 91 %

4 242003 855386

Accesorios opcionales

WZ27410	ACCESORIO SECADORA
WZ20160	ACCESORIO SECADORA
WZ20600	CESTO PARA SECADORA
WZ27400	ACCESORIO SECADORA

SIEMENS

iQ500, Secadora con bomba de calor, 8 kg
WT47R461ES

Equipamiento

Prestaciones

- Filtro easyClean
- Display LED
- Indicación de tiempo restante, estado de programa y fin diferido hasta 24 horas
- Control electrónico de secado: sensor de humedad
- Programas especiales: camisas, lencería, toallas, mix, microfibras, express 40 min, acabado lana, temporizado frío, temporizado caliente
- Funciones: menos plancha, Duración del programa, secado delicado, señal acústica, pausa+carga, ajuste de secado, fin diferido 24 h
- Ciclo especial de enfriamiento antiarrugas de 60 min tras la finalización del programa
- Iluminación interior del tambor
- Paneles laterales antivibración
- Bloqueo seguridad para niños
- Apertura lateral derecha
- Posibilidad de instalación bajo encimera en muebles de altura 85 cm o más
- Tambor de acero inoxidable

Accesorios

- Tubo para conexión a desagüe incluido

Medidas

- Dimensiones (alto x ancho x fondo): 84.2 x 59.8 x 61.3 cm

SIEMENS

iQ500, Secadora con bomba de calor, 8 kg
WT47R461ES
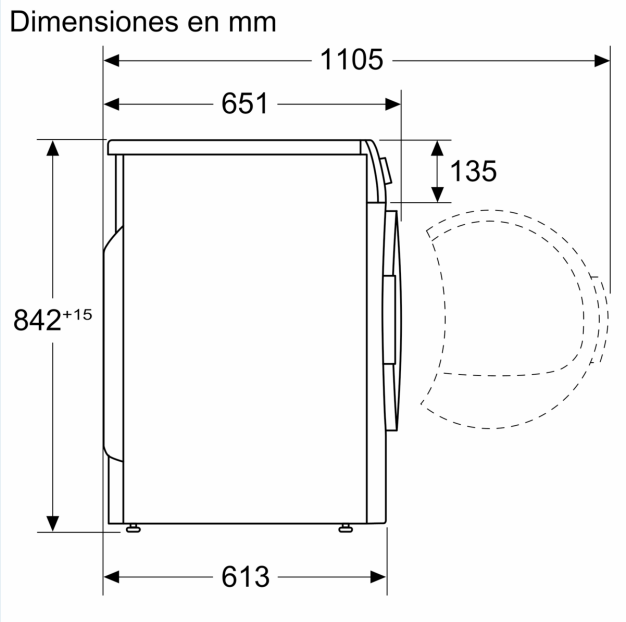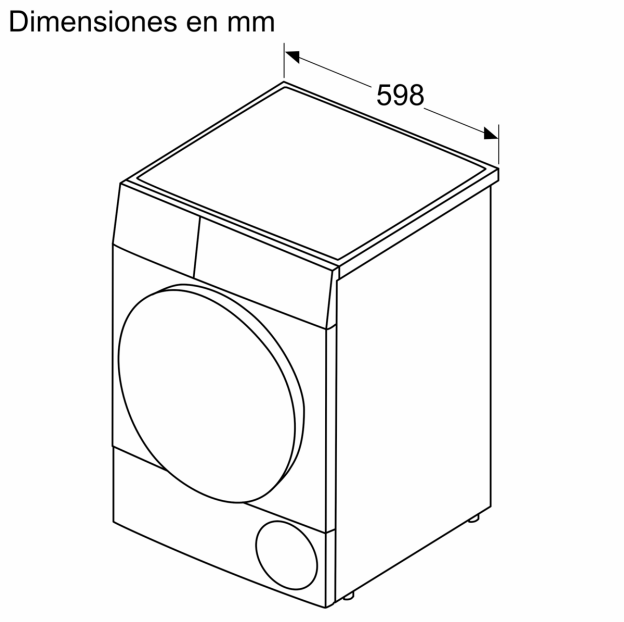
Dibujos acotados