SIEMENS

# iQ500, Secadora con bomba de calor, 8 kg, White WT47G439ES

## Secadora con bomba de calor y condensador autolimpiante. Seca hasta en 35 minutos más rápido.

- ✓ Condensador autolimpiante: se limpia sólo y mantiene el consumo de energía constante durante la vida útil de la secadora.
- ✓ Programa express 40 min: tu colada seca en 40 minutos.
- ✓ El sensor de humedad evita que las prendas encojan durante el secado.
- ✓ Tambor softDry para un secado especialmente cuidadoso.
- ✓ Programa especial para prendas "outdoor" y tejidos de microfibras.

## Equipamiento

**Datos técnicos**

Diseño: ..... Libre instalación
Tapa desmontable: ..... No
Bisagra de la puerta: ..... Derecha
Longitud del cable de alimentación eléctrica: ..... 145.0 cm
Dimensiones de instalación necesarias (H x W x D): ... 842x598x613 mm
Peso neto: ..... 53.3 kg
Gases fluorados de efecto invernadero: ..... No
Unidad herméticamente sellada: ..... Sí
Código EAN: ..... 4242003854891
Potencia: ..... 1000 W
Intensidad corriente eléctrica: ..... 10 A
Tensión: ..... 220-240 V
Frecuencia: ..... 50 Hz

4 242003 854891

## Accesorios opcionales

| | |
|---|---|
| WZ11410 | KIT UNION SECADORA-LAVADORA SIN MESA |
| WZ20400 | KIT UNION SEC-LAC CON MESA EXTRAIBLE |
| WZ20600 | CESTO PARA SECADORA |

[1] Dentro del rango de clases de eficiencia energética de A a G.

SIEMENS

# iQ500, Secadora con bomba de calor, 8 kg, White
# WT47G439ES

## Equipamiento

**Prestaciones**

- Clase de eficiencia energética A++ dentro del rango A+++ (más eficiente) a D (menos eficiente)
- Capacidad: 8 kg
- Condensador autolimpiante
- Display LED
- Control electrónico de secado: sensor de humedad
- Indicación de tiempo restante, estado de programa y fin diferido hasta 24 horas
- Programas especiales: acabado lana, mix, microfibras, toallas, temporizado caliente, temporizado frío, lencería, express 40 min, camisas
- Funciones: secado delicado, menos plancha, ajuste de secado.
- Función pausa+carga
- Ciclo especial de enfriamiento antiarrugas de 60 min tras la finalización del programa
- Tambor de acero inoxidable
- Posibilidad de conexión a desagüe
- Paneles laterales antivibración
- Posibilidad de instalación bajo encimera en muebles de altura 85 cm o más
- Consumo de energía anual: 233 kWh

**Accesorios**

- Tubo para conexión a desagüe incluido

**Medidas**

- Dimensiones (alto x ancho x fondo): 84.2 x 59.8 x 59.9 cm

SIEMENS

# iQ500, Secadora con bomba de calor, 8 kg, White
# WT47G439ES
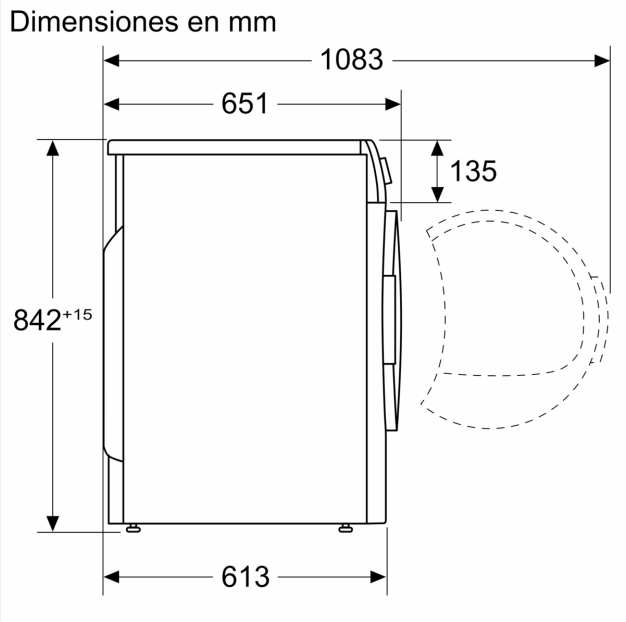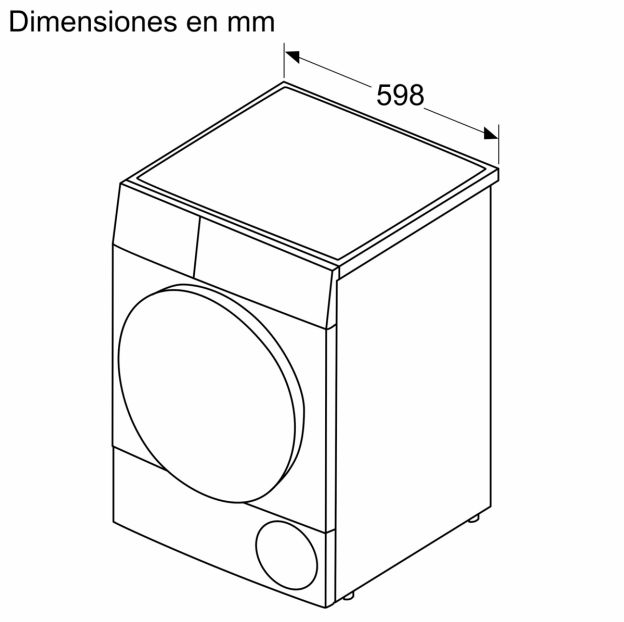
## Dibujos acotados