SIEMENS

iQ500, Secadora con bomba de calor, 8 kg
WQ35G200ES

A++

Accesorios opcionales

WZ20600	CESTO PARA SECADORA
WZ27400	Juego de unión con bandeja extraíble
WZ27410	Juego de unión (sin bandeja extraíble)
WZDP20D	Pedestal con cajón (alto 40 cm)

✓ Rápido 40 min: secado rápido y suave de coladas pequeñas.
✓ autoDry – Secado suave y de precisión que protege tu ropa.
✓ Condensador autolimpiante: adiós a las pelusas.
✓ Iluminación LED del tambor: tus prendas, siempre a la vista
✓ Sistema de tambor softDry: secado suave y delicado

Equipamiento

Datos técnicos

Diseño: ..... Libre instalación
Tapa desmontable: ..... No
Bisagra de la puerta: ..... Derecha
Longitud del cable de alimentación eléctrica: ..... 145.0 cm
Dimensiones de instalación necesarias (H x W x D): 842 x 598 x 613 mm
Peso neto: ..... 53.5 kg
Gases fluorados de efecto invernadero: ..... No
Tipo de refrigerante: R290
Unidad herméticamente sellada: ..... Sí
Cantidad expresada en equivalente a CO2: ..... 0.000 t
Código EAN: 4242003912584
Potencia: ..... 800 W
Intensidad corriente eléctrica: ..... 10 A
Tensión: ..... 220-240 V
Frecuencia: ..... 50 Hz
Capacidad: ..... 8.0 kg
Clase de eficiencia energética: ..... A++
Consumo de energía de secadora eléctrica, carga completa - NUEVA (2010/30/EC): ..... 1.86 kWh
Duración del programa estándar de algodón con carga completa: 160 min
Consumo de energía de secadora eléctrica, carga parcial - NUEVA (2010/30/EC): ..... 1.15 kWh
Duración del programa estándar de algodón con carga parcial: 110 min
Medición de consumo energético anual, secadora eléctrica - NUEVA (2010/30/EC): ..... 235.0 kWh/annum
Medición de duración del programa: ..... 131 min
Media de la eficiencia de condensación con carga completa (%): 86 %
Media de la eficiencia de condensación con carga parcial (%): 86 %
Medición de eficiencia de condensación (%): ..... 86 %

4 242003 912584

SIEMENS

iQ500, Secadora con bomba de calor, 8 kg
WQ35G200ES

Equipamiento

Prestaciones
- Capacidad: 8 kg
- Display LED
- Control electrónico de secado: sensor de humedad
- Programas especiales: algodón, camisas, Algodón Eco, lencería, toallas, almohadas, mix, microfibras, express 40 min, edredones sintéticos, sintéticos, acabado lana, temporizado caliente
- Opción media carga, para optimizar los consumos
- Ciclo especial de enfriamiento antiarrugas de 120 min tras la finalización del programa
- Señal acústica de fin de programa ajustable en volumen

Equipamiento y seguridad
- Condensador autolimpiante
- Tambor softDry para el cuidado de la ropa
- Apertura lateral derecha
- Iluminación interior del tambor
- Bloqueo seguridad para niños
- Paneles laterales antivibración

Consumos
- Clase de eficiencia energética[1]: A++
- Consumo de energía anual[2]: 235 kWh
- Nivel de ruido: 64 dB (A) re 1 pW

Información técnica
- Posibilidad de instalación bajo encimera en muebles de altura 85 cm o más
- Dimensiones (alto x ancho): 84.2 cm x 59.8 cm
- Fondo del aparato: 61.3 cm
- Profundidad de la lavadora, sin incluir la puerta: 64.8 cm
- Profundidad de la lavadora con la puerta abierta: 109.6 cm

SIEMENS

iQ500, Secadora con bomba de calor, 8 kg
WQ35G200ES
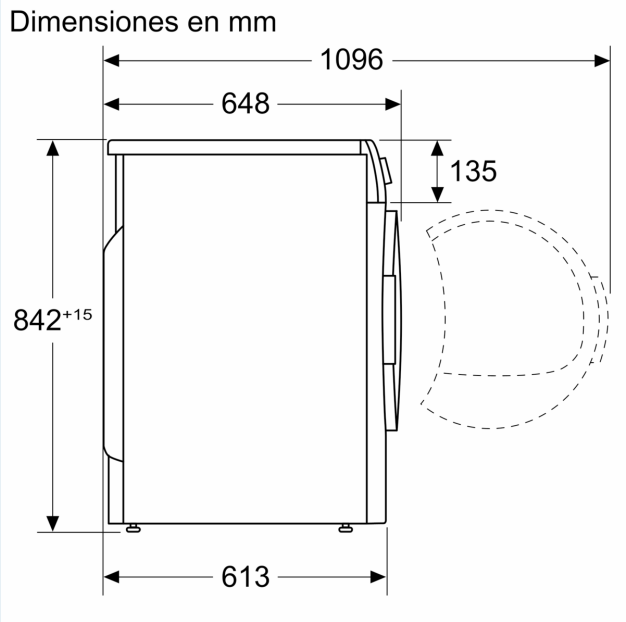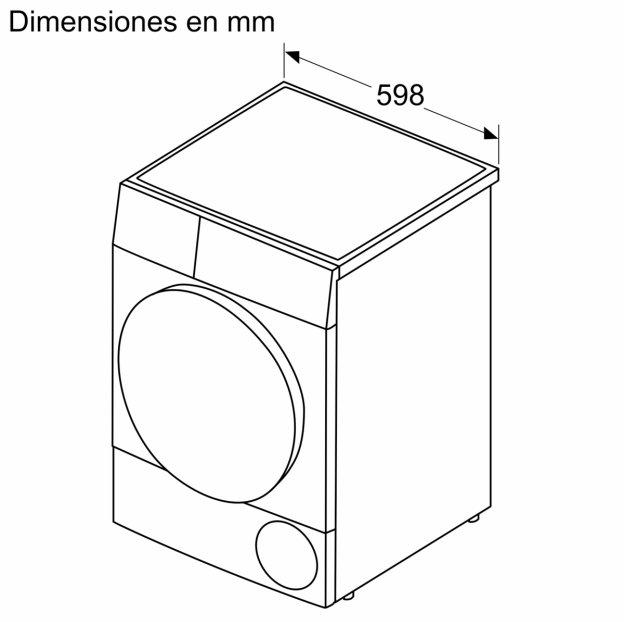
Dibujos acotados