SIEMENS

iQ500, Lavavajillas modular integrable, 60 cm, Acero inoxidable SK75M522EU

Accesorios opcionales

SZ78100	Accesorio

Lavavajillas modular de 45cm de altura, para una instalación más flexible y varioSpeed para lavar hasta el triple de rápido.

- ✓ varioSpeed: vajilla lista hasta 3 veces más rápido con resultados perfectos.
- ✓ Programa auto, detecta con gran precisión la suciedad de la vajilla, optimizando al máximo los recursos de agua, tiempo y temperatura.
- ✓ 10 años de garantía total de la cuba del lavavajillas frente a óxido y perforación.

Equipamiento

Datos técnicos

Clase de eficiencia energética:	F
Consumo de energía de 100 ciclos del programa Eco:	61 kWh
Número máximo de cubiertos:	6
Consumo de agua del programa eco en litros por ciclo:	8.0 l
Duración del programa:	3:55 h
Emisiones de ruido aéreo:	49 dB(A) re 1 pW
Clase de emisiones de ruido aéreo:	C
Diseño:	Integrable
Altura de la encimera extraíble:	0 mm
Dimensiones del aparato:	454 x 595 x 500 mm
Fondo con puerta abierta a 90 grados:	845 mm
Zócalo regulable:	No
Peso neto:	22.0 kg
Peso bruto:	24.6 kg
Potencia:	2400 W
Intensidad corriente eléctrica:	10 A
Tensión:	220-240 V
Frecuencia:	50; 60 Hz
Longitud del cable de alimentación eléctrica:	175.0 cm
Tipo de enchufe:	Schuko con conexión a tierra
Longitud del manguito de entrada:	165 cm
Longitud del manguito de salida:	215 cm
Código EAN:	4242003845424
Tipo de instalación:	Modular

4 242003 845424

SIEMENS

iQ500, Lavavajillas modular integrable, 60 cm, Acero inoxidable
SK75M522EU

Equipamiento

Prestaciones

- Clase de eficiencia energética: F dentro del rango de A (más eficiente) a G (menos eficiente)
- Motor iQdrive™
- 5 programas de lavado: intensivo 70 °C, auto normal 45-65 °C, eco 50 °C, copas 40 °C y rápido 45 °C
- AquaSensor®: aquaSensor: programa automático, Sensor de carga
- Programación de inicio diferido hasta 24 horas
- Cinco temperaturas de lavado
- "Todo en 1": detección automática de detergentes combinados
- Cuba mixta de acero inoxidable y base Polinox®
- aquaStop con garantía de por vida en caso de fuga de agua tanto dentro como fuera del aparato por fallo del sistema.
- Sistema de seguridad para niños
- Consumo de agua por ciclo: 8 litros
- Capacidad: 6 servicios
- Nivel de ruido: 49 dB

Medidas

- Dimensiones del aparato (alto x ancho x fondo): 45.4 x 59.5 x 50 cm

* Información sobre los términos y condiciones de la garantía en la web.

[1] Dentro del rango de eficiencia energética desde A (más eficiente) hasta G (menos eficiente)

SIEMENS

iQ500, Lavavajillas modular integrable, 60 cm, Acero inoxidable
SK75M522EU
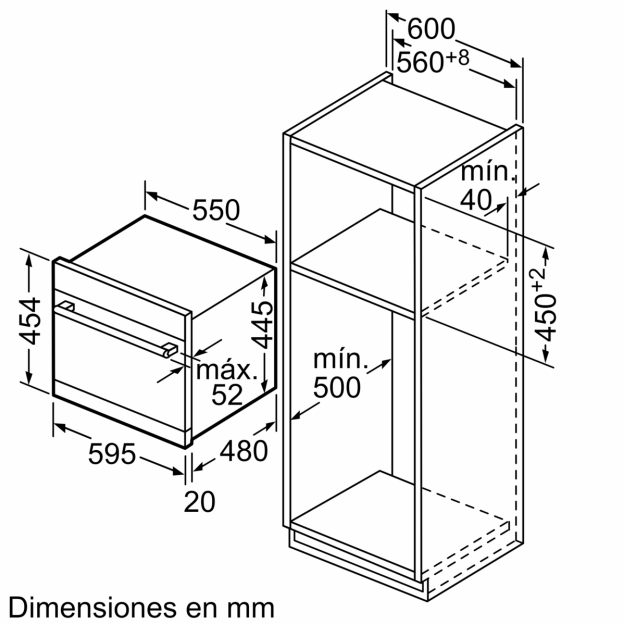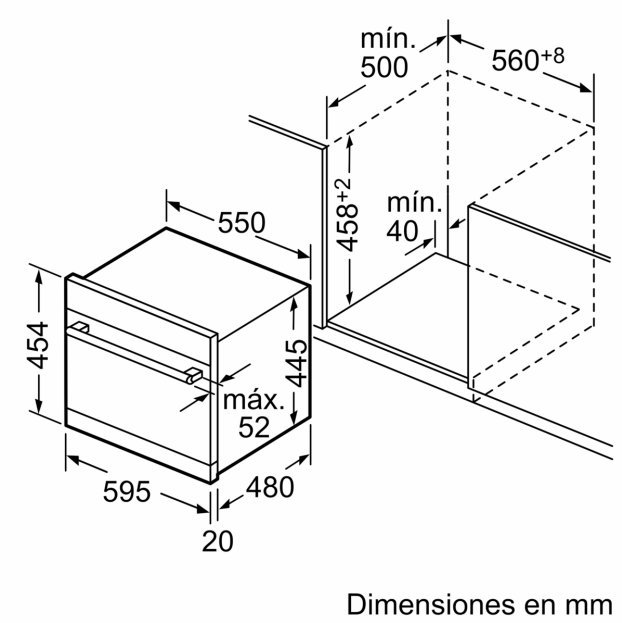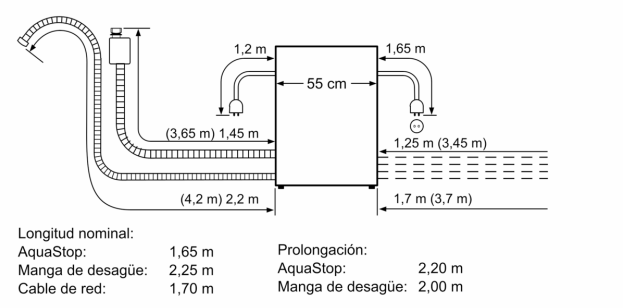
Dibujos acotados