SIEMENS

iQ500, Campana decorativa de isla, 90 cm, Acero inoxidable LF97BCP50

HZG9AS00S Adaptador, LZ00XXP00 Filtro recirc. Regenerativo (repuesto), LZ12285 Conducto prolongador 1100 mm, LZ12310 Elemento de unión, LZ12385 Conducto prolongador 1600 mm, LZ12410 Elemento de unión, LZ12510 Anclaje prolongador 500 mm, LZ12530 Anclaje prolongador 1000 mm, LZ22CBI14 Set de recirculacion alta eficiciencia, LZ22CXC56 Kit recirc. alta eficiencia antipolen, LZ22FXD51 Kit recirc. larga duración, LZ31XXB16 Filtro alta efic.Antipolen(repuesto), LZ32CBB14 Filtro recirc.Alta eficiencia(repuesto)

La campana de isla que atrae por su gran poder de extracción y su espectacular diseño.

- ✓ Motor iQdrive: motor silencioso y de alto rendimiento que elimina todos los humos y olores.
- ✓ Iluminación LED: perfecta y eficiente visibilidad cuando se está cocinando.
- ✓ Electrónica touchControl fácil manejo y diseño elegante.
- ✓ El nivel intensivo aumenta temporalmente la capacidad de extracción cuando los vapores son especialmente intensos.

Color del conducto decoratiivo: ..... Acero inoxidable
Tipología: ..... Island/Ceilling
Longitud del cable de alimentación eléctrica: ..... 130.0 cm
Altura del conducto decorativo: ..... 698-878/698-998 mm
Altura: ..... 46 mm
Distancia mínima zona de cocción eléctrica: ..... 550 mm
Distancia mínima zona de cocción de gas: ..... 650 mm
Peso neto: ..... 28.2 kg
Tipo de control: ..... Electrónica
Número de niveles de extracción: ..... 3 niveles + 2 intensivos
Potencia máxima de extracción de aire: ..... 444 m³/h
Máxima extracción de aire en recirculación en nivel intensivo: 442 m³/h
Capacidad máx. de extracción salida de aire: ..... 343 m³/h
Máxima extracción de aire en nivel intensivo: ..... 727 m³/h
Caudal máximo de aire: ..... 444 m³/h
Número de lámparas: 4
Potencia sonora: ..... 54 dB(A) re 1pW
Diámetro de la salida de aire: ..... 120 / 150 mm
Material del filtro antigrasa: ..... Aluminio lavable
Código EAN: 4242003832097
Potencia: ..... 146 W
Intensidad corriente eléctrica: ..... 10 A
Tensión: ..... 220-240 V
Frecuencia: ..... 50; 60 Hz
Tipo de enchufe: ..... Schuko con conexión a tierra
Tipo de instalación: ..... Isla

4 242003 832097

SIEMENS

iQ500, Campana decorativa de isla, 90 cm, Acero inoxidable LF97BCP50

Prestaciones

- Motor iQdrive™ con 10 años de garantía
- TouchControl
- Interior blindado. Limpieza fácil y segura
- Muy silenciosa: sistema de insonorización especial.
- Filtros de aluminio lavables en lavavajillas
- 5 potencias de extracción
- Potencia intensiva con retracción automática
- Potencia máxima de extracción: 727 m³/h (según UNE/EN 61591)
- Potencia de extracción en nivel 3: 444 m³/h.
- Potencia sonora en nivel 3: 58 dB (A)
- Iluminación regulable en intensidad
- Encendido y apagado gradual de la luz
- Instalación en recirculación
- Desconexión automática temporizada

Accesorios

- Válvula antirretorno incluida
- Para instalación en recirculación necesario kit de recirculación o filtro de carbón activo (accesorio).

Medidas

- Dimensiones del aparato (ancho x fondo): 898 x 600 mm

SIEMENS
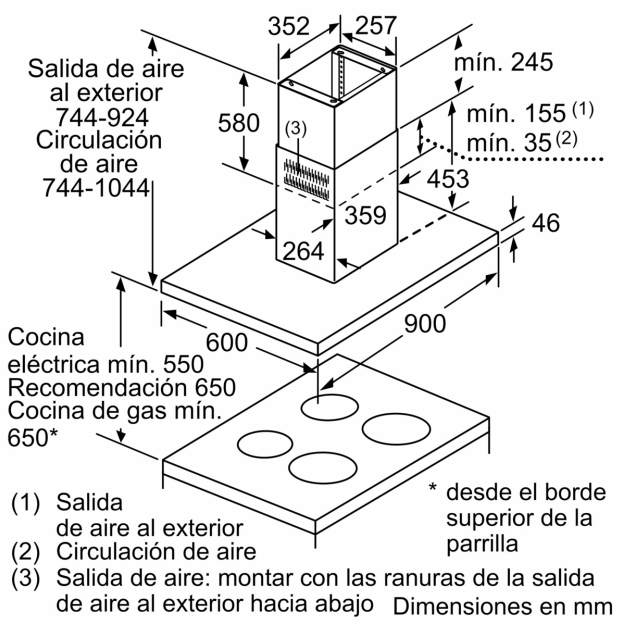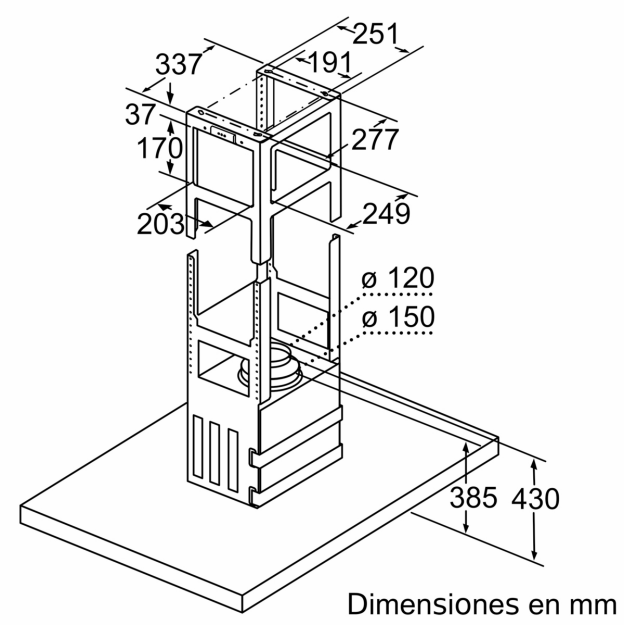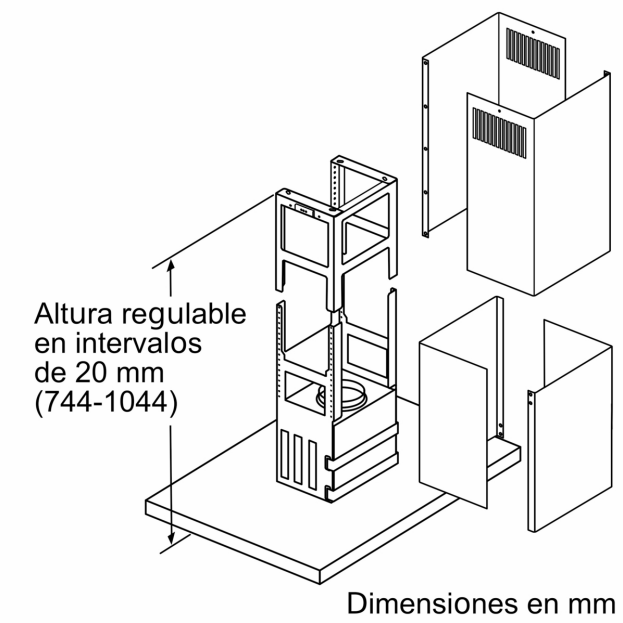
iQ500, Campana decorativa de isla, 90 cm, Acero inoxidable LF97BCP50