SIEMENS

iQ700, Campana decorativa de pared, 90 cm, Cristal blanco LC97FVW20

B

iQdrive climateControl sensor touchControl

Campana decorativa vertical de gran potencia para unos óptimos resultados de extracción.

- ✓ Motor iQdrive: motor silencioso y de alto rendimiento que elimina todos los humos y olores.
- ✓ Home Connect: la aplicación que hace más inteligente a tu campana.
- ✓ Función auto: sensor automático de calidad del ambiente
- ✓ touchControl con display: fácil manejo y diseño elegante.
- ✓ Iluminación LED: perfecta y eficiente visibilidad cuando se está cocinando.

Accesorios opcionales

LZ00XXP00	Filtro recirc. Regenerativo (repuesto)
LZ10AFR00	Set recirculacion regenerativo(sin tubo)
LZ10AFS00	Set de recirculacion regenerativo
LZ10AXK50	Canal de ventilación
LZ10AXL50	Canal de ventilación
LZ11AFB16	Filtro alta efic.Antipolen(repuesto)
LZ11AFI16	Set recirc.Alta eficiencia Antipolen
LZ11AFV16	Set de recirc.Alta eficiencia.(sin tubo)
LZ11AXC56	Set recirc.Alta efic.Antipolen(exterior)
LZ31XXB16	Filtro alta efic.Antipolen(repuesto)

Equipamiento

Datos técnicos

Tipología: ..... Wall-mounted
Longitud del cable de alimentación eléctrica: ..... 130.0 cm
Altura: ..... 430 mm
Distancia mínima zona de cocción eléctrica: ..... 450 mm
Distancia mínima zona de cocción de gas: ..... 650 mm
Peso neto: ..... 25.6 kg
Tipo de control: ..... Electrónica
Número de niveles de extracción: ..... 3 niveles + 2 intensivos
Potencia máxima de extracción de aire: ..... 394 m³/h
Máxima extracción de aire en recirculación en nivel intensivo: 404 m³/h
Capacidad máx. de extracción salida de aire: ..... 249 m³/h
Máxima extracción de aire en nivel intensivo: ..... 717 m³/h
Caudal máximo de aire: ..... 394 m³/h
Número de lámparas: 2
Potencia sonora: ..... 57 dB(A) re 1 pW
Diámetro de la salida de aire: ..... 120 / 150 mm
Material del filtro antigrasa: ..... Aluminio lavable
Código EAN: 4242003761250
Potencia: ..... 150 W
Intensidad corriente eléctrica: ..... 10 A
Tensión: ..... 220-240 V
Frecuencia: ..... 50; 60 Hz
Tipo de enchufe: ..... Schuko con conexión a tierra
Tipo de instalación: ..... Montaje en pared
Desconexión automática temporizada: ..... 10 min

4 242003 761250

SIEMENS

iQ700, Campana decorativa de pared, 90 cm, Cristal blanco LC97FVW20

Equipamiento

Prestaciones

- Se conecta a tu móvil vía Home Connect
- Control placa-campana
- Motor iQdrive™ con 10 años de garantía
- Función auto: sensor de control de ambiente
- touchControl Slider
- Filtros lavables en lavavajillas
- Filtro adicional en la parte inferior. Mejor eficacia de filtrado
- Indicador electrónico de saturación de filtros antigrasa y de carbón activo.
- Interior blindado. Limpieza fácil y segura
- Posición boost de apertura de la campana
- Aspiración perimetral
- 5 potencias de extracción
- Potencia intensiva con retracción automática.
- Potencia máxima de extracción: 717 m³/h (según UNE/EN 61591)
- Potencia de extracción en nivel 3: 394 m³/h.
- emotionLight: iluminación perimetral de la campana. Posibilidad de cambiar el color del borde vía app Home Connect
- Iluminación por LED. Máxima luminosidad y alta eficiencia.
- Encendido y apagado gradual de la luz
- Iluminación regulable en intensidad.
- Posibilidad de instalar en recirculación sin tubo decorativo
- Desconexión automática temporizada

Accesorios

- Válvula antirretorno incluida
- Para instalación en recirculación necesario kit de recirculación o filtro de carbón activo (accesorio).

Medidas

- Dimensiones del aparato (ancho x fondo): 890 x 263 mm

SIEMENS

iQ700, Campana decorativa de pared, 90 cm, Cristal blanco LC97FVW20

Dibujos acotados

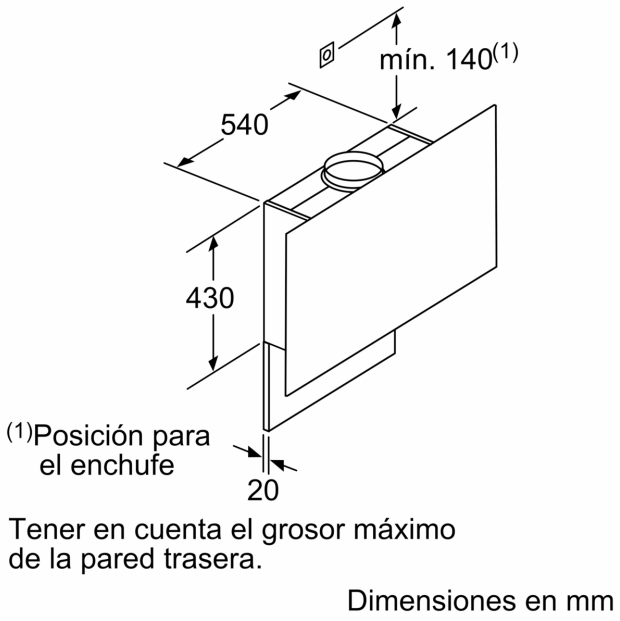

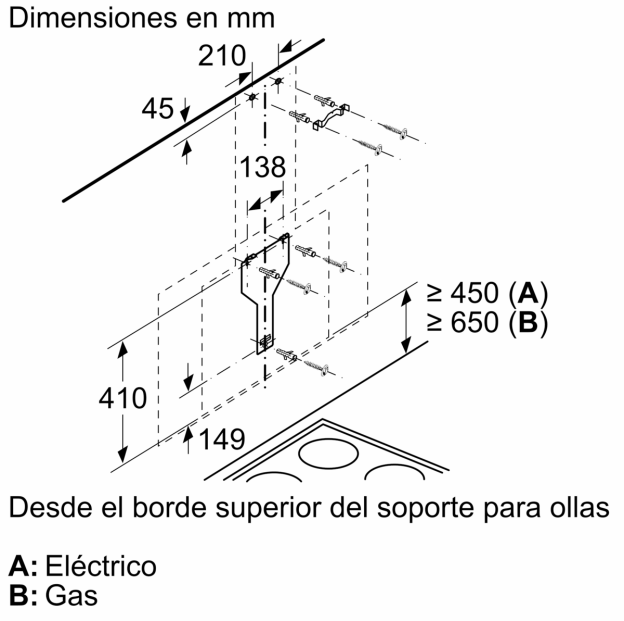

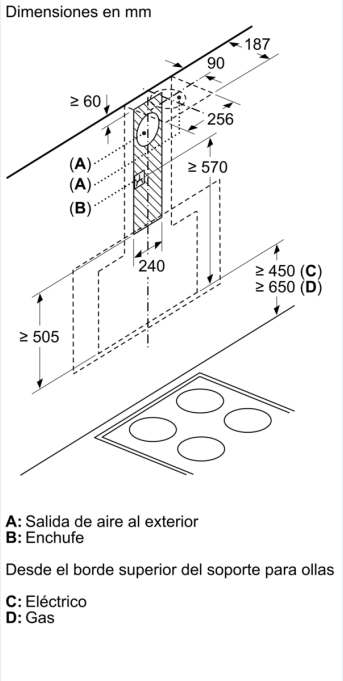

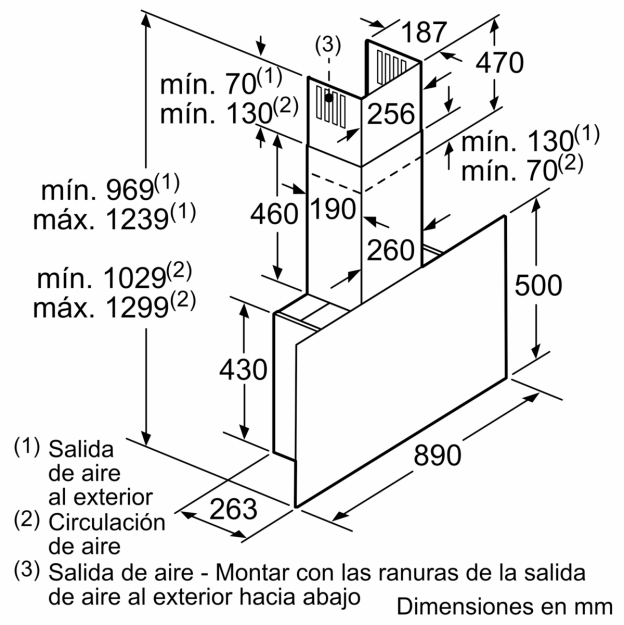

SIEMENS

Dibujos acotados

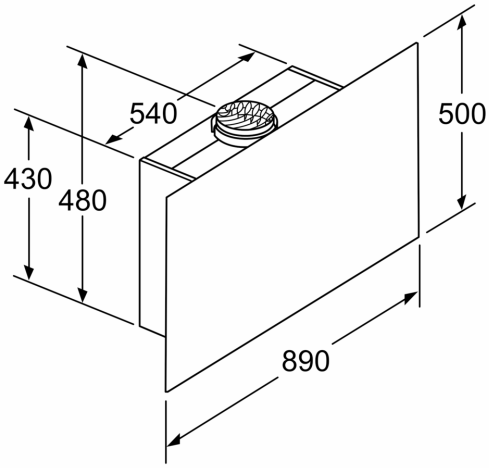

Aparato en recirculación de aire
sin canal
Será necesario un juego
de recirculación de aire

Dimensiones en mm

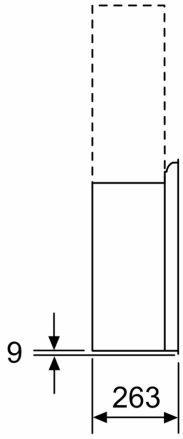

Dimensiones en mm