SIEMENS

iQ300, Campana decorativa de pared, 90 cm, Acero inoxidable LC96BHM50

B

touchControl

Campana decorativa de pared con gran capacidad de extracción y cuidado diseño.

- ✓ Iluminación LED: perfecta y eficiente visibilidad cuando se está cocinando.
- ✓ Ultrasilenciosa: la campana que mantiene la calma en la cocina.
- ✓ touchControl con display: fácil manejo y diseño elegante.
- ✓ El modo intensivo aumenta la capacidad de extracción cuando se necesita, y se desconecta automáticamente transcurridos 6 min.

Accesorios opcionales

LZ12350 Conducto prolongador 1500 mm, LZ31XXB16 Filtro alta efic.Antipolen(repuesto), LZ50960 Panel posterior, LZ50961 Panel posterior, LZ11DXI16 Kit recirc. alta eficiencia antipolen, LZ11FXC56 Set recirc.Alta efic.Antipolen(exterior), LZ11FXD51 Set recirc. Regenerativo(exterior), LZ12250 Conducto prolongador 1000 mm, LZ10DXU00 Set de recirculacion tradicional, LZ10FXJ00 Set de recirculacion regenerativo, LZ11DXB14 Filtro recirc.Alta eficiencia(repuesto), LZ11DXI14 Set de recirculacion alta eficiciencia, LZ00XXP00 Filtro recirc. Regenerativo (repuesto), LZ10DXA00 Filtro recirc. tradicional (repuesto)

Equipamiento

Datos técnicos

Tipología: ..... Wall-mounted
Longitud del cable de alimentación eléctrica: ..... 130.0 cm
Altura del conducto decorativo: ..... 583-912/583-1022 mm
Altura: ..... 53 mm
Distancia mínima zona de cocción eléctrica: ..... 550 mm
Distancia mínima zona de cocción de gas: ..... 650 mm
Peso neto: ..... 13.2 kg
Tipo de control: ..... Electrónica
Potencia máxima de extracción de aire: ..... 372 m³/h
Máxima extracción de aire en recirculación en nivel intensivo: 441 m³/h
Capacidad máx. de extracción salida de aire: ..... 337 m³/h
Máxima extracción de aire en nivel intensivo: ..... 604 m³/h
Caudal máximo de aire: ..... 372 m³/h
Número de lámparas: 2
Potencia sonora: ..... 60 dB(A) re 1 pW
Diámetro de la salida de aire: ..... 120 / 150 mm
Material del filtro antigrasa: ..... Aluminio lavable
Código EAN: 4242003811214
Potencia: ..... 220 W
Intensidad corriente eléctrica: ..... 10 A
Tensión: ..... 220-240 V
Frecuencia: ..... 50; 60 Hz
Tipo de enchufe: ..... Schuko con conexión a tierra
Tipo de instalación: ..... Montaje en pared

4 242003 811214

SIEMENS

iQ300, Campana decorativa de pared, 90 cm, Acero inoxidable LC96BHM50

Equipamiento

Prestaciones
- touchControl
- Filtros lavables en lavavajillas
- 4 potencias de extracción
- Potencia intensiva con retracción automática
- Potencia máxima de extracción: 604 m³/h (según UNE/EN 61591)
- Potencia de extracción en nivel 3: 372 m³/h.
- Potencia sonora en nivel 3: 58 dB (A)
- Iluminación por LED. Máxima luminosidad y alta eficiencia.
- Instalación en recirculación

Accesorios
- Válvula antirretorno incluida
- Para instalación en recirculación necesario kit de recirculación o filtro de carbón activo (accesorio).

Medidas
- Dimensiones del aparato (ancho x fondo): 900 x 500 mm

SIEMENS

iQ300, Campana decorativa de pared, 90 cm, Acero inoxidable LC96BHM50

Dibujos acotados

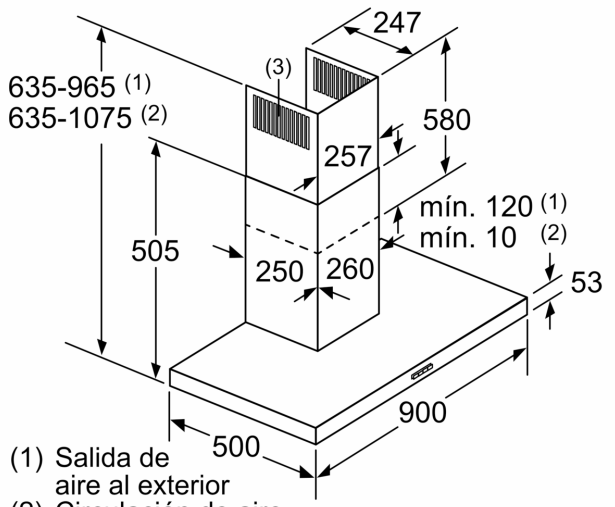

(1) Salida de aire al exterior
(2) Circulación de aire
(3) Salida de aire - Montar con las ranuras de la salida de aire al exterior hacia abajo

Dimensiones en mm

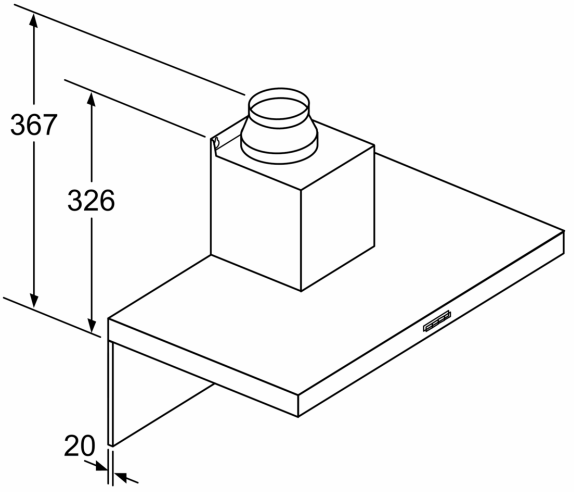

Si se usa una pared trasera, se debe tener en cuenta el diseño del aparato.

Dimensiones en mm

Dimensiones en mm

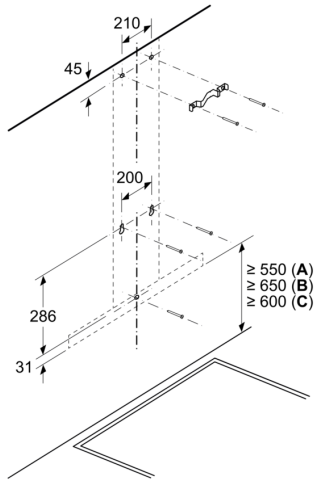

A: Eléctrico

B: Gas: desde el borde superior del soporte para ollas
C: Eléctrico: para Australia y Nueva Zelanda

Dimensiones en mm

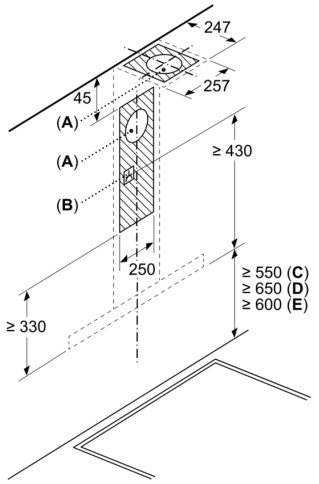

A: Rejilla de salida de aire al exterior
B: Enchufe
C: Eléctrico
D: Gas: desde el borde superior del soporte para ollas
E: Eléctrico: para Australia y Nueva Zelanda