SIEMENS

iQ500, Campana decorativa de pared, 60 cm, Negro mate
LC67BDN60







- ✓ Motor iQdrive: Potente y silencioso para una experiencia eficiente y tranquila.
- ✓ cookConnect: ajusta la potencia de extracción según los ajustes de la placa de cocción.
- ✓ Acabado negro mate: Diseño moderno con menor apariencia de marcas visibles.
- ✓ IluminaciónLED: clara y brillante con temperatura de color ajustable.
- ✓ touchControl: Para un manejo rápido, fácil y sin complicaciones.

Accesorios opcionales

LZ11FBK62	Tubo telescópico prolongador 1 m
LZ11FBB16	Filtro recirculac. regenerable antipolen
LZ11FBI16	Kit recirculación regenerable antipolen

Equipamiento

Datos técnicos

Tipología: ..... Montaje en pared
Longitud del cable de alimentación eléctrica: .....130 cm
Dimensiones de instalación necesarias (H x W x D): ... GENERAL.N_A mm
Altura: ..... 60 mm
Distancia mínima zona de cocción eléctrica: ..... 550 mm
Distancia mínima zona de cocción de gas: ..... 650 mm
Peso neto: .....14.5 kg
Tipo de control: .....Electrónica
Número de niveles de extracción: ..... 3 niveles + intensivo
Potencia máxima de extracción de aire: .....399 m³/h
Máxima extracción de aire en recirculación en nivel intensivo: 677.0 m³/h
Capacidad máx. de extracción en recirculación: .....410 m³/h
Máxima extracción de aire en nivel intensivo: .....699 m³/h
Caudal máximo de aire: ..... 399 m³/h
Número de lámparas: 2
Potencia sonora: .....56 dB(A) re 1pW
Diámetro de la salida de aire: .....150 / 120 mm
Material del filtro antigrasa: ..... Acero inoxidable lavable
Código EAN: 4242003976272
Potencia: ..... 115 W
Intensidad corriente eléctrica: .....GENERAL.N_A A
Tensión: ..... 220-240 V
Frecuencia: ..... 50; 60 Hz
Tipo de enchufe: .....Schuko con conexión a tierra
Tipo de instalación: .....Montaje en pared



SIEMENS

iQ500, Campana decorativa de pared, 60 cm, Negro mate LC67BDN60

Equipamiento

Diseño:
- Campana decorativa de pared
- Posibilidad de instalación en salida de aire al exterior o en recirculación.

Características principales:
- Motor iQdrive™ con 10 años de garantía
- Iluminación LED regulable en intensidad
- Encendido y apagado gradual de la luz: la iluminación se enciende y se apaga suavemente.
- Temperatura del color: 3500 K
- 2 filtro(s) grasa metálicos.

Características de confort:
- Panel frontal de Cristal con elementos de control integrados para un uso sencillo
- 4 potencias de extracción
- Restablecimiento automático de la posición intensiva a la normal después de 6 min
- Desconexión automática temporizada

Prestaciones digitales:
- Home Connect: controla y configura las preferencias de tu campana a través de un dispositivo móvil (solo en los países en los que está disponible el servicio Home Connect).
- Control placa-campana: activa automáticamente la campana al cocinar, gracias a la conexión WiFi de la campana y la placa de cocción.
- Control automático cookConnect: ajusta automáticamente la potencia gracias a los datos de cocción de la placa (compatible con las placas con touchSlider. En otras placas Home Connect, se controla directamente desde la placa si está conectada a Home Connect)
- Es posible activarla vía asistente por voz gracias a Home Connect
- Luz LED con temperatura de luz regulable: Permite adaptar la temperatura de la luz a tus necesidades personales vía App Home Connect.
- Función ventilación a intervalos: disponible vía App Home Connect
- Función a intervalos: disponible vía App Home Connect
- La funcionalidad Home Connect permite ampliarse gracias a otras colaboradoras.

Comodidad de limpieza:
- Superficies lisas y materiales fáciles de limpiar.
- Filtros multicapa de aluminio lavables en el lavavajillas

Potencia de extracción:
- Según las normas EN 61591 y EN/IEC 60704-2-13, el aparato puede alcanzar los siguientes valores en modo salida al exterior: Potencia 1: nivel de extracción 242 m3/h; nivel de ruido 43 dB (A) re1pW Potencia 2: nivel de extracción 335 m3/h; nivel de ruido 51 dB (A) re1pW Potencia 3: nivel de extracción 399 m3/h; nivel de ruido 56 dB (A) re1pW Intensivo 1: nivel de extracción 699 m3/h; nivel de ruido 68 dB (A) re1pW
- Clase de eficiencia energética A++ (dentro del rango A+++ a D).
- Consumo medio de energía: 24.5 kWh/año
- Clase de eficiencia del motor: A*
- Clase de eficiencia de iluminación: A
- Eficiencia del filtro antigrasa: B

Recirculación:
- El set de recirculación de alta eficiencia antipolen con función regeneración absorve olores intensos y particulas de polen. Se puede regenerar cada 12 meses en el horno a 100°C durante 3 horas (máximo 3 ciclos de regeneración)
- De acuerdo con la norma EN 61591 y EN/ IEC 60704-2-13 tu campana puede alcanzar los siguientes valores si está instalada en recirculación con el set de filtros de alta eficiencia antipolen con función regeneración (accesorio opcional no incluido con la campana):
- Nivel potencia 1: potencia de extracción 239 m3/h; nivel de ruido 50 dB(A) re1pW
- Nivel potencia 2: epotencia de extracción 334 m3/h; nivel de ruido 59 dB(A) re1pW
- Nivel potencia 3: potencia de extracción 410 m3/h; nivel de ruido 64 dB(A) re1pW
- Intensivo nivel 1: potencia de extracción 677 m3/h; nivel de ruido 73 dB (A) re1pW

Información técnica y de sostenibilidad:
- Potencia máxima: 115 W
- Tensión: 220 - 240 V
- Fabricado en Alemania
- Disponible como accesorio para instalación en recirculación el set de alta eficiencia antipolen con función regeneración

Información sobre planificación e instalación:
- Dimensiones del aparato (ancho x fondo): 598 x 500 mm
- Dimensiones en recirculación (Alto x Ancho x Fondo): 803-1080 x 598 x 500 mm
- Longitud del cable de conexión 1.3 m

SIEMENS

iQ500, Campana decorativa de pared, 60 cm, Negro mate
LC67BDN60

Dibujos acotados

Dimensiones en mm
Aparato en modo de salida de aire al exterior

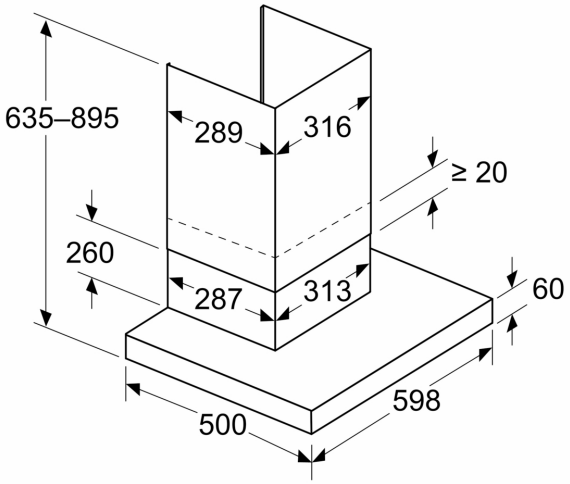

Dimensiones en mm
Perspectiva de recirculación

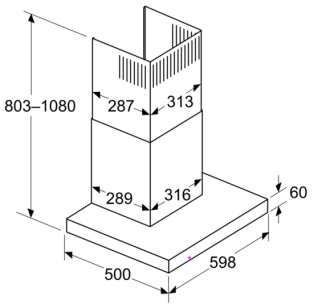

Modo de recirculación con kit de recirculación (el kit de recirculación solo está disponible como accesorio opcional)

Dimensiones en mm

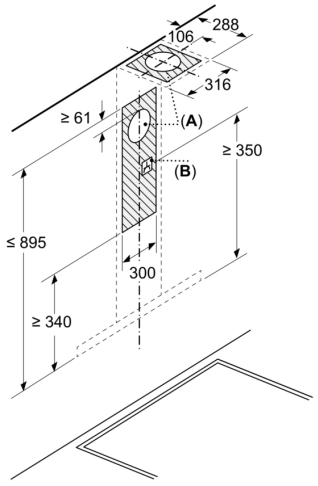

A: Salida de aire al exterior

B: Conexión eléctrica

Dimensiones en mm
Instalación en pared con chimenea

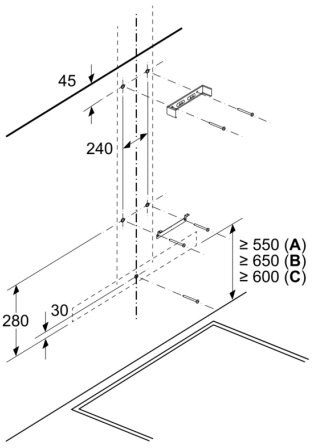

A: Eléctrico

B: Gas: desde el borde superior del soporte para ollas
C: Eléctrico: para Australia y Nueva Zelanda

SIEMENS

Dibujos acotados

Dimensiones en mm
Profundidad del panel

