SIEMENS

iQ500, Frigorífico integrable, 122.1 x 55.8 cm, Cierre SoftClose con puerta fija
KI41RADD1





5 años Garantía total

Frigorífico integrable con iluminación LED brillante, hyperFresh y autoAirflow para unas condiciones óptimas de conservación.

Equipamiento

Datos técnicos

Clase de eficiencia energética[1]: ..... D
Promedio anual de consumo de energía en kilovatios hora por año (kWh/a)[2]: ..... 81 kWh/annum
Suma de volúmenes de compartimentos de congelador: .....0 l
Suma de volúmenes de compartimentos de abatidor: ..... 204 l
Emisiones de ruido aéreo: ..... 28 dB(A) re 1pW
Clase de emisiones de ruido aéreo: ..... A
Diseño: ..... Integrable
Opción de puerta panelable: ..... Posible con accesorio
Altura: ..... 1221 mm
Altura: ..... 558 mm
Ancho: .....548 mm
Dimensiones de instalación necesarias (H x W x D): . 1225x560x550 mm
Peso neto: .....41.7 kg
Intensidad corriente eléctrica: ..... 10 A
Bisagra de la puerta: ..... Derecha reversible
Tensión: ..... 220-240 V
Frecuencia: ..... 50 Hz
Longitud del cable de alimentación eléctrica: .....230 cm
N° de motocompresores: 1
N° de sistemas de frío independientes: 1
Ventilador interior sección frigorífico: ..... No
Puerta reversible: ..... Si
N° de bandejas ajustables en el compartimento frigorífico: 4
Estantes para botellas: ..... Si
Código EAN: 4242003917879
Marca: ..... Siemens
Código comercial del producto: KI41RADD1
Gama: ..... Frigorífico
Tipo de instalación: ..... Integrable

4 242003 917879

[1] Dentro del rango de clases de eficiencia energética de A a G.
[2] Basado en los resultados del test estándar de 24 horas. El consumo real depende del uso/posición del aparato.

SIEMENS

iQ500, Frigorífico integrable, 122.1 x 55.8 cm, Cierre SoftClose con puerta fija KI41RADD1

Equipamiento

Información técnica general
- Dimensiones de instalación necesarias (H x W x D): 1221x558x548 mm
- Clase de eficiencia energética[1]: D
- Suma de volúmenes de compartimentos de abatidor: 204 l
- Emisiones de ruido aéreo: 28 dB(A) re 1pW
- Sistema de conservación: hyperFresh
- Lista de advertencias: Puerta de compartimento frigorífico abierta
- Peso neto: 41,7 kg

General
- Color: N/A
- Bisagra de la puerta: Derecha reversible
- Tipo de bisagra: Cierre SoftClose con puerta fija
- Dispensador: N/A
- Control e indicadores: Botón
- Clase de eficiencia energética[2]: D
- Promedio anual de consumo de energía en kilovatios hora por año (kWh/a)[3]: 81 kWh/annum
- Suma de volúmenes de compartimentos de abatidor: 204 l
- Suma de volúmenes de compartimentos de congelador: 0 l
- Emisiones de ruido aéreo: 28 dB(A) re 1pW
- Clase de emisiones de ruido aéreo: A
- Clase climática: Subtropical, Templado, Templado ampliado
- Tensión: 220-240 V

Dimensiones y peso
- Dimensiones de instalación necesarias (H x W x D): 1221x558x548 mm
- Medidas del producto embalado: 1290x620x640 mm
- Altura mínima del hueco: 1225 mm
- Altura máxima para la instalación: 1225 mm
- Anchura mínima del hueco: 560 mm
- Anchura máxima del hueco: 560 mm
- Fondo del hueco: 550 mm
- Peso neto: 41,7 kg
- Peso bruto: 45,0 kg
- Longitud del cable de alimentación eléctrica: 230 cm

Prestaciones específicas
- Sistema de conservación: hyperFresh
- Super silencioso
- Función super-refrigeración
- Tipo de botellero: Rejilla auxiliar para 1 botella
- Tipo de pantalla: LED
- Lista de advertencias: Puerta de compartimento frigorífico abierta

Refrigeración
- N° de estantes en el compartimiento frigorífico: 5
- N° de bandejas ajustables en el compartimento frigorífico: 4
- Número de estantes en la puerta: 4
- Iluminación del frigorífico: diodo luminoso

Congelación
- Clasificación por estrellas: No

Conectividad

[1] Dentro del rango de clases de eficiencia energética de A a G.
[2] Dentro del rango de clases de eficiencia energética de A a G.
[3] Basado en los resultados del test estándar de 24 horas. El consumo real depende del uso/posición del aparato.

SIEMENS

iQ500, Frigorífico integrable, 122.1 x 55.8 cm, Cierre SoftClose con puerta fija
KI41RADD1

Dibujos acotados

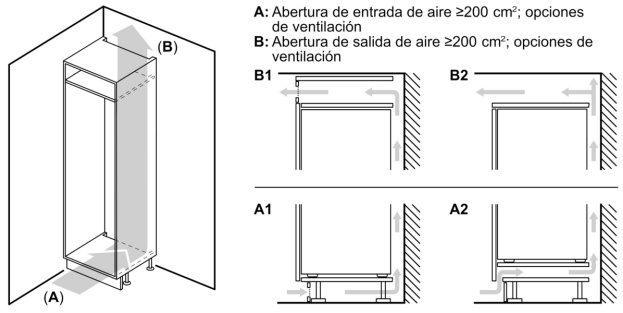

A: Abertura de entrada de aire ≥200 cm²; opciones de ventilación
B: Abertura de salida de aire ≥200 cm²; opciones de ventilación

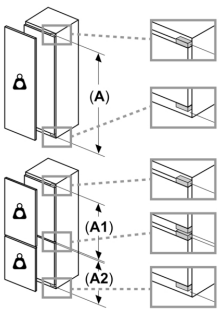

Peso máximo permitido de los frontales de la unidad

Los frontales instalados en la unidad que superen el peso permitido pueden causar daños y afectar al funcionamiento de las bisagras

- Peso
- **A:** Altura de la puerta del aparato en mm, bisagras incluidas
- **B:** Bisagra no amortiguada, frontal de la unidad en kg
- **C:** Bisagra amortiguada, frontal de la unidad en kg
- **D:** Carga adicional posible en kg con el kit para cargas pesadas

A	B	C	D
1500-1750	22	22	B+5 / C+5
720-1400	19	19	
A1	15	19	
A2	15	19	

Dimensiones en mm

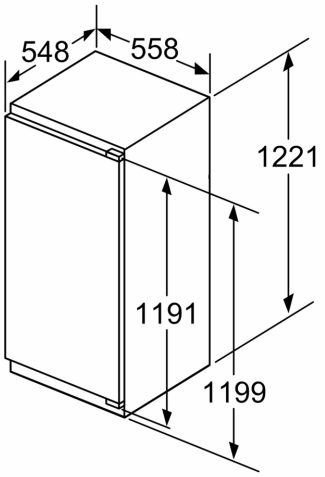

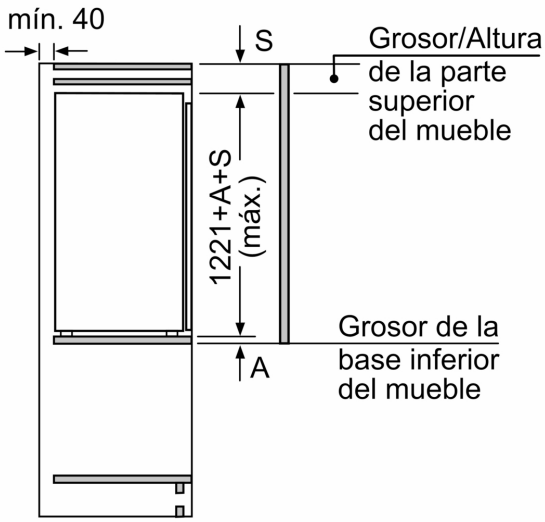

Dimensiones en mm

SIEMENS

Dibujos acotados

Dimensiones en mm

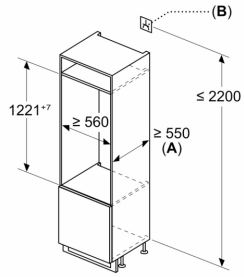

A: ≥ 560 mm (recomendado)

B: Enchufe

Dimensiones en mm
Dimensiones del espacio recomendadas para instalación de puerta fija

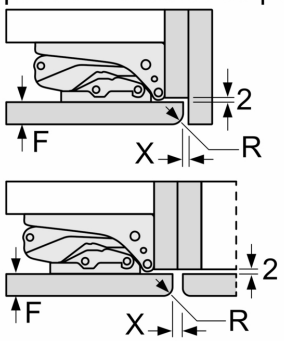

F	R	X
16-19	0-3	2,5
20	0-1	3
	2-3	2,5
21	0-1	3
	2-3	2,5
22	0	4
	1	3,5
	2-3	3

Deben respetarse las medidas de los espacios recomendadas en la tabla para garantizar una apertura sin colisiones de la puerta del aparato y evitar que se dañen los muebles de cocina.