SIEMENS

iQ300, Frigorífico combinado de libre instalación, 186 x 60 cm, Acero antihuellas
KG36N7ICT

Combi noFrost con sistema de conservación hyperFresh. Mantiene carnes y pescados frescos durante más tiempo.

- ✓ noFrost: Se acabó descongelar el congelador.
- ✓ Pared trasera satinada con sistema multiAirflow: todos los alimentos y bebidas se enfrían igual, estén donde estén.
- ✓ hyperFresh <0°>: Más espacio para las frutas y verduras.Un cajón de baja temperatura para el pescado y la carne.
- ✓ Super-refrigeración: enfría más rápido los alimentos.
- ✓ Las bandejas de cristal de seguridad son seguras, resistentes y de fácil limpieza.

Equipamiento

Datos técnicos

Clase de eficiencia energética: C
Promedio anual de consumo de energía en kilovatios hora por año (kWh/a): ..... 159 kWh/annum
Suma de volúmenes de compartimentos de congelador: .....103 l
Suma de volúmenes de compartimentos de abatidor: ..... 218 l
Emisiones de ruido aéreo: ..... 35 dB(A) re 1 pW
Clase de emisiones de ruido aéreo: .....B
Diseño: ..... Libre instalación
Opción de puerta panelable: ..... No posible
Altura: ..... 1860 mm
Altura: ..... 600 mm
Ancho: .....665 mm
Peso neto: .....67.0 kg
Intensidad corriente eléctrica: ..... 10 A
Bisagra de la puerta: ..... Derecha reversible
Tensión: ..... 220-240 V
Frecuencia: ..... 50 Hz
Longitud del cable de alimentación eléctrica: .....225.0 cm
Nº de motocompresores: 1
Nº de sistemas de frío independientes: 2
Ventilador interior sección frigorífico: ..... No
Puerta reversible: ..... Si
Nº de bandejas ajustables en el compartimento frigorífico: 2
Estantes para botellas: ..... Si
Sistema No frost: ..... Frigorífico y congelador
Tipo de instalación: ..... Libre instalación

4 242003 898499

SIEMENS

iQ300, Frigorífico combinado de libre instalación, 186 x 60 cm, Acero antihuellas KG36N7ICT

Equipamiento

Diseño
- Tirador exterior
- Iluminación interior mediante LED con softStart

Prestaciones
- Tecnología noFrost
- Visualización de la temperatura mediante LED
- Regulación independiente de temperatura en el frigorífico y congelador
- Funciones especiales: Eco
- Función “super-refrigeración” con desconexión automática

Sistema de conservación
- Cajón hyperFresh con regulador de humedad para frutas y verduras
- Cajón hyperFresh ◄0°C► para carnes y pescados

Equipamiento y seguridad
- Bandejas de cristal EasyAccess con topes de seguridad antivuelco
- 1 balcón grande, 2 balcones pequeños
- Botellero cromado de gran capacidad
- 3 cajones transparentes en el congelador
- Alarma óptica y acústica de puerta abierta
- Alarma óptica y acústica de avería

Etiquetado energético y otra información técnica
- Clase de eficiencia energética: C, dentro del rango de A (más eficiente) a G (menos eficiente)
- Consumo anual de energía: 159 kWh/a
- Muy silencioso: 35 dB
- Volumen útil total: 321 l
- Capacidad útil total del refrigerador: 218 l
- Capacidad útil total del congelador: 103 l

Información técnica
- Puerta reversible
- Ruedas traseras y patas delanteras regulables en altura

Accesorios
- Posibilidad de unión de dos aparatos con el accesorio de unión correspondiente

Medidas
- Dimensiones del aparato (alto x ancho x fondo sin tirador): 186 x 60 x 66.5 cm

SIEMENS

iQ300, Frigorífico combinado de libre instalación, 186 x 60 cm, Acero antihuellas
KG36N7ICT

Dibujos acotados

Dimensiones en mm

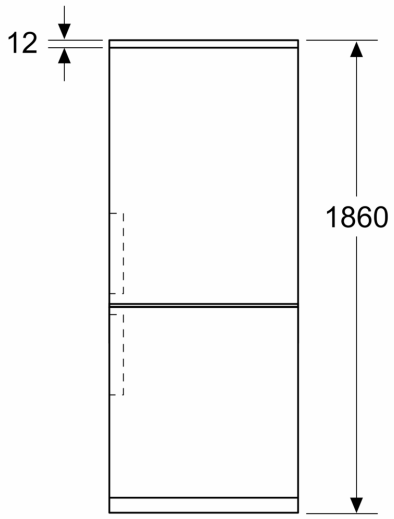

Dimensiones en mm

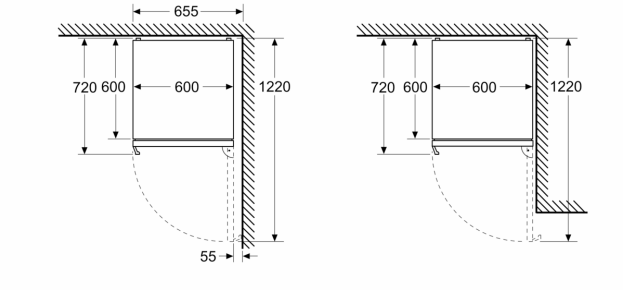

Dimensiones en mm

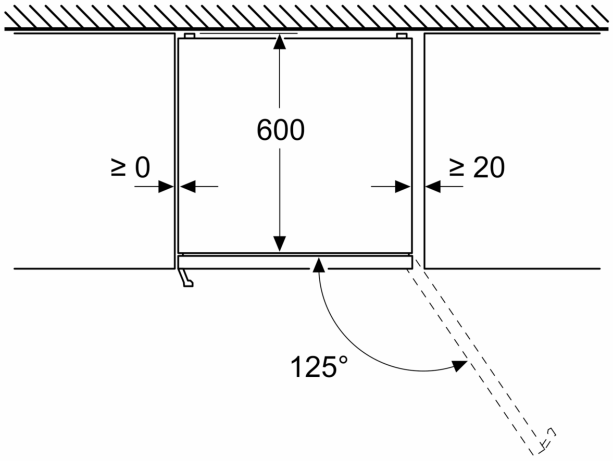
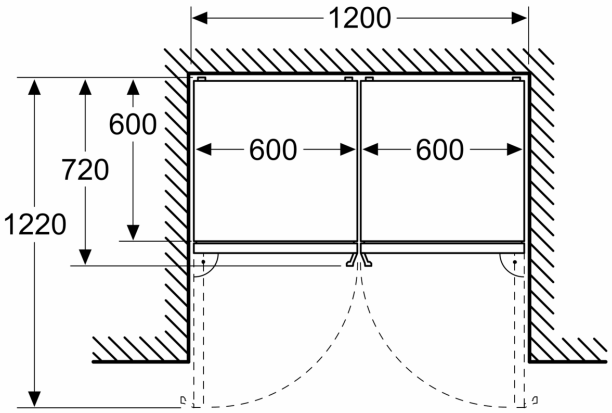
Dimensiones en mm