SIEMENS

iQ700, Frigorífico americano, 177.8 x 91.2 cm, BlackInox KA92DHXFP

Frigorífico americano con tecnología noFrost (descongelación automática) y cámaras incorporadas que permiten ver los alimentos que hay en el interior del frigorífico donde y cuando quieras

- ✓ hyperFresh Plus: disfruta de alimentos frescos con todas sus propiedades.
- ✓ noFrost: Se acabó descongelar el congelador.
- ✓ Super-refrigeración: enfría más rápido los alimentos.
- ✓ Super-congelación: congela rápidamente grandes cantidades de alimentos.
- ✓ Display Touch integrado en la puerta: más simplicidad, control y frescura.

Equipamiento

Datos técnicos

Clase de eficiencia energética: ....F
Promedio anual de consumo de energía en kilovatios hora por año (kWh/a): .... 419 kWh/annum
Suma de volúmenes de compartimentos de congelador: ....209 l
Suma de volúmenes de compartimentos de abatidor: .... 376 l
Emisiones de ruido aéreo: .... 42 dB(A) re 1 pW
Clase de emisiones de ruido aéreo: .... D
Diseño: .... Libre instalación
Opción de puerta panelable: .... No posible
Altura: .... 1778 mm
Altura: .... 912 mm
Ancho: ....732 mm
Peso neto: ....141.8 kg
Potencia: .... 190 W
Intensidad corriente eléctrica: .... 10 A
Bisagra de la puerta: ....Izquierda y derecha
Tensión: .... 220-240 V
Frecuencia: ....50-60 Hz
Longitud del cable de alimentación eléctrica: ....240.0 cm
N° de motocompresores: 1
N° de sistemas de frío independientes: 2
Ventilador interior sección frigorífico: .... No
Puerta reversible: ....No
N° de bandejas ajustables en el compartimento frigorífico: 3
Estantes para botellas: .... Si
Capacity of Water Tank: ....1.0 l
Código EAN: 4242003860946
Marca: .... Siemens
Código comercial del producto: KA92DHXFP
Sistema No frost: .... Frigorífico y congelador
Tipo de instalación: .... N/A
Accesorios incluidos: ....2 x Acumulador de frío, 1 x Manguera conexiones, 1 x Huevera

4 242003 860946

Accesorios incluidos

2 x Acumulador de frío, 1 x Manguera conexiones, 1 x Huevera

Accesorios opcionales

FI50Z000 ACCESORIO FRIO FILTRO DE AGUA
KS63Z000 :

SIEMENS

iQ700, Frigorífico americano, 177.8 x 91.2 cm, BlackInox KA92DHXFP

Equipamiento

Prestaciones

- Se conecta a tu móvil vía Home Connect: incluye cámaras en el frigorífico
- Tecnología noFrost en el congelador
- hyperFresh plus: conserva los alimentos frescos hasta el doble de tiempo.
- 1 cajón hyperFresh plus para frutas y verduras con control de humedad y guías telescópicas.
- Cajón de gran capacidad con guías telescópicas Cajón hyperFresh ◄0°C► para carnes y pescados
- Iluminación interior LED
- Regulación independiente de temperatura en el frigorífico y congelador
- Display premium LCD touchControl integrado en la puerta
- Dispensador de agua, hielo en cubitos, hielo picado
- Incluye filtro agua, función bloqueo, e iluminación LED para fácil llenado
- Función “super-refrigeración” con desconexión automática
- Función "super-congelación" con desconexión automática
- Función vacaciones, modo eco, función bloqueo, Función memoria de temperatura más alta alcanzada
- Botellero cromado de gran capacidad
- Preparador automático de cubitos de hielo: iceMaker
- Cajón bigBox de gran capacidad

Medidas

- Dimensiones del aparato (alto x ancho x fondo sin tirador): 177.8 x 91.2 x 73.2 cm

SIEMENS

iQ700, Frigorífico americano, 177.8 x 91.2 cm, BlackInox KA92DHXFP

Dibujos acotados

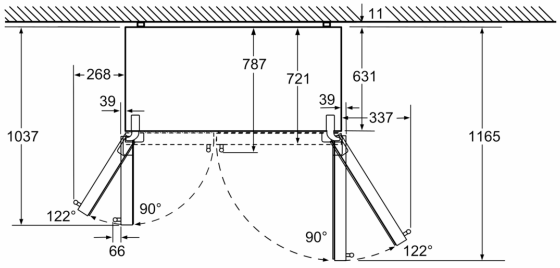

Cajones completamente extensibles con un ángulo de apertura de puerta de 122°

Dimensiones en mm

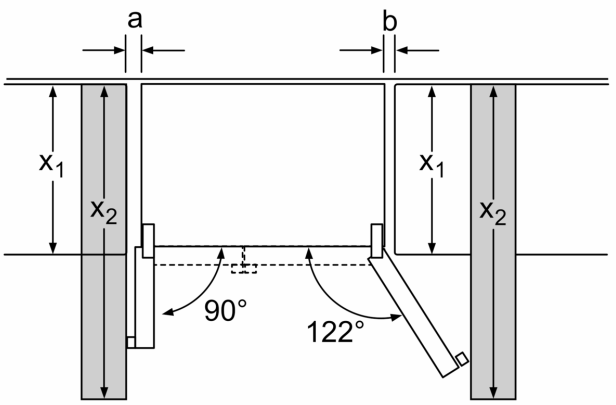

x_1 (Profundidad del mueble)	a	b
600	39	39
650	39	53
700	39	85
x_2 (Pared)	105	337

Dimensiones en mm

Dimensiones en mm

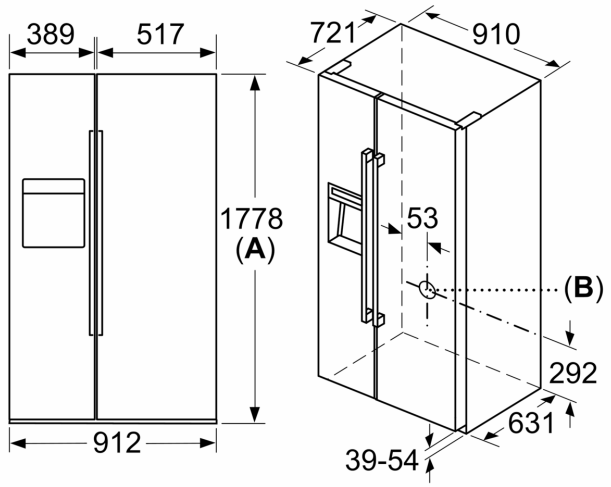

A: La parte delantera se puede ajustar de 1769 a 1784

B: Toma de agua en el aparato